HITACHI

INSTALLATION & OPERATION MANUAL

DUCTED INDOOR UNITS

R32/R410A SERIES

MODELS

RPIH-(4.0-6.0)FSR(1)E

EN INSTALLATION AND OPERATION MANUAL
ES MANUAL DE INSTALACIÓN Y FUNCIONAMIENTO
DE INSTALLATIONS- UND BETRIEBSHANDBUCH
FR MANUEL D'INSTALLATION ET DE FONCTIONNEMENT
IT MANUALE D'INSTALLAZIONE E D'USOI
PT MANUAL DE INSTALAÇÃO E DE FUNCIONAMENTO
DA INSTALLATIONS- OG BETJENINGSVEJLEDNING
NL INSTALLATIE- EN BEDIENINGSHANDLEIDING
SV INSTALLATION- OCH DRIFTHANDBOK
EL ΕΓΧΕΙΡΙΔΙΟ ΕΓΚΑΤΑΣΤΑΣΗΣ ΚΑΙ ΛΕΙΤΟΥΡΓΙΑΣ
BG РЪКОВОДСТВО ЗА ИНСТАЛИРАНЕ И ЕКСПЛОАТАЦИЯ
CS NÁVOD K MONTÁŽI A OBSLUZE
ET PAIGALDUS- JA KASUTUSJUHEND
HU TELEPÍTÉSI ÉS ÜZEMELTETÉSI ÚTMUTATÓ
LV UZSTĀDĪŠANAS UN EKSPLUATĀCIJAS ROKASGRĀMATA
LT MONTAVIMO IR NAUDOJIMO VADOVĄ
PL INSTRUKCJA MONTAŻU I OBSŁUGI
RO MANUAL DE INSTALARE SI OPERARE
RU ИНСТРУКЦИЯ ПО МОНТАЖУ И ЭКСПЛУАТАЦИИ

Cooling & Heating

air

PMML0529 rev.4 - 05/2024

English

Specifications in this manual are subject to change without notice in order that Hitachi may bring the latest innovations to their customers.
Whilst every effort is made to ensure that all specifications are correct, printing errors are beyond Hitachi's control; Hitachi cannot be held responsible for these errors.

Español

Las especificaciones de este manual están sujetas a cambios sin previo aviso a fin de que Hitachi pueda ofrecer las últimas innovaciones a sus clientes.
A pesar de que se hacen todos los esfuerzos posibles para asegurarse de que las especificaciones sean correctas, los errores de impresión están fuera del control de Hitachi, a quien no se hará responsable de ellos.

Deutsch

Bei den technischen Angaben in diesem Handbuch sind Änderungen vorbehalten, damit Hitachi seinen Kunden die jeweils neuesten Innovationen präsentieren kann.
Sämtliche Anstrengungen wurden unternommen, um sicherzustellen, dass alle technischen Informationen ohne Fehler veröffentlicht worden sind. Für Druckfehler kann Hitachi jedoch keine Verantwortung übernehmen, da sie außerhalb ihrer Kontrolle liegen.

Français

Les caractéristiques publiées dans ce manuel peuvent être modifiées sans préavis, Hitachi souhaitant pouvoir toujours offrir à ses clients les dernières innovations.
Bien que tous les efforts sont faits pour assurer l'exactitude des caractéristiques, les erreurs d'impression sont hors du contrôle de Hitachi qui ne pourrait en être tenu responsable.

Italiano

Le specifiche di questo manuale sono soggette a modifica senza preavviso affinché Hitachi possa offrire ai propri clienti le ultime novità.
Sebbene sia stata posta la massima cura nel garantire la correttezza dei dati, Hitachi non è responsabile per eventuali errori di stampa che esulano dal proprio controllo.

Português

As especificações apresentadas neste manual estão sujeitas a alterações sem aviso prévio, de modo a que a Hitachi possa oferecer aos seus clientes, da forma mais expedita possível, as inovações mais recentes.
Apesar de serem feitos todos os esforços para assegurar que todas as especificações apresentadas são correctas, quaisquer erros de impressão estão fora do controlo da Hitachi, que não pode ser responsabilizada por estes erros eventuais.

Dansk

Specifikationerne i denne vejledning kan ændres uden varsel, for at Hitachi kan bringe de nyeste innovationer ud til kunderne.
På trods af alle anstrengelser for at sikre at alle specifikationerne er korrekte, har Hitachi ikke kontrol over trykfejl, og Hitachi kan ikke holdes ansvarlig herfor.

Nederlands

De specificaties in deze handleiding kunnen worden gewijzigd zonder verdere kennisgeving zodat Hitachi zijn klanten kan voorzien van de nieuwste innovaties.
Iedere poging wordt ondernomen om te zorgen dat alle specificaties juist zijn. Voorkomende drukfouten kunnen echter niet door Hitachi worden gecontroleerd, waardoor Hitachi niet aansprakelijk kan worden gesteld voor deze fouten.

Svenska

Specifikationerna i den här handboken kan ändras utan föregående meddelande för att Hitachi ska kunna leverera de senaste innovationerna till kunderna.
Vi på Hitachi gör allt vi kan för att se till att alla specifikationer stämmer, men vi har ingen kontroll över tryckfel och kan därför inte hållas ansvariga för den typen av fel.

Ελληnika

Οι προδιαγραφές του εγχειριδίου μπορούν να αλλάξουν χωρίς προειδοποίηση, προκειμένου η Hitachi να παρέχει τις τελευταίες καινοτομίες στους πελάτες της.
Αν και έχει γίνει κάθε προσπάθεια προκειμένου να εξασφαλιστεί ότι οι προδιαγραφές είναι σωστές, η Hitachi δεν μπορεί να ελέγξει τα τυπογραφικά λάθη και, ως εκ τούτου, δεν φέρει καμία ευθύνη για αυτά τα λάθη.

Български

Спецификациите в това ръководство подлежат на изменения без известяване, така че Hitachi да може дапредоставя на своите клиенти последните иновации.
Полагат се всички усилия, за да се гарантира, че всички спецификации са коректни, но печатните грешки са извън обсега на контрола на Hitachi и Hitachi не може да носи отговорност за тези грешки.

Čeština

Aby společnost Hitachi mohla svým zákazníkům poskytovat nejnovější inovace, specifikace uvedené v této příručce podléhají změnám bez předchozího upozornění.
Přestože vynakládáme maximální úsilí, aby všechny specifikace byly správné, tiskové chyby nespadají pod kontrolu společnosti Hitachi, která za takové chyby nenese odpovědnost.

Eesti

Käesoleva juhendi tehnilised kirjeldused võivad muutuda ilma ette teatamiseta, selleks et Hitachi saaks tuua oma klientideni kõige uuemad innovatsioonid.
Kuigi püütakse tagada, et kõik tehnilised kirjeldused oleksid õiged, on trükivead väljaspool Hitachi kontrolli; Hitachi ei vastuta nende vigade eest.

Magyar

Az alábbi kézikönyvben foglalt előírások előzetes értesítés nélkül változhatnak, annak érdekében, hogy a Hitachi a legfrissebb újításokkal szolgálhasson ügyfelei számára.
Bár minden erőfeszítést megteszünk annak érdekében, hogy minden előírás helyes legyen, a nyomtatási hibák nem állnak a Hitachi ellenőrzése alatt; ezekért a hibákért a Hitachi nem tehető felelőssé.

Latviešu

Šīs rokasgrāmatas specifikācijas var mainīties bez brīdinājuma, lai Hitachi varētu saviem klientiem piedāvāt jaunākās inovācijas.
Lai gan tiek pieliktas visas pūles, nodrošinot, ka visas specifikācijas ir pareizas, drukāšanas kļūdas ir ārpus Hitachi kontroles; Hitachi nevar būt atbildīga par šīm kļūdām.

Lietuvių

Šio vadovo specifikacijos gali būti keičiamos be įspėjimo, kad „Hitachi“ galėtų pateikti savo klientams paskutines naujoves.
Nors dedamos visos pastangos siekiant užtikrinti, kad visos specifikacijos būtų teisingos, „Hitachi“ nekontroliuoja spausdinimo klaidų; „Hitachi“ negali būti laikoma atsakinga už tokias klaidas.

Polski

Zamieszczone w niniejszej instrukcji obsługi dane techniczne mogą ulec zmianie bez uprzedniego powiadomienia ze względu na innowacyjne rozwiązania, jakie firma Hitachi nieustannie wprowadza z myślą o swoich klientach.
Mimo podejmowanych starań, aby zapewnić poprawność wszystkich podanych tutaj informacji, nie można wykluczyć zaistnienia błędów drukarskich, za które firma Hitachi nie ponosi żadnej odpowiedzialności.

Română

Specificațiile din acest manual pot fi modificate fără notificare prealabilă, pentru ca Hitachi să poată pune la dispoziția clienților noștri ultimele inovații.
Deși depunem toate eforturile pentru a ne asigura că toate specificațiile sunt corecte, erorile de tipărire depășesc controlul Hitachi; Hitachi nu poate fi tras la răspundere pentru aceste erori.

Русский

Технические характеристики, содержащиеся в данном руководстве, могут быть изменены Hitachi без предварительного уведомления, по причине постоянного внедрения последних инноваций.
Несмотря на то, что мы принимаем все возможные меры для актуализации технических данных, при публикации возможны ошибки, которые Hitachi не может контролировать, и за которые не несет ответственности.

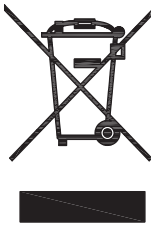

⚠ CAUTION

This product shall not be mixed with general house waste at the end of its life and it shall be retired according to the appropriated local or national regulations in a environmentally correct way.
Due to the refrigerant, oil and other components contained in Air Conditioner, its dismantling must be done by a professional installer according to the applicable regulations. Contact to the corresponding authorities for more information.

⚠ PRECAUCIÓN

Éste producto no se debe eliminar con la basura doméstica al final de su vida útil y se debe desechar de manera respetuosa con el medio ambiente de acuerdo con los reglamentos locales o nacionales aplicables.
Debido al refrigerante, el aceite y otros componentes contenidos en el sistema de aire acondicionado, su desmontaje debe realizarlo un instalador profesional de acuerdo con la normativa aplicable. Para obtener más información, póngase en contacto con las autoridades competentes.

⚠ VORSICHT

Dass Ihr Produkt am Ende seiner Betriebsdauer nicht in den allgemeinen Hausmüll geworfen werden darf, sondern entsprechend den geltenden örtlichen und nationalen Bestimmungen auf umweltfreundliche Weise entsorgt werden muss.
Aufgrund des Kältemittels, des Öls und anderer in der Klimaanlage enthaltener Komponenten muss die Demontage von einem Fachmann entsprechend den geltenden Vorschriften durchgeführt werden. Für weitere Informationen setzen Sie sich bitte mit den entsprechenden Behörden in Verbindung.

⚠ ADVERTISSEMENT

Ne doit pas être mélangé aux ordures ménagères ordinaires à la fin de sa vie utile et qu'il doit être éliminé conformément à la réglementation locale ou nationale, dans le plus strict respect de l'environnement.
En raison du frigorigène, de l'huile et des autres composants que le climatiseur contient, son démontage doit être réalisé par un installateur professionnel conformément aux réglementations en vigueur.

⚠ AVVERTENZE

Indicazioni per il corretto smaltimento del prodotto ai sensi della Direttiva Europea 2011/65/EU e D Lgs 4 marzo 2014 n.27
Il simbolo del cassonetto barrato riportato sull' apparecchiatura indica che il prodotto alla fine della propria vita utile deve essere raccolto separatamente dagli altri rifiuti.
L'utente dovrà, pertanto, conferire l'apparecchiatura giunta a fine vita agli idonei centri di raccolta differenziata dei rifiuti elettronici ed elettrotecnici, oppure riconsegnarla al rivenditore al momento dell' acquisto di una nuova apparecchiatura di tipo equivalente.
L'adeguata raccolta differenziata delle apparecchiature dismesse, per il loro avvio al riciclaggio, al trattamento ed allo smaltimento ambientalmente compatibile, contribuisce ad evitare possibili effetti negativi sull' ambiente e sulla salute e favorisce il riciclo dei materiali di cui è composta l' apparecchiatura. Non tentate di smontare il sistema o l'unità da soli poichè ciò potrebbe causare effetti dannosi sulla vostra salute o sull' ambiente. Vogliate contattare l' installatore, il rivenditore, o le autorità locali per ulteriori informazioni.
Lo smaltimento abusivo del prodotto da parte dell'utente può comportare l'applicazione delle sanzioni amministrative di cui all'articolo 50 e seguenti del D.Lgs. n. 22/1997.

⚠ CUIDADO

O seu produto não deve ser misturado com os desperdícios domésticos de carácter geral no final da sua duração e que deve ser eliminado de acordo com os regulamentos locais ou nacionais adequados de uma forma correcta para o meio ambiente.
Devido ao refrigerante, ao óleo e a outros componentes contidos no Ar condicionado, a desmontagem deve ser realizada por um instalador profissional de acordo com os regulamentos aplicáveis. Contacte as autoridades correspondentes para obter mais informações.

⚠ ADVASEL!

At produktet ikke må smides ud sammen med almindeligt husholdningsaffald, men skal bortskaffes i overensstemmelse med de gældende lokale eller nationale regler på en miljømæssig korrekt måde.
Da klimaanlægget indeholder kølemiddel, olie samt andre komponenter, skal afmontering foretages af en fagmand i overensstemmelse med de gældende bestemmelser.
Kontakt de pågældende myndigheder for at få yderligere oplysninger.

⚠ VOORZICHTIG

Dit houdt in dat uw product niet wordt gemengd met gewoon huisvuil wanneer u het weg doet en dat het wordt gescheiden op een milieuvriendelijke manier volgens de geldige plaatselijke en landelijke reguleringen.
Vanwege het koelmiddel, de olie en andere onderdelen in de airconditioner moet het apparaat volgens de geldige regulering door een professionele installateur uit elkaar gehaald worden. Neem contact op met de betreffende overheidsdienst voor meer informatie.

⚠ FÖRSIKTIGHET

Det innebär att produkten inte ska slängas tillsammans med vanligt hushållsavfall utan kasseras på ett miljövänligt sätt i enlighet med gällande lokal eller nationell lagstiftning.
Luftkonditioneringsaggregatet innehåller kylmedium, olja och andra komponenter, vilket gör att det måste demonteras av en fackman i enlighet med tillämpliga regelverk.
Ta kontakt med ansvarig myndighet om du vill ha mer information.

⚠ ΠΡΟΣΟΧΗ

Σημαίνει ότι το προϊόν δεν θα πρέπει να αναμιχθεί με τα διάφορα οικιακά απορρίμματα στο τέλος του κύκλου ζωής του και θα πρέπει να αποσυρθεί σύμφωνα με τους κατάλληλους τοπικούς ή εθνικούς κανονισμούς και με τρόπο φιλικό προς το περιβάλλον.
Λόγω του ψυκτικού, του λαδιού και άλλων στοιχείων που περιέχονται στο κλιματιστικό, η αποσυναρμολόγησή του πρέπει να γίνει από επαγγελματία τεχνικό και σύμφωνα με τους ισχύοντες κανονισμούς.
Για περισσότερες λεπτομέρειες, επικοινωνήστε με τις αντίστοιχες αρχές.

⚠ ВНИМАНИЕ

В края на своя технологичен живот този продукт не бива да се изхвърля заедно с общите битови отпадъци и трябва да се третира съгласно приетите местни или национални подзаконови нормативни актове по правилен от гледна точка на опазване на околната среда начин. Поради охладителя, маслото и останалите компоненти, съдържащи се в климатика, разглобяването му задължително се извършва от професионален техник съгласно приложимите подзаконови нормативни актове. За повече информация се свържете със съответните органи.

⚠ POZOR

Tento výrobek nesmí být na konci své životnosti likvidován v rámci běžného komunálního odpadu, nýbrž ekologickým způsobem v souladu s příslušnými místními nebo vnitrostátními předpisy.
Vzhledem k chladivu, oleji a dalším komponentům obsaženým v klimatizačním zařízení musí jeho demontáž provádět odborný instalatér v souladu s platnými předpisy. Více informací lze získat od příslušných orgánů.

⚠ HOIATUS

Seda toodet ei tohi kasutusea lõpus ära visata üldiste olmejäätmete hulka ja see tuleb kõrvaldada kooskõlas asjaomaste kohalike või riiklike eeskirjadega vastavalt keskkonnanõuetele.
Kuna õhukonditsioneer sisaldab jahutusvedelikku, õli ja muid komponente, tohib seda lahti võtta ainult paigaldusspetsialist vastavuses kohaldatavate eeskirjadega. Lisateabe saamiseks võtta ühendust vastavate ametiasutustega.

⚠ FIGYELMEZTETÉS

Élettartama végén a termék az általános háztartási hulladékkal nem keverendő; ártalmatlanítását a vonatkozó helyi vagy nemzeti előírásoknak megfelelően, környezetvédelmi szempontból helyesen kell végezni.
A légkondicionálóban található hűtőfolyadék, olaj vés egyéb anyagok miatt ennek szétszerelését a vonatkozó előírásoknak megfelelően, szakembernek kell végeznie. További információért forduljon az illetékes hatósághoz.

⚠ UZMANĪBA

Pēc produkta lietošanas beigām to nedrīkst jaukt ar vispārējiem mājsaimniecības atkritumiem, un saskaņā ar attiecīgajiem vietējiem vai nacionālajiem noteikumiem tas jālikvidē videi draudzīgā veidā.
Sakarā ar dzesējošo vielu, eļļu un citām sastāvdaļām, kas atrodas gaisa kondicionētājā, tā demontāža, saskaņā ar piemērojamiem noteikumiem, jāveic profesionālam uzstādītājam. Sazinieties ar attiecīgajām iestādēm, lai saņemtu plašāku informāciju.

⚠ ĮSPĖJIMAS

Pasibaigus eksploatacijos laikui, šis produktas neturi būti maišomas su buitinėmis atliekomis ir turi būti išmetamas laikantis aplinkosaugos požiūriu tinkamų vietinių ar nacionalinių reglamentų.
Dėl aušinimo medžiagos, alyvos ir kitų komponentų, esančių oro kondicionieriuje, jo išmontavimą turi atlikti profesionalus montuotojas pagal galiojančias taisykles. Norėdami gauti daugiau informacijos, susisiekite su atitinkamomis institucijomis.

⚠ OSTROŻNIE

Po zakończeniu okresu użytkowania produktu, nie należy go wyrzucać z odpadami komunalnymi, lecz dokonać jego usunięcia w sposób ekologiczny zgodnie z obowiązującymi w tym zakresie przepisami prawa lokalnego lub krajowego.
Ponieważ klimatyzatory zawierają czynniki chłodnicze i oleje oraz innego rodzaju elementy składowe, ich demontaż należy powierzyć wskazanemu w obowiązujących przepisach specjalistycznemu podmiotowi. Szczegółowe informacje na ten temat można uzyskać, kontaktując się z właściwymi organami władzy samorządowej.

⚠ PRECAUȚIE

Acest produs nu trebuie aruncat la gunoiul menajer la sfârșitul duratei sale de viață, ci trebuie scos din uz în conformitate cu reglementările locale sau naționale adecvate și într-un mod corect din punct de vedere al protecției mediului.
Datorită agentului frigorific, a uleiului și a altor componente ale aparatului de aer condiționat, demontarea acestuia trebuie făcută de un instalator profesionist în conformitate cu reglementările aplicabile. Contactați autoritățile competente pentru mai multe informații.

⚠ ПРЕДУПРЕЖДЕНИЕ

Этот продукт не должен утилизироваться вместе с обычными бытовыми отходами по истечению срока службы, а сдан в экологические пункты сбора в соответствии с местными или национальными нормами.
Из-за хладагента, масла и других компонентов, содержащихся в кондиционере, его демонтаж должен выполняться профессиональным установщиком в соответствии с действующими правилами. Для получения дополнительной информации свяжитесь с соответствующими органами.

EN

The English version is the original one; other languages are translated from English. Should any discrepancy occur between the English and the translated versions, the English version shall prevail.

ES

La versión en inglés es la original, y las versiones en otros idiomas son traducciones de la inglesa. En caso de discrepancias entre la versión inglesa y las versiones traducidas, prevalecerá la versión inglesa.

DE

Die englische Fassung ist das Original, und die Fassungen in anderen Sprachen werden aus dem Englischen übersetzt. Sollten die englische und die übersetzten Fassungen voneinander abweichen, so hat die englische Fassung Vorrang.

FR

La version anglaise est la version originale; les autres langues sont traduites de l'anglais. En cas de divergence entre les versions anglaise et traduite, la version anglaise prévaudra.

IT

La versione inglese è l'originale e le versioni in altre lingue sono traduzioni dall'inglese. In caso di divergenze tra la versione inglese e quelle tradotte, fa fede la versione inglese.

PT

A versão inglesa é a original; as versões em outras línguas são traduzidas do inglês. Em caso de divergência entre a versão em língua inglesa e as versões traduzidas, faz fé a versão em língua inglesa.

DA

Den engelske udgave er originalen, og udgaverne på andre sprog er oversat fra engelsk. Hvis der forekommer uoverensstemmelser mellem den engelske og den oversatte sprogudgave, vil den engelske udgave være gældende.

NL

De Engelse versie is de originele; andere talen zijn vertaald uit het Engels. In geval van verschillen tussen de Engelse versie en de vertaalde versies, heeft de Engelse versie voorrang.

SV

Den engelska versionen är originalet, och versionerna på andra språk är från engelska översättningar. I händelse av bristande överensstämmelse mellan den engelska och den översatta versionerna, skall den engelska versionen vara giltig.

EL

Η αγγλική έκδοση είναι το πρωτότυπο και οι εκδόσεις σε άλλες γλώσσες μεταφράζονται από τα αγγλικά. Σε περίπτωση που διαπιστωθούν διαφορές μεταξύ της αγγλικής και της μεταφρασμένης έκδοσης, η αγγλική έκδοση είναι επικρατέστερη.

BG

Английската версия е оригиналната; други езици се превеждат от английски. В случай на несъответствия между английската версия и преведените версии, преобладава английската версия.

CS

Anglická verze je původní a verze v jiných jazycích jsou anglické překlady. V případě nesrovnalostí mezi anglickou verzí a přeloženými verzemi je rozhodující anglická verze.

ET

Ingliskeelne versioon on originaal ja teistes keeltes olevad versioonid on ingliskeelne tõlge. Kui ingliskeelne versioon ja tõlgitud versioonid erinevad, kehtib ingliskeelne versioon.

HU

Az angol nyelvű változat az eredeti, a többi nyelven pedig az angol fordítások. Az angol nyelvű változat és a lefordított változatok közötti eltérések esetén az angol nyelvű változat érvényesül.

LV

Angļu versija ir oriģināls; citas valodas tiek tulkotas no angļu valodas. Ja rodas nesakritība starp angļu valodu un tulkoto versiju, noteicošā ir angļu versija.

LT

Anglų kalba yra originali; kitos kalbos išverstos iš anglų kalbos. Atsiradus neatitikimams tarp anglų ir verčiamų versijų, vyrauja anglų kalba.

PL

Wersja angielska jest oryginalna; inne języki są tłumaczone z języka angielskiego. W przypadku rozbieżności między wersją angielską a wersją przetłumaczoną, wersja angielska ma pierwszeństwo.

RO

Versiunea în limba engleză este cea originală; alte limbi sunt traduse din limba engleză. În caz de discrepanțe între versiunea în limba engleză și versiunile traduse, predomină versiunea în limba engleză.

RU

Английская версия является оригинальной; другие языки переведены с английского. В случае расхождений между английской версией и переведенной версией английская версия имеет преимущественную силу.

EN	English	Original Version
ES	Español	Versión traducida
DE	Deutsch	Übersetzte Version
FR	Français	Version traduite
IT	Italiano	Versione tradotta
PT	Português	Versão traduzida
DA	Dansk	Oversat version
NL	Nederlands	Vertaalde versie
SV	Svenska	Översatt version
EL	Ελληνικα	Μεταφρασμένη έκδοση
BG	Български	Преведена версия
CS	Čeština	Přeložená verze
ET	Eesti	Tõlgitud versioon
HU	Magyar	Lefordított változat
LV	Latviešu	Tulkotā versija
LT	Lietuvių	Versta versija
PL	Polski	Tłumaczenie wersji oryginalnej
RO	Română	Versiune tradusă
RU	Русский	Переведенная версия

INDEX

1 GENERAL INFORMATION 1
2 NAME OF PARTS 3
3 GENERAL DIMENSIONS 3
4 INDOOR UNITS INSTALLATION 4
5 REFRIGERANT PIPING 9
6 DRAIN PIPING 10
7 ELECTRICAL WIRING 12

ÍNDICE

1 INFORMACIÓN GENERAL 15
2 NOMBRE DE LOS COMPONENTES 17
3 DIMENSIONES GENERALES 17
4 INSTALACIÓN DE LA UNIDAD INTERIOR 18
5 TUBERÍA DE REFRIGERANTE 23
6 TUBERÍA DE DESAGÜE 24
7 CABLEADO ELÉCTRICO 26

INHALTSVERZEICHNIS

1 ALLGEMEINE INFORMATIONEN 29
2 TEILEBEZEICHNUNG 31
4 INSTALLATION VON INNENGERÄTEN 32
5 KÄLTEMITTELLEITUNGEN 37
6 ABFLUSSLEITUNGEN 38
7 KABELANSCHLUSS 40

INDEX

1 INFORMATIONS GÉNÉRALES 43
2 NOMENCLATURE DES PIÈCES 45
3 DIMENSIONS GÉNÉRALES 45
4 INSTALLATION DE L'UNITÉ INTÉRIEURE 46
5 TUYAUTERIE FRIGORIFIQUE 51
6 TUYAU D'ÉVACUATION 52
7 CÂBLAGE ÉLECTRIQUE 54

INDICE

1 INFORMAZIONI GENERALI 57
2 NOME DEI COMPONENTI 59
3 DIMENSIONI GENERALI 59
4 INSTALLAZIONE DELL'UNITÀ INTERNA 60
5 LINEA REFRIGERANTE 65
6 LINEA DI DRENAGGIO 66
7 COLLEGAMENTI ELETTRICI 68

ÍNDICE

1 INFORMAÇÃO GERAL 71
2 NOME DAS PEÇAS 73
3 DIMENSÕES GERAIS 73
4 INSTALAÇÃO DAS UNIDADES INTERIORES 74
5 TUBAGEM DE REFRIGERANTE 79
6 TUBAGEM DE DESCARGA 80
7 LIGAÇÕES ELÉTRICAS 82

INDHOLDSFORTEGNELSE

1 GENEREL INFORMATION 85
2 NAVN PÅ DELE 87
3 GENERELLE MÅL 87
4 INSTALLATION AF INDENDØRSENHEDER 88
5 KØLEMIDDELRØR 93
6 AFLØBSRØR 94
7 ELEKTRISK LEDNINGSFØRING 96

INHOUDSOPGAVE

1 ALGEMENE INFORMATIE 99
2 NAMEN VAN ONDERDELEN 101
3 ALGEMENE AFMETINGEN 101
4 INSTALLATIE VAN BINNENUNITS 102
5 KOELLEIDINGEN 107
6 AFVOERLEIDING 108
7 ELEKTRISCHE BEDRADING 110

INNEHÅLLSFÖRTECKNING

1 ALLMÄN INFORMATION 113
2 DELARNAS NAMN 115
3 ALLMÄNA MÅTT 115
4 INSTALLATION AV INOMHUSENHETER 116
5 KYLRÖR 121
6 DRÄNERINGSRÖR 122
7 ELEKTRISK ANSLUTNING 124

ΕΥΡΕΤΗΡΙΟ

1 ΓΕΝΙΚΕΣ ΠΛΗΡΟΦΟΡΙΕΣ 127
2 ΟΝΟΜΑΤΑ ΕΞΑΡΤΗΜΑΤΩΝ 129
3 ΓΕΝΙΚΕΣ ΔΙΑΣΤΑΣΕΙΣ 129
4 ΕΓΚΑΤΑΣΤΑΣΗ ΕΣΩΤΕΡΙΚΩΝ ΜΟΝΑΔΩΝ 130
5 ΣΩΛΗΝΩΣΕΙΣ ΨΥΚΤΙΚΟΥ 135
6 ΣΩΛΗΝΩΣΕΙΣ ΑΠΟΧΕΤΕΥΣΗΣ 136
7 ΗΛΕΚΤΡΙΚΗ ΚΑΛΩΔΙΩΣΗ 138

ИНДЕКС

1 ОБЩА ИНФОРМАЦИЯ 141
2 НАЗВАНИЯ НА ЧАСТИТЕ 143
4 МОНТАЖ НА ВЪТРЕШНИТЕ ТЕЛА 144
5 ТРЪБИ ЗА ХЛАДИЛНИЯ АГЕНТ 149
6 ДРЕНАЖНИ ТРЪБИ 150
7 ЕЛЕКТРИЧЕСКО ОКАБЕЛЯВАНЕ 152

OBSAH

1 OBECNÉ INFORMACE 155
2 NÁZEV DÍLŮ 157
3 OBECNÉ ROZMĚRY 157
4 INSTALACE VNITŘNÍ JEDNOTKY 158
5 CHLADIVOVÉ POTRUBÍ 163
6 POTRUBÍ KONDENZÁTU 164
7 ELEKTROINSTALACE 166

INDEKS

1 ÜLDTEAVE 169
2 OSADE NIMED 171
3 ÜLDMÕÕTMED 171
4 SISESEADMETE PAIGALDAMINE 172
5 JAHUTUSTORUSTIK 177
6 ÄRAVOOLUTORUSTIK 178
7 ELEKTRIÜHENDUSED 180

TARTALOMJEGYZÉK

1 ÁLTALÁNOS INFORMÁCIÓK 183
2 RÉSZEK NEVE 185
3 ÁLTALÁNOS MÉRETEK 185
4 A BELTÉRI EGYSÉGEK TELEPÍTÉSE 186
5 A HŰTŐKÖZEG CSŐVEZETÉKE 191
6 VÍZELVEZETŐ CSÖVEK 192
7 ELEKTROMOS KÁBELEZÉS 194

INDEKSS

1 VISPĀRĪGA INFORMĀCIJA 197
2 DETAĻU NOSAUKUMS 199
3 VISPĀRĪGIE IZMĒRI 199
4 IEKŠTELPU IERĪCES UZSTĀDĪŠANA 200
5 DZESĒTĀJVIELAS CAURUĻVADS 205
6 DRENĀŽAS CAURUĻVADI 206
7 ELEKTROINSTALĀCIJA 208

INDEKSAS

1 BENDROJI INFORMACIJA 211
2 DALIŲ PAVADINIMAI 213
3 BENDRIEJI MATMENYS 213
4 VIDINIŲ ELEMENTŲ MONTAVIMAS 214
5 AUŠINIMO VAMZDIS 219
6 DRENAŽO VAMZDIS 220
7 ELEKTROS LAIDAI 222

SPIS TREŚCI

1 INFORMACJE OGÓLNE 225
2 CZĘŚCI SKŁADOWE 227
3 OGÓLNE WYMIARY URZĄDZENIA 227
4 MONTAŻ JEDNOSTKI WEWNĘTRZNEJ 228
5 RUROCIĄG CZYNNIKA CHŁODNICZEGO 233
6 PRZEWÓD ODPŁYWU SKROPLIN 234
7 PODŁĄCZENIE ELEKTRYCZNE 236

INDICE

1 INFORMAȚII GENERALE 239
2 DENUMIREA COMPONENTELOR 241
3 DIMENSIUNI GENERALE 241
4 INSTALAREA UNITĂȚILOR INTERIOARE 242
5 CONDUCTĂ DE AGENT FRIGORIFIC 247
6 CONDUCTĂ DE DRENAJ 248
7 CABLAJUL ELECTRIC 250

ОГЛАВЛЕНИЕ

1 ОБЩАЯ ИНФОРМАЦИЯ 253
2 НАЗВАНИЕ ДЕТАЛЕЙ 255
3 ОБЩИЕ РАЗМЕРЫ 255
4 УСТАНОВКА ВНУТРЕННЕГО БЛОКА 256
5 ТРУБОПРОВОД ХЛАДАГЕНТА 261
6 ДРЕНАЖНЫЙ ТРУБОПРОВОД 262
7 ЭЛЕКТРОПРОВОДКА 264

English

WARNING

BURST HAZARD

Do not allow air or any gas mixture containing oxygen into refrigerant cycle (i.e. piping)

WARNING

This symbol displayed on the unit indicates that this appliance is filled with R32, an odourless flammable refrigerant gas with low burning velocity (A2L class pursuant to ISO 817). If the refrigerant is leaked, there is a possibility of ignition if it enters in contact with an external ignition source.

CAUTION

This symbol displayed on the unit indicates that this appliance shall be handled by authorized service personnel only, referring to the Installation Manual.

CAUTION

This symbol displayed on the unit indicates that there is relevant information included in the Operation Manual and/or Installation Manual.

CAUTION

For more information, see the Installation and Operation Manual.

Español

ADVERTENCIA

RIESGO DE EXPLOSIÓN

Evite la entrada de aire o cualquier mezcla de gases que contenga oxígeno en el ciclo de refrigerante, por ejemplo, en las tuberías.

ADVERTENCIA

Este símbolo mostrado en el aparato indica que este está cargado con R32, un gas refrigerante inflamable e inodoro con una velocidad de combustión lenta (Clase A2L de acuerdo con ISO 817). Una fuga de refrigerante puede provocar un incendio si entra en contacto con una fuente de combustión externa.

PRECAUCIÓN

Este símbolo mostrado en el aparato indica que este debe ser manipulado únicamente por personal de un servicio autorizado con el soporte del manual de instalación.

PRECAUCIÓN

Este símbolo mostrado en el aparato indica que los manuales de funcionamiento y/o de instalación contienen información importante.

PRECAUCIÓN

Para más información, consulte el Manual de Instalación y Funcionamiento.

Deutsch

WARNUNG

BERSTGEFAHR

Lassen Sie nicht zu, dass Luft oder eine Sauerstoff enthaltene Gasmischung in den Kältemittelkreislauf (z. B. Rohrleitungen) gelangt.

WARNUNG

Dieses auf dem Gerät angezeigte Symbol zeigt an, dass das Gerät ist mit dem R32 geruchlosen brennbaren Kältemittel mit niedriger Brenngeschwindigkeit gefüllt (Klasse A2L gemäß ISO 817). Bei einem Kältemittelaustritt besteht die Gefahr der Entzündung, wenn das Kältemittel in Kontakt mit einer äußeren Zündquelle kommt.

VORSICHT

Dieses auf dem Gerät angezeigte Symbol zeigt an, dass dieses Gerät ein entzündbares Kältemittel verwendet. Bei einem Kältemittelaustritt besteht die Gefahr der Entzündung, wenn das Kältemittel in Kontakt mit einer äußeren Zündquelle kommt.

VORSICHT

Dieses auf dem Gerät angezeigte Symbol zeigt an, dass wichtige Informationen im Betriebshandbuch und/oder Installationshandbuch enthalten sind.

VORSICHT

Weitere Informationen finden Sie in der Installations- und betriebshandbuch.

Français

AVERTISSEMENT

DANGER D'ÉCLATEMENT

Évitez que de l'air ou un mélange de gaz contenant de l'oxygène ne pénètre dans le cycle frigorifique (c.-à-d. tuyauterie)

AVERTISSEMENT

Ce symbole affiché sur l'appareil indique que l'appareil est chargé avec R32, un gaz frigorigène inflammable sans odeur à basse vitesse de combustion (Classe A2L selon ISO 817). En cas de fuite de frigorigène, il existe un risque d'incendie si celui-ci est exposé à une source d'inflammation externe.

ATTENTION

Ce symbole affiché sur l'appareil indique que seul le personnel de maintenance autorisé doit manipuler l'équipement, en se reportant au manuel d'installation.

ATTENTION

Ce symbole affiché sur l'appareil indique que le manuel de fonctionnement et/ou le manuel d'installation contient des informations importantes.

ATTENTION

Pour plus d'informations, reportez-vous au Manuel d'installation et de fonctionnement.

Italiano

AVVERTENZA

PERICOLO DI SCOPPIO

Fare in modo che all'interno del ciclo di refrigerazione non entrino aria o qualsiasi miscela di gas contenente ossigeno (per es. le tubazioni).

AVVERTENZA

Questo simbolo visualizzato sull'unità indica che l'unità é caricata con R32, un gas refrigerante infiammabile e inodore con una velocità di combustione lenta (Classe A2L secondo ISO 817). Una perdita di refrigerante può provocare un incendio se entra a contatto con una fonte di combustione esterna.

AVVERTENZA

Questo simbolo visualizzato sull'unità indica che l'unità deve essere gestita solo da personale di servizio autorizzato, facendo riferimento al Manuale di Installazione.

AVVERTENZA

Questo simbolo visualizzato sull'unità indica che ci sono informazioni rilevanti incluse nel Manuale d'uso e/o nel Manuale di Installazione.

AVVERTENZA

Per ulteriori informazioni, consultare il Manuale d'installazione e d'uso.

Português

ATENÇÃO

PERIGO DE REBENTAMENTO

Não permitir a entrada de ar ou de qualquer mistura de gás com oxigénio para o ciclo de refrigeração (isto é, para tubagem).

ATENÇÃO

Este símbolo mostrado na unidade indica que a unidade contém R32, um gás refrigerante inflamável e inodoro com uma baixa velocidade de queima (Classe A2L de acordo com ISO 817). Em caso de fuga de refrigerante, existe a possibilidade de ignição se entrar em contacto com uma fonte de ignição externa.

CUIDADO

Este símbolo mostrado na unidade indica que a unidade deve ser manuseada apenas por pessoal autorizado, mediante consulta do Manual de Instalação.

CUIDADO

Este símbolo mostrado na unidade indica que o Manual de Funcionamento e/ou Instalação inclui informação relevante.

CUIDADO

Para mais informação, consulte o Manual de Instalaçao e de Funcionamiento.

Dansk

ADVARSEL

BRISTEFARE

Lad ikke luft eller en gasblanding, der indeholder ilt, komme ind i kølemiddelcyklussen (dvs. rørføringen)

ADVARSEL

Dette symbol vises på enheden angiver, at enheden er fyldt med R32, en brændbar og lugtfri kølemiddelgas med en langsom forbrændingshastighed (klasse A2L i henhold til ISO 817). Udslip af kølemiddel kan forårsage brand, hvis kølemidlet kommer i kontakt med en ekstern antændelseskilde.

FORSIGTIG

Dette symbol vises på enheden angiver, at enheden kun skal håndteres af autoriseret servicepersonale under henvisning til installationsmanualen.

FORSIGTIG

Dette symbol vises på enheden angiver, at der er relevante oplysninger, der er indeholdt i drifts- og/eller installationsmanualen.

FORSIGTIG

For yderligere information se installations- og betjeningsvejledningen.

Nederlands

WAARSCHUWING

BARSTGEVAAR

Laat geen lucht of een gasmengsel dat zuurstof bevat in de koelmiddelcyclus (d.w.z. leidingen).

WAARSCHUWING

Dit symbool op het apparaat geeft aan dat het apparaat is gevuld met R32, een geurloos ontvlambaar koelmiddel met een lage brandsnelheid (klasse A2L volgens ISO 817). Als het koelmiddel lekt, kan het ontbranden wanneer het in contact komt met een externe ontstekingsbron.

LET OP

Dit symbool op het apparaat geeft aan dat het apparaat alleen door bevoegd personeel mag worden gebruikt, met verwijzing naar de installatiehandleiding.

LET OP

Dit symbool op het apparaat geeft aan dat er relevante informatie is opgenomen in de gebruiksaanwijzing en / of installatiehandleiding.

LET OP

Meer informatie hierover vindt u in de installatie-en bedieningshandleiding.

Svenska

VARNING

SPRÄNGRISK

Låt ingen luft eller gasblandning innehållande syra komma in i kylmedelcykeln (t.ex. rörledning)

VARNING

Den här symbolen som visas på enheten indikerar att enheten är fylld med R32, ett luktfritt brandfarligt kylmedel med låg förbränningshastighet (A2L-klass enligt ISO 817). Om kylmedel läcker ut finns det risk för antändning om det kommer i kontakt med en extern antändningskälla.

VARNING

Den här symbolen som visas på enheten indikerar att enheten endast får hanteras av auktoriserad servicepersonal och i enlighet med installationsmanualen.

VARNING

Den här symbolen som visas på enheten indikerar att användarmanualen/installationsmanualen innehåller viktig information.

VARNING

För mer information, se referensguiden för installation- och drifthandbok.

Ελλhnika

ΠΡΟΕΙΔΟΠΟΙΗΣΗ

ΚΙΝΔΥΝΟΣ ΦΩΤΙΑΣ

Μην επιτρέπετε την είσοδο αέρα ή οποιοδήποτε μείγμα αερίου που περιέχει οξυγόνο στον κύκλο ψυκτικού μέσου (δηλαδή σωλήνωση)

ΠΡΟΕΙΔΟΠΟΙΗΣΗ

Αυτό το σύμβολο που εμφανίζεται στη μονάδα δείχνει ότι η μονάδα είναι γεμάτη με R32, ένα άοσμο εύφλεκτο ψυκτικό με χαμηλή ταχύτητα καύσης (κλάση A2L σύμφωνα με το πρότυπο ISO 817). Η διαρροή του ψυκτικού μέσου μπορεί να προκαλέσει πυρκαγιά αν έρθει σε επαφή με ένα εξωτερικό μέσο.

ΠΡΟΣΟΧΗ

Αυτό το σύμβολο που εμφανίζεται στη μονάδα δείχνει ότι η μονάδα πρέπει να πραγματοποιείται μόνο από εγκεκριμένο προσωπικό σέρβις σύμφωνα με το εγχειρίδιο εγκατάστασης.

ΠΡΟΣΟΧΗ

Αυτό το σύμβολο που εμφανίζεται στη μονάδα δείχνει ότι υπάρχουν σχετικές πληροφορίες στο εγχειρίδιο λειτουργίας και/ή στο εγχειρίδιο εγκατάστασης.

ΠΡΟΣΟΧΗ

Για περισσότερες πληροφορίες, ανατρέξτε στο Εγχειρίδιο εγκατάστασης και λειτουργίας.

Български

ПРЕДУПРЕЖДЕНИЕ

ОПАСНОСТ ОТ ИЗБУХВАНЕ

В цикъла на хладилния агент (т.е. в тръбите) не бива да се допуска проникването на въздух и каквато и да било друга газова смес.

ПРЕДУПРЕЖДЕНИЕ

Този символ, изобразен на изделието, показва, че този уред е запълнен с R32, леснозапалим хладилен газ без мирис и с ниска скорост на горене (клас A2L по ISO 817). Ако хладилният агент протече, възниква възможност от запалване, ако влезе в контакт с външен източник на запалване.

ВНИМАНИЕ

Този символ, изобразен на изделието, показва, че с този уред може да работят само упълномощени за тази цел сервизни техници и при спазване указанията от Ръководството за инсталиране.

ВНИМАНИЕ

Този символ, изобразен на изделието, показва, че в Ръководството за експлоатация и/или в Ръководството за инсталиране има съответната информация.

ВНИМАНИЕ

За повече информация виж Ръководството за инсталиране и експлоатация.

Čeština

VAROVÁNÍ

NEBEZPEČÍ TŘESKU

Nedopusťte, aby vzduch či jakákoli plynná směs obsahující kyslík pronikly do chladivového okruhu (např. potrubí).

VAROVÁNÍ

Tento symbol zobrazený na jednotce označuje, že náplní tohoto zařízení je R32, hořlavý chladivový plyn bez zápachu s mírnou hořlavostí (třída A2L podle ISO 817). Pokud chladivo unikne, existuje možnost vznícení, pokud se dojde ke kontaktu s externím zápalným zdrojem.

POZOR

Tento symbol zobrazený na jednotce označuje, že podle Návodu k instalaci smí toto zařízení obsluhovat pouze autorizovaný technický personál.

POZOR

Tento symbol zobrazený na jednotce označuje, že Návod k obsluze a/nebo v Návod k instalaci obsahuje relevantní informace.

POZOR

Více informací naleznete v Návodu k instalaci a obsluze.

Eesti

HOIATUS

LÕHKEMISOHT

Ärge laske jahutussüsteemi (s.o torustikku) õhku või gaasisegu, mis sisaldab hapnikku.

HOIATUS

See sümbol seadme peal näitab, et seade on täidetud lõhnatu, tuleohtliku, aeglase põlemiskiirusega jahutusgaasiga R32 (standardi ISO 817 järgi klass A2L). Kui jahutusvahendit lekib, võib see kokkupuutel välise süüteallikaga põlema süttida.

ETTEVAATUST

See sümbol seadme peal näitab, et seda seadet tohivad käsitseda ainult volitatud teenindustöötajad, kes lähtuvad paigaldusjuhendist.

ETTEVAATUST

See sümbol seadme peal näitab, et vajalikku teavet leiab kasutus- ja/või paigaldusjuhendist.

ETTEVAATUST

Lisateavet leiab paigaldus- ja/või kasutusjuhendist.

Magyar

FIGYELEM

FELSZAKADÁSVESZÉLY

Ne engedje, hogy a hűtőközegbe (pl. a csővezetékekbe) levegő vagy oxigéntartalmú gázkeverék kerüljön.

FIGYELEM

A készüléken megjelenő szimbólum azt jelzi, hogy a berendezés R32 hűtőközeggel van feltöltve, amely egy szagtalan, gyúlékony, alacsony égési sebességű (az ISO 817 szabvány értelmében A2L osztályú) hűtőközeg gáz. A hűtőközeg szivárgása esetén gyulladásveszély áll fenn, amennyiben a hűtőközeg külső gyújtóforrással érintkezik.

FIGYELMEZTETÉS

Ez a készüléken megjelenő szimbólum azt jelzi, hogy a berendezést csak felhatalmazott szervizszemélyzet kezelheti, a Telepítési útmutató alapján.

FIGYELMEZTETÉS

Ez a készüléken megjelenő szimbólum azt jelzi, hogy az Üzemeltetési útmutató és/vagy a Telepítési útmutató fontos információt tartalmaz az adott kérdésre vonatkozóan.

FIGYELMEZTETÉS

További információkért lásd a Telepítési és Üzemeltetési útmutatót.

Latviešu

BRĪDINĀJUMS

ŠALTS RISKS

Neļaujiet gaisam vai citiem skābekli saturošiem gāzes maisījumiem iekļūt aukstumaģenta ciklā (t.i., caurulēs)

BRĪDINĀJUMS

Šis uz ierīces parādītais simbols norāda, ka šī ierīce ir piepildīta ar R32, bez smakas un viegli uzliesmojošu dzesēšanas šķidruma gāzi ar zemu sadegšanas ātrumu (A2L klase saskaņā ar ISO 817). Ja aukstumaģents ir noplūdis, pastāv aizdegšanās iespēja, ja tas nonāk saskarē ar ārēju aizdegšanās avotu.

UZMANĪBU

Šis uz ierīces redzamais simbols norāda, ka ar šo ierīci drīkst rīkoties tikai pilnvarots servisa personāls, atsaucoties uz uzstādīšanas rokasgrāmatu.

UZMANĪBU

Šis uz ierīces redzamais simbols norāda, ka darbības rokasgrāmatā un/vai uzstādīšanas rokasgrāmatā ir iekļauta būtiska informācija.

UZMANĪBU

Papildinformāciju skatiet Instalācijas un ekspluatācijas rokasgrāmatā.

Lietuvių

PERSPĖJIMAS

SPROGIMO PAVOJUS

Neleiskite, kad į aušinimo ciklą (t. y. vamzdynus) patektų oro ar kitų dujų mišinių, kuriuose yra deguonies.

PERSPĖJIMAS

Šis ant elemento rodomas simbolis nurodo, kad šis prietaisas užpildytas R32, bekvapėmis degiomis aušinimo dujomis, turinčiomis mažą degimo greitį (A2L klasė pagal ISO 817). Jei aušinimo medžiaga nutekėjo ir ji liečiasi su išoriniu degimo šaltiniu, kyla užsidegimo galimybė.

ĮSPĖJIMAS

Šis ant elemento rodomas simbolis nurodo, kad su šiuo prietaisu gali dirbti tik įgalioti techninės priežiūros darbuotojai, remdamiesi Montavimo vadovu.

ĮSPĖJIMAS

Šis ant elemento rodomas simbolis nurodo, kad naudojimo vadove ir (arba) montavimo vadove yra informacijos.

ĮSPĖJIMAS

Daugiau informacijos rasite „Montavimo ir naudojimo vadove“.

Polski

OSTRZEŻENIE

ZAGROŻENIE WYBUCHEM

Niedopuszczalne jest przedostanie się powietrza lub mieszaniny gazowej zawierającej tlen do obiegu (tj. przewodów rurowych) czynnika chłodniczego.

OSTRZEŻENIE

Umieszczenie tego symbolu na jednostce oznacza, że jest ona napełniona czynnikiem chłodniczym R32, bezwonnym i palnym gazem o niskiej prędkości spalania (klasa A2L zgodnie z normą ISO 817). Wyciek chłodziwa może spowodować pożar, gdyby doszło do kontaktu z zewnętrznym źródłem zapłonu.

OSTROŻNIE

Umieszczenie tego symbolu na jednostce oznacza, że może być ona obsługiwana wyłącznie przez pracowników autoryzowanego serwisu w oparciu o informacje zawarte w Instrukcji instalacji.

OSTROŻNIE

Umieszczenie tego symbolu na jednostce oznacza, że w Instrukcji obsługi i/lub Instrukcji instalacji znajdują się ważne informacje na dany temat.

OSTROŻNIE

Szczegółowe informacje można znaleźć w Instrukcji instalacji i obsługi.

Română

AVERTISMENT

PERICOL DE DEFLAGRAȚIE

Nu permiteți pătrunderea aerului sau oricărui amestec de gaz care conține oxigen în ciclul agentului frigorific (adică în conducte).

AVERTISMENT

Această pictogramă afișată pe unitate indică faptul că acest aparat este umplut cu R32, un gaz frigorific inflamabil inodor, cu viteză de ardere redusă (clasa A2L conform standardului ISO 817). Pierderile de agent frigorific pot cauza pericol de aprindere dacă intră în contact cu o sursă de aprindere externă.

PRECAUȚIE

Această pictogramă afișată pe unitate indică faptul că acest aparat trebuie să fie manipulat doar de personal de service autorizat, respectându-se instrucțiunile din manualul de instalare.

PRECAUȚIE

Această pictogramă afișată pe unitate indică faptul că manualul de operare și/sau manualul de instalare conțin informații importante.

PRECAUȚIE

Pentru mai multe informații vă rugăm să consultați manualul de instalare și operare.

Русский

ПРЕДУПРЕЖДЕНИЕ

ВЗРЫВООПАСНОСТЬ

Не допускайте попадания воздуха или газовых смесей, содержащих кислород, в цикл охлаждения (т. е. трубопровод)

ПРЕДУПРЕЖДЕНИЕ

Этот символ, отображаемый на блоке, указывает на то, что данный прибор заполнен воспламеняющимся хладагентом без запаха R32 с низкой скоростью горения (класс A2L согласно ISO 817). В случае утечки хладагента существует вероятность возгорания при контакте с внешним источником возгорания.

ВНИМАНИЕ

Этот символ, отображаемый на блоке, указывает на то, что с этим устройством должен обращаться только авторизованный обслуживающий персонал, ссылаясь на Руководство по установке.

ВНИМАНИЕ

Этот символ, отображаемый на блоке, указывает на наличие соответствующей информации, включенной в Руководство по эксплуатации и / или Руководство по установке.

ВНИМАНИЕ

Для получения дополнительной информации см. Руководство по установке и эксплуатации.

English

RISK OF EXPLOSION

The compressor must be stopped before removing the refrigerant pipes.

All service valves must be fully closed after pumping down operation.

- Make sure that unit installation and refrigerant piping installation comply with applicable legislation in each country. Also, in Europe, EN378 must be complied, as it is the applicable standard.
- The supplementary information about the purchased products is supplied in a CD-ROM, which can be found bundled with the outdoor unit. In case that the CD-ROM is missing or it is not readable, please contact your HITACHI dealer or distributor.
- **PLEASE READ MANUALS AND THE FILES ON THE CD-ROM CAREFULLY BEFORE STARTING WORK ON THE INSTALLATION OF THE AIR CONDITIONING SYSTEM**. Failure to observe the instructions for installation, use and operation described in this documentation may result in operating failure including potentially serious faults, or even the destruction of the air conditioning system.
- Verify, in accordance with the manuals which appear in the outdoor and indoor units, that all the information required for the correct installation of the system is included. If this is not the case, contact your distributor.

Indoor Unit	Outdoor Unit
Installation and operation manual	Installation manual
	CD-ROM
	Additional safety manual for R32 refrigerant air conditioner and heat pump according to IEC 60335-2-40:2018

Español

RIESGO DE EXPLOSIÓN

Antes de retirar las tuberías de refrigerante debe detener el compresor.

Tras recuperar el refrigerante todas las válvulas de servicio deben estar completamente cerradas

- Asegúrese de que la instalación de la unidad y de la tubería de refrigerante cumplan con la legislación vigente de cada país. Asimismo, en Europa se debe cumplir la EN378, ya que es la norma aplicable.
- En el CD-ROM que se incluye con la unidad exterior encontrará información adicional acerca del producto adquirido. Si no tiene el CD-ROM o si es ilegible contacte con su proveedor o distribuidor HITACHI.
- **LEA ATENTAMENTE EL MANUAL Y EL CONTENIDO DEL CD-ROM ANTES DE INICIAR LAS TAREAS DE INSTALACIÓN DEL SISTEMA DE AIRE ACONDICIONADO.** El incumplimiento de las instrucciones de instalación, uso y funcionamiento descritas en este documento puede provocar fallos de funcionamiento potencialmente graves, o incluso la destrucción del sistema.
- Compruebe, en los manuales de las unidades interior y exterior, que dispone de toda la información necesaria para la correcta instalación del sistema. Si no es así, póngase en contacto con su distribuidor.

Unidad interior	Unidad exterior
Manual de Instalación y Funcionamiento	Manual de Instalación
	CD-ROM
	Manual de seguridad adicional para sistemas de aire acondicionado y bomba de calor con refrigerante R32 de acuerdo con la norma IEC 60335-2-40:2018

Deutsch

EXPLOSIONSGEFAHR

Der Kompressor muss abgeschaltet werden, bevor die Kältemittelleitungen entfernt werden.

Alle Betriebsventile müssen nach dem Abpumpbetrieb vollständig geschlossen sein.

- Stellen Sie sicher, dass die Anlageninstallation und die Kältemittelleitungsinstallation die anwendbare Gesetzgebung in jedem Land erfüllt. Auch in Europa muss EN378 erfüllt werden, da sie die anwendbare Norm ist.
- Die ergänzenden Informationen zu den erworbenen Produkten werden auf einer CD-ROM bereitgestellt, die im Paket mit dem Außengerät zu finden ist. Falls diese CD-ROM fehlen oder nicht lesbar sein sollte, setzen Sie sich bitte mit Ihrem HITACHI-Händler oder Vertragspartner in Verbindung.
- **LESEN SIE DIE VORLIEGENDE ANLEITUNG UND DIE DATEIEN AUF DER CD-ROM SORGFÄLTIG DURCH, BEVOR SIE MIT DER INSTALLATION DER KLIMAANLAGE BEGINNEN.** Die Nichtbeachtung der in der Produktdokumentation beschriebenen Installations-, Nutzungs- und Betriebshinweise kann nicht nur Funktionsstörungen, sondern auch mehr oder weniger schwere Schäden und im Extremfall sogar einen nicht zu behebenden Schaden an der Klimaanlage hervorrufen.
- Überprüfen Sie anhand der mit den Außen- und Innengeräten gelieferten Handbüchern, dass alle für die korrekte Installation des Systems erforderlichen Informationen vorhanden sind. Wenn dies nicht der Fall ist, wenden Sie sich an Ihren HITACHI-Händler.

Indoor Unit	Outdoor Unit
Installations-und betriebshandbuch	Installationshandbuch
	CD-ROM
	Zusätzliches Sicherheitshandbuch für eine Klimaanlage und eine Wärmepumpe mit R32-Kältemittel gemäß IEC 60335-2-40:2018

Français

RISQUE D'EXPLOSION

Veillez à arrêter le compresseur avant de retirer les tuyauteries frigorifiques.

Veillez à fermer complètement toutes les vannes de service après la vidange.

- Assurez-vous que l'installation des unités et de la tuyauterie frigorifique est conforme aux réglementations en vigueur dans chaque pays. En sachant qu'en Europe les installations doivent

obligatoirement satisfaire à la norme EN378.

- Avec le CD-ROM inclus dans le groupe extérieur vous trouverez l'information supplémentaire à propos du produit acquis. Si vous n'avez pas ce CD-ROM où il est illisible contactez avec votre fournisseur ou distributeur HITACHI.
- **VEUILLEZ LIRE LE MANUEL ET LES FICHIERS DU CD-ROM ATTENTIVEMENT AVANT DE COMMENCER LES TRAVAUX D'INSTALLATION DU SYSTÈME DE CONDITIONNEMENT D'AIR.** Le non-respect des instructions d'installation, d'utilisation et de fonctionnement décrites dans le présent document peut entraîner des pannes y compris des défaillances potentiellement graves, ou même la destruction du système de conditionnement d'air.
- Vérifiez, conformément aux instructions des manuels fournis avec les unités intérieures et les groupes extérieurs, que toutes les informations nécessaires à la bonne installation du système vous ont été fournies. Si ce n'est pas le cas, contactez votre distributeur.

Unité intérieure	Unité extérieure
Manuel d'installation et de fonctionnement	Manuel d'installation
	CD-ROM
	Manuel de sécurité supplémentaire pour climatiseur et pompe à chaleur avec réfrigérant R32, conformément à la norme IEC 60335-2-40:2018

Italiano

RISCHIO DI ESPLOSIONE

Il compressore deve essere arrestato prima di rimuovere i tubi del refrigerante.

Tutte le valvole di servizio devono essere completamente chiuse dopo lo svuotamento della pompa.

- Assicurarsi che l'installazione dell'unità e quella della linea del refrigerante siano conformi alla legislazione vigente in ciascun paese. Inoltre, in Europa, devono essere conformi alla norma EN378, in quanto è lo standard vigente.
- Le informazioni complete riguardo i prodotti acquistati sono forniti all'interno di un CD-ROM che può essere trovato insieme all'unità esterna. Nel caso in cui il CD-ROM non fosse presente o leggibile, contattare il proprio distributore o rivenditore HITACHI.
- **LEGGERE ATTENTAMENTE IL PRESENTE MANUALE E I FILE CONTENUTI NEL CD-ROM PRIMA DI INIZIARE LE OPERAZIONI DI INSTALLAZIONE DEL SISTEMA DI ARIA CONDIZIONATA.** Il mancato rispetto delle istruzioni di installazione, d'uso e di esercizio descritte nel presente documento potrà provocare errori di funzionamento, inclusi guasti potenzialmente gravi, o perfino la distruzione del sistema di aria condizionata.
- In base ai manuali forniti con le unità interne ed esterne, verificare di disporre di tutte le informazioni necessarie per l'installazione corretta del sistema. In caso contrario, contattare il proprio rivenditore.

Unità interna	Unità esterna
Manuale d'installazione e d'uso	Manuale di installazione
	CD-ROM
	Manuale di sicurezza aggiuntivo per climatizzatore e pompa di calore con refrigerante R32 in conformità con la norma IEC 60335-2-40:2018

Português

RISCO DE EXPLOSÃO

O compressor deve ser desligado antes da remoção dos tubos de refrigerante.

As válvulas de manutenção devem estar completamente fechadas depois da eliminação do refrigerante.

- Certifique-se de que a instalação da unidade e a instalação da tubagem de refrigerante cumprem a legislação aplicável em cada país. Na Europa, a norma EN378 deve ser cumprida, por ser a aplicável.
- A informação suplementar sobre os produtos adquiridos é providenciada num CD-ROM, fornecido juntamente com a unidade exterior. Contacte o seu distribuidor ou revendedor HITACHI, caso o CD-ROM esteja em falta ou seja ilegível.
- **LEIA ATENTAMENTE O MANUAL E OS FICHEIROS NO CD-ROM ANTES DE COMEÇAR A TRABALHAR NA INSTALAÇÃO DO SISTEMA DE AR CONDICIONADO.** A inobservância das instruções de instalação, utilização e funcionamento descritas neste documento pode ter como consequência falhas no funcionamento, incluindo danos potencialmente graves, ou mesmo a destruição do sistema de ar condicionado.
- Verifique, de acordo com os manuais das unidades exterior e interior, que está incluída toda a informação necessária para a instalação correta do sistema. Caso contrário, entre em contacto com o seu distribuidor.

Unidade Interior	Unidade Exterior
Manual de instalação e de funcionamento	Manual de instalação
	CD-ROM
	Manual de segurança adicional para ar condicionado e bomba de calor com refrigerante R32 de acordo com a norma IEC 60335-2-40:2018

Dansk

RISIKO FOR EKSPLOSION

Kompressoren skal stoppes, inden kølemiddelrørene fjernes.

Alle serviceventiler skal være helt lukkede, når kølemidlet er blevet fjernet.

- Sørg for, at installationen af enheden og kølemiddelrørene overholder den gældende lov i det pågældende land. I Europa gælder beskyttelsesstandard EN378.
- Alt supplerende informationsmaterialer om de anskaffede produkter findes på en CD-ROM, som ligger pakket sammen med udendørsenheden. I tilfælde af, at CD-ROMMEN mangler, eller hvis den ikke er læsbar, bedes du kontakte HITACHIs forhandler eller leverandør.

- **LÆS VENLIGST VEJLEDNINGEN OG FILERNE PÅ CD-ROMMEN GRUNDIGT IGENNEM, FØR DU PÅBEGYNDER INSTALLATIONEN AF KLIMAANLÆGGET.** Manglende overholdelse af anvisningerne vedrørende installation, brug og betjening beskrevet i denne dokumentation kan medføre driftsfejl, alvorlige defekter eller ødelæggelse af klimaanlægget.
- Kontroller, at alle de oplysninger, der er nødvendige for en korrekt montering af systemet, findes i manualerne til indendørs- og udendørsenhederne. Hvis dette ikke er tilfældet, skal du kontakte din distributør.

Indendørs enhed	Udendørs enhed
Installations- og betjeningsvejledning	Installationsmanual
	CD-ROM
	Ekstra sikkerhedsmanual til klimaanlæg og varmepumpe med R32-kølemiddel i henhold til IEC 60335-2-40:2018

Nederlands

EXPLOSIEGEVAAR

De compressor moet worden gestopt alvorens de koelmiddelpijpen te verwijderen.

Alle onderhoudskranen moeten volledig gesloten zijn na het pompen.

- Zorg ervoor dat de installatie van de unit en de leidingen voor het koelmiddel overeenkomen met de wetgeving uit elk land. In Europa moet tevens EN378 overeenkomen gezien het de toepasbare norm is.
- Aanvullende informatie over het gekochte product is beschikbaar op een cd-rom, die wordt meegeleverd met de buitenunit. Als deze cd-rom ontbreekt of niet leesbaar is, neem dan contact op met uw HITACHI-distributeur.
- **LEES DE HANDLEIDING EN DE BESTANDEN OP DE CD-ROM ZORGVULDIG DOOR VOORDAT U AAN DE INSTALLATIE VAN HET AIRCONDITIONINGSSYSTEEM BEGINT.** Als u de instructies voor de installatie, het gebruik en de werking zoals beschreven in deze documentatie niet opvolgt, kan dit leiden tot een slechte werking van het systeem, met inbegrip van ernstige storingen en zelfs de vernieling van het systeem.
- Controleer met behulp van de handleidingen van de buiten- en binnenunits of alle informatie die nodig is voor een juiste installatie van het systeem aanwezig is. Neem contact op met uw distributeur als dit niet het geval is.

Indoor Unit	Outdoor Unit
Installatie-en bedieningshandleiding	Installatiehandleiding
	CD-ROM
	Aanvullende veiligheidsinformatie voor R32 koelmiddel voor airconditioner en warmtepomp in overeenstemming met IEC 60335-2-40:2018

Svenska

RISK FÖR EXPLOSION

Kompression måste stängas av innan kylrören avlägsnas.

Alla serviceventiler måste stängas av ordentligt efter nedpumpning.

- Försäkra att installation av enheten och kylrör uppfyller tillämpbara bestämmelser för varje land. Inom Europa så måste man även uppfylla EN378 som tillämpbar standard.
- Ytterligare information om den förvärvade produkten finns på en CD-ROM som medföljer utomhusenheten. Om CD-ROM saknas eller är oläslig, vänligen kontakta er HITACHI-handlare eller återförsäljare.
- **LÄS IGENOM HANDBOKEN NOGGRANT INNAN DU PÅBÖRJAR INSTALLATIONEN AV LUFTKONDITIONDSYSTEMET.** Om inte instruktionerna för installation, användning och drift som beskrivs i denna dokumentation följs kan det leda till driftfel, inklusive eventuellt allvarliga fel, eller till och med att luftkonditioneringssystemet förstörs.
- Kontrollera, enligt handböckerna för inomhus- och utomhusenheterna, att all information som krävs för att utföra installationen av systemet korrekt finns med. Om så inte är fallet kontaktar du distributören.

Inomhusenhet	Utomhusenhet
Installation- och drifthandbok	Installationsmanual
	CD-ROM
	Extra säkerhetsmanual för R32-kylmedium i luftkonditioneringsapparat och värmepump, i enlighet med IEC 60335-2-40:2018

Ελλhnika

ΚΙΝΔΥΝΟΣ ΕΚΡΗΞΗΣ

Ο συμπιεστής πρέπει να έχει σταματήσει προτού αφαιρέσετε τους σωλήνες ψυκτικού μέσου.

Όλες οι βαλβίδες λειτουργίας πρέπει να είναι πλήρως κλειστές μετά την λειτουργία άντλησης.

- Βεβαιωθείτε ότι η εγκατάσταση της μονάδας και η εγκατάσταση της σωλήνωσης ψυκτικού μέσου τηρούν την ισχύουσα νομοθεσία της κάθε χώρας. Επίσης, στην Ευρώπη, πρέπει να τηρείται το EN378 καθώς είναι το πρότυπο που ισχύει.
- Όλες οι βοηθητικές πληροφορίες σχετικά με τα προϊόντα που έχετε αγοράσει περιλαμβάνονται στο CD-ROM μαζί με την εξωτερική μονάδα. Σε περίπτωση που δεν υπάρχει το CD-ROM ή δεν είναι αναγνώσιμο, επικοινωνήστε με τον διανομέα ή παροχέα της HITACHI.
- **ΔΙΑΒΑΣΤΕ ΚΑΙ ΕΞΟΙΚΕΙΩΘΕΙΤΕ ΜΕ ΤΟ ΕΓΧΕΙΡΙΔΙΟ ΚΑΙ ΤΑ ΑΡΧΕΙΑ ΤΟΥ CD-ROM ΠΡΟΤΟΥ ΞΕΚΙΝΗΣΕΤΕ ΜΕ ΤΗΝ ΕΓΚΑΤΑΣΤΑΣΗ ΤΟΥ ΣΥΣΤΗΜΑΤΟΣ ΚΛΙΜΑΤΙΣΜΟΥ.** Αν δεν λάβετε υπόψη τις οδηγίες εγκατάστασης, χρήσης και λειτουργίας που περιγράφονται σε αυτή την τεκμηρίωση, μπορεί να προκληθεί σφάλμα λειτουργίας, σημαντικά δυνητικά σφάλματα, ή ακόμη καταστροφή του συστήματος κλιματισμού.

- Βεβαιωθείτε, βάσει των εγχειριδίων των εξωτερικών και εσωτερικών μονάδων, ότι περιλαμβάνονται όλες οι απαιτούμενες πληροφορίες για τη σωστή εγκατάσταση του συστήματος. Αν δεν περιλαμβάνονται, επικοινωνήστε με το διανομέα σας.

Εσωτερική μονάδα	Εξωτερική μονάδα
Εγχειριδιο Εγκατασταση Και Λειτουργιας	Οδηγίες εγκατάστασης
	CD-ROM
	Επιπλέον οδηγίες ασφάλειας για ψυκτικό κλιματιστικού R32 και αντλία θέρμανσης σύμφωνα με το IEC 60335-2-40:2018

български

РИСК ОТ ВЗРИВ

Компресорът трябва да е напълно спрял, преди да се отстраняват тръбите за хладилния агент.

Всички обслужващи клапани трябва да са напълно затворени след операцията по изпомпване.

- Трябва да е сигурно, че монтажът на изделието и монтажът на тръбите за хладилния агент са в съответствие с приложимата нормативна уредба във всяка страна. В Европа задължително се спазва EN378, тъй като същият е приложимият стандарт.
- Допълнителната информация за закупените продукти се предлага на влизащ в комплекта CD-ROM, който се намира в един и същи пакет, залепен за външното тяло. В случай че CD-ROM липсва или не може да се чете, свържете се с вашия търговец или дистрибутор на Hitachi.
- **ПРЕДИ ЗАПОЧВАНЕ НА РАБОТА ПО МОНТАЖА НА КЛИМАТИЧНАТА ИНСТАЛАЦИЯ Е НЕОБХОДИМО ВНИМАТЕЛНО ДА ПРОЧЕТЕТЕ РЪКОВОДСТВАТА И ДА СЕ ЗАПОЗНАЕТЕ С ФАЙЛОВЕТЕ НА CD-ROM.**
- Неспазването на инструкциите по монтажа, употребата и експлоатацията, описани в тази документация, могат да доведат до експлоатационна повреда, включително до потенциално сериозни дефекти и дори до разрушаване на климатичната инсталация.
- Проверете дали цялата информация, необходима за правилния монтаж на инсталацията е включена в ръководствата за вътрешните и външните тела. Ако не е включена, свържете се с вашия дистрибутор.

Вътрешно тяло	Външно тяло
Ръководството за инсталиране и експлоатация	Ръководство за инсталиране
	CD-ROM
	Допълнително ръководство по безопасност при експлоатация на климатична инсталация с хладилен агент R32 и термопомпен агрегат съгласно IEC 60335-2-40:2018

Čeština

NEBEZPEČÍ VÝBUCHU

Kompresor je třeba před odstraněním chladivového potrubí zastavit.

Veškeré provozní ventily musí být před odčerpáním zcela uzavřené.

- Ujistěte se, že instalace jednotky a instalace chladivového potrubí splňují příslušné národní právní předpisy. Zároveň musí v Evropě splňovat EN378, neboť jde o příslušnou normu.
- Doplňkové informace o zakoupených produktech jsou dodávány na disku CD-ROM, který lze nalézt přiložený k venkovní jednotce. Pokud CD-ROM chybí nebo není čitelný, obraťte se na prodejce nebo distributora společnosti Hitachi.
- **NEŽ ZAČNETE S INSTALACÍ KLIMATIZAČNÍHO SYSTÉMU, PŘEČTĚTE SI, PROSÍM, DŮKLADNĚ NÁVODY A SOUBORY NA CD-ROMU.** Nedodržení pokynů pro instalaci, použití a provoz popsaných v této dokumentaci může mít za následek selhání provozu včetně případných vážných poruch nebo dokonce zničení klimatizačního systému.
- Zkontrolujte v souladu s manuály, které jsou součástí venkovní a vnitřní jednotky, zda jsou k dispozici všechny informace potřebné pro správnou instalaci systému. Pokud tomu tak není, kontaktujte svého distributora.

Vnitřní jednotka	Venkovní jednotka
Návod k instalaci a obsluze	Návod k instalaci
	CD-ROM
	Dodatečný bezpečnostní návod pro klimatizační jednotku a tepelné čerpadlo s chladivem R32, v souladu s IEC 60335-2-40:2018

Eesti

PLAHVATUSOHT

Enne jahutustorustiku eemaldamist tuleb kompressor tuleb seisma panna.

Pärast väljapumpamistoimingut tuleb kõik hooldusklapid täiesti kinni panna.

- Veenduge, et seadme paigaldus ja jahutustorustiku paigaldus vastab igas riigis kohaldatavatele õigusaktidele. Euroopas tuleb täita ka standardi EN378 nõudeid, sest see on kohaldatav standard.
- Lisateavet ostetud toodete kohta saab väliseadme külge kinnitatud CD-ROMilt. Kui CD-ROM on kadunud või ei ole loetav, võtke palun ühendust HITACHI edasimüüja või turustajaga.
- **PALUN LUGEGE ENNE ÕHUKONDITSIONEERI SÜSTEEMI PAIGALDUSEGA TÖÖTAMIST HOOLIKALT JUHEND JA CD-ROMi FAILID LÄBI.** Käesolevates dokumentides kirjeldatud paigaldus-, kasutus- ja tööjuhendi eiramine võib põhjustada tõrkeid seadme töös, sealhulgas potentsiaalselt ohtlikke rikkeid, või koguni õhukonditsioneerisüsteemi hävitada.
- Kontrollige vastavalt väli- ja siseseadme juurde pandud juhenditele, et kogu süsteemi õigesti paigaldamiseks vajalik teave on olemas. Kui see nii ei ole, võtke ühendust turustajaga.

Siseseade	Väliseade
Paigaldus- ja kasutusjuhend	Paigaldusjuhend
	CD-ROM
	Lisaohutusjuhend R32 jahutusvedelikuga õhukonditsioneeri ja soojuspumba kohta vastavalt standardile IEC 60335-2-40:2018

Magyar

ROBBANÁSVESZÉLY

A kompresszort a hűtőközeg csővezetékeinek eltávolítása előtt le kell állítani.

A szivattyúzás után minden szervizszelepet teljesen el kell zárni.

- Ellenőrizze, hogy a készülék telepítése és a hűtőközeg csővezetékeinek telepítése megfelel az egyes országokban alkalmazandó jogszabályoknak. Európában emellett az alkalmazandó EN378 szabvány előírásait kell betartani.
- A megvásárolt termékre vonatkozó további információt a kültéri egységhez mellékelt CD-ROM tartalmazza. Hiányzó vagy nem olvasható CD-ROM esetén kérjük, forduljon a Hitachi kereskedőjéhez vagy forgalmazójához.
- **KÉRJÜK, HASZNÁLAT ELŐTT OLVASSA EL AZ ÚTMUTATÓKAT ÉS A CD-ROMON TALÁLHATÓ TUDNIVALÓKAT A LÉGKONDICIONÁLÓ RENDSZER TELEPÍTÉSÉRE VONATKOZÓAN.** Az alábbi dokumentációban foglalt telepítési, használati és üzemeltetési utasítások figyelmen kívül hagyása működési hibát okozhat, beleértve a potenciálisan súlyos hibákat vagy akár a légkondicionáló rendszer tönkretételét is.
- A kültéri és beltéri egységekhez mellékelt útmutatók alapján ellenőrizze, hogy ezek minden információt tartalmaznak a rendszer helyes telepítéséhez. Ellenkező esetben forduljon a forgalmazóhoz.

Beltéri egység	Kültéri egység
Telepítési és Üzemeltetési útmutató	Telepítési útmutató
	CD-ROM
	Kiegészítő biztonsági útmutató az R32 hűtőközeggel működő légkondicionálóhoz és hőszivattyúhoz az IEC 60335-2-40:2018 szabványnak megfelelően

Latviešu

SPRĀDZIENA RISKS

Pirms aukstumaģenta cauruļu noņemšanas kompresors jāaptur.

Visiem apkopes vārstiem pēc sūknēšanas ir jābūt pilnībā aizvērtiem.

- Pārliecinieties, ka ierīces uzstādīšana un aukstumaģenta cauruļvadu uzstādīšana atbilst katrā valstī spēkā esošajiem tiesību aktiem. Arī Eiropā ir jāievēro EN378, jo tas ir piemērojamais standarts.
- Papildu informācija par iegādātajiem produktiem tiek piegādāta kompaktdiskā, kuru var atrast komplektā ar āra ierīci. Ja kompaktdisks ir pazudis vai tas nav nolasāms, lūdzu, sazinieties ar savu Hitachi izplatītāju vai izplatītāju.
- **LŪDZU, RŪPĪGI IZLASIET ROKASGRĀMATAS UN KOMPAKTDISKA FAILUS, PIRMS UZSĀKAT GAISA KONDICIONĒŠANAS SISTĒMAS UZSTĀDĪŠANAS DARBU.** Šajā dokumentācijā aprakstīto uzstādīšanas, izmantošanas un ekspluatācijas instrukciju neievērošanas gadījumā var rasties darbības traucējumi, ieskaitot potenciāli nopietnus defektus vai pat gaisa kondicionēšanas sistēmas iznīcināšanu.
- Saskaņā ar rokasgrāmatām, kas iekļautas āra un iekštelpu ierīču komplektā, pārbaudiet, vai ir iekļauta visa informācija, kas nepieciešama sistēmas pareizai uzstādīšanai. Ja tas tā nav, sazinieties ar izplatītāju.

Iekštelpu ierīce	Āra ierīce
Uzstādīšanas un lietošanas rokasgrāmata	Uzstādīšanas rokasgrāmata
	CD-ROM
	Papildu drošības rokasgrāmata R32 aukstumaģentam gaisa kondicionierim un siltumsūknim saskaņā ar IEC 60335-2-40:2018

Lietuviškai

SPROGIMO RIZIKA

Prieš ištuštinant aušinimo medžiagos vamzdžius turi būti sustabdytas kompresorius.

Išsiurbus visi eksploatavimo vožtuvai turi būti visiškai uždaryti.

- Įsitikinkite, kad elemento ir aušinimo vamzdynų montavimas atitinka kiekvienoje šalyje galiojančius įstatymus. Be to, Europoje turi būti laikomasi EN378, nes tai yra taikomas standartas.
- Papildoma informacija apie įsigytus produktus pateikiama kompaktiniame diske, kurį galima rasti kartu su išoriniu elementu. Jei trūksta kompaktinio disko arba jo negalima perskaityti, kreipkitės į savo Hitachi atstovą arba platintoją.
- **ATIDŽIAI PERSKAITYKITE VADOVUS IR RINKMENAS KOMPAKTINIUOSE DISKUOSE PRIEŠ PRADĖDAMI DARBUS, SUSIJUSIUS SU ORO KONDICIONAVIMO SISTEMOS MONTAVIMU.** Šiuose dokumentuose aprašytų montavimo, naudojimo ir eksploatavimo instrukcijų nesilaikymas gali sukelti triktį, įskaitant galimus rimtus sutrikimus ar netgi oro visišką kondicionavimo sistemos sugadinimą.
- Pagal išorinio ir vidinio elementų vadovus patikrinkite, ar pateikta visa informacija, reikalinga tinkamam sistemos sumontavimui. Jei taip nėra, kreipkitės į platintoją.

Vidinis elementas	Išorinis elementas
Montavimo ir naudojimo vadovas	Montavimo vadovas
	Kompaktinis diskas
	Papildomas R32 aušinimo skysčio oro kondicionieriui ir šilumos siurbliui saugos vadovas pagal IEC 60335-2-40:2018

Polski

RYZYKO WYBUCHU

Przed odłączeniem przewodów rurowych czynnika chłodniczego należy wyłączyć sprężarkę.

Po odzyskaniu chłodziwa, niezbędne jest całkowite zamknięcie wszystkich zaworów serwisowych.

- Należy upewnić się, że montaż jednostki i przewodów rurowych czynnika chłodniczego spełnia przepisy

prawne obowiązujące w danym kraju. Ponadto w Europie wymagane jest przestrzeganie normy EN378, która stanowi obowiązujący standard.

- Dodatkowe informacje o nabytym produkcie znajdują się na płycie CD-ROM, która została dołączona do jednostki zewnętrznej. Jeżeli w komplecie brakuje tej płyty lub nie nie jest możliwe jej odczytanie, prosimy o skontaktowanie się z przedstawicielem handlowym lub dystrybutorem firmy Hitachi.
- **PRZED PRZYSTĄPIENIEM DO MONTAŻU INSTALACJI KLIMATYZACYJNEJ, NALEŻY ZAPOZNAĆ SIĘ TREŚCIĄ NINIEJSZEJ INSTRUKCJI ORAZ ZAWARTOŚCIĄ DOŁĄCZONEJ PŁYTY CD-ROM.** Nieprzestrzeganie prezentowanych tutaj zaleceń, dotyczących montażu, użytkowania i obsługi urządzeń, grozi ich awarią, włącznie z potencjalnie niebezpiecznymi awariami, a nawet zniszczeniem instalacji klimatyzacyjnej.
- Należy upewnić się, że instrukcje instalacji i obsługi jednostek wewnętrznych i zewnętrznych klimatyzatorów zawierają wszelkie niezbędne zalecenia odnoszące się do prawidłowego wykonania związanych z instalacją czynności montażowych. Gdyby tak nie było, należy skontaktować się z dystrybutorem.

Jednostka wewnętrzna	Jednostka zewnętrzna
Instrukcja instalacji i obsługi	Instrukcja instalacji
	Płyta CD-ROM
	Dodatkowa instrukcja bezpieczeństwa, dotycząca klimatyzatorów i pomp ciepła z czynnikiem chłodniczym R32, zgodna z normą IEC 60335-2-40:2018

Română

RISC DE EXPLOZIE

Trebuie să opriți compresorul înainte de a decupla conductele de agent frigorific.

Toate supapele de serviciu trebuie să fie complet închise după finalizarea operației de evacuare a agentului frigorific.

- Asigurați-vă că instalarea unității și a conductei de agent frigorific respectă legislația națională aplicabilă. În Europa trebuie respectat și standardul EN378.
- Informații suplimentare despre produsele achiziționate sunt furnizate pe un CD-ROM, care poate fi găsit împreună cu unitatea exterioară. În cazul în care CD-ROM-ul lipsește sau nu poate fi citit, contactați distribuitorul sau centrul autorizat Hitachi.
- **VĂ RUGĂM CITIȚI CU ATENȚIE MANUALELE ȘI FIȘIERELE DE PE CD-ROM ÎNAINTE DE A ÎNCEPE SĂ LUCRAȚI LA INSTALAREA SISTEMULUI DE AER CONDIȚIONAT.** Nerespectarea instrucțiunilor de instalare, utilizare și operare descrise în această documentație poate conduce la defecțiuni de funcționare, inclusiv la defecțiuni potențial grave sau chiar la distrugerea sistemului de aer condiționat.
- Verificați, în conformitate cu manualele care apar în unitățile exterioare și interioare, că sunt incluse toate informațiile necesare pentru instalarea corectă a sistemului. În caz contrar, contactați distribuitorul.

Unitate interioară	Unitate exterioară
Manual de instalare si operare	Manual de instalare
	CD-ROM
	Manual de siguranță suplimentar pentru aparatul de aer condiționat cu agent frigorific R32 și pompă de căldură conform IEC 60335-2-40:2018

Русский

РИСК ВЗРЫВА

Перед снятием труб для циркуляции хладагента компрессор должен быть остановлен.

После откачки все сервисные клапаны должны быть полностью закрыты.

- Убедитесь, что установка блока и трубопровода хладагента выполнены в соответствии с действующим законодательством в каждой стране. Помимо этого, в Европе необходимо соблюдать норму EN378, которая является применимым стандартом.
- Дополнительная информация о приобретенных продуктах поставляется на компакт-диске, который можно найти в комплекте с наружным блоком. Если компакт-диск отсутствует или он не читается, обратитесь к дилеру или дистрибьютору Hitachi.
- **ВНИМАТЕЛЬНО ПРОЧИТАЙТЕ РУКОВОДСТВА И ФАЙЛЫ НА КОМПАКТ-ДИСКЕ ПЕРЕД НАЧАЛОМ РАБОТЫ ПО УСТАНОВКЕ СИСТЕМЫ КОНДИЦИОНИРОВАНИЯ ВОЗДУХА.** Несоблюдение инструкций по установке, применению и эксплуатации, описанных в этой документации, может привести к сбоям в работе, включая потенциально серьезные неисправности или даже повреждение системы кондиционирования.
- Убедитесь, что в руководствах, прилагаемых к наружным и внутренним блокам, содержится вся информация, необходимая для правильной установки системы. Если это не так, обратитесь к своему дистрибьютору.

Внутренний блок	Наружный блок
Руководство по установке и эксплуатации	Руководство по установке
	Компакт-диск
	Дополнительное руководство по безопасности для хладагента R32 для кондиционера и теплового насоса в соответствии с IEC 60335-2-40:2018

English

R32 Refrigerant circuit

The unit installation and refrigerant piping should comply with the relevant local and national regulations for the designed refrigerant.

Due to R32 refrigerant and depending on final refrigerant charge amount, a minimum floor area for installation must be considered.

- If total refrigerant charge amount <1.84 kg, there are no additional minimum floor area requirements.
- If total refrigerant charge amount ≥1.84 kg, there are additional minimum floor area requirements to be checked.

◆ Minimum area requirements

In case of total refrigerant amount ≥1.84 kg, the unit should be installed, operated and stored in a room with a floor area larger than the minimum criteria. Use following graphic and table to determine these minimum criteria.

NOTE

In case of not achieving the minimum floor area, contact with your dealer.

For further information about refrigerant charge refer to the Outdoor Unit Installation Manual.

Español

Circuito de refrigerante R32

La instalación de la unidad y de la tubería de refrigerante debe cumplir con las normativas locales y nacionales relevantes específicas para el refrigerante.

Por el uso de refrigerante R32 y en función de la carga de refrigerante final, se debe tener en cuenta una área de suelo mínima para la instalación.

- Si la cantidad total de carga de refrigerante <1,84 kg, no se aplican requerimientos de área de suelo mínima adicionales.
- Si la cantidad total de carga de refrigerante ≥1,84 kg, hay que comprobar los requerimientos de área de suelo mínima adicionales.

◆ Requerimientos de área mínima

En caso de que la cantidad total de refrigerante ≥1,84 kg, la unidad se debería instalar, poner en funcionamiento y almacenar en un espacio con una área de suelo mayor que la de los criterios mínimos: Utilice la tabla y el gráfico que hay a continuación para determinar dichos criterios mínimos.

NOTA

En caso de no disponer del área de suelo mínima, contacte con su proveedor.

Para más información sobre la carga de refrigerante, consulte el manual de instalación de la unidad exterior.

Deutsch

R32 Kältemittelkreislauf

Die Anlageninstallation und die Kältemittelleitungen müssen die entsprechenden lokalen und nationalen Vorschriften für das konzipierte Kältemittel einhalten.

Wegen des Kältemittels R32 und abhängig von der endgültigen Kältemittelmenge, muss eine Mindestbodenfläche für die Installation berücksichtigt werden.

- Wenn die Gesamtkältemittelmenge <1,84 kg beträgt, gibt es keine zusätzlichen Anforderungen an die Mindestbodenfläche.
- Wenn die Gesamtkältemittelmenge ≥1,84 kg beträgt, gibt es zusätzliche Anforderungen an die Mindestbodenfläche, die geprüft werden müssen.

◆ Mindestflächenanforderungen

Falls die Gesamtkältemittelmenge ≥1,84 kg ist, muss die Anlage in einen Raum mit einer Bodenfläche größer als das Mindestkriterium installiert, betrieben und aufgestellt werden. Benutzen Sie die folgende Grafik und Tabelle, um dieses Mindestkriterium zu bestimmen.

HINWEIS

Falls die Mindestbodenfläche nicht erzielt werden kann, kontaktieren Sie Ihren Händler.

Weitere Informationen über die Kältemittelmenge finden Sie im Installationshandbuch des Außengeräts

Français

Circuit du frigorigène R32

L'installation des unités et de la tuyauterie frigorifique doit satisfaire aux réglementations locales et nationales pertinentes relatives au frigorigène utilisé.

En raison du frigorigène R32 et de la quantité finale de charge de frigorigène, il est nécessaire lors de l'installation de prévoir une surface au sol minimale.

- Si le quantité totale de charge de fluide frigorigène est <1,84 kg, il n'est alors pas nécessaire de tenir compte des exigences de surface au sol minimale.
- Si le quantité totale de charge de fluide frigorigène est ≥1,84 kg, il est nécessaire de prévoir une surface au sol minimale.

◆ Exigences de surface minimale

Si la quantité de frigorigène totale est ≥1,84 kg, l'unité doit alors être installée, utilisée et conservée dans une pièce dont la surface au sol est supérieure à la valeur minimale exigée. Reportez-vous aux graphiques suivants pour déterminer cette valeur minimale.

REMARQUE

S'il s'avère impossible de satisfaire à la surface au sol minimale requise, veuillez contacter votre fournisseur.

Pour de plus amples informations sur les travaux de charge de fluide frigorigène, consultez le Manuel d'installation du groupe extérieur.

Italiano

Circuito del refrigerante R32

L'installazione dell'unità e quella della linea del refrigerante devono essere conformi alle normative locali e nazionali relative al refrigerante progettato.

A causa del refrigerante R32 e in base alla quantità finale di carica di refrigerante, deve essere considerata una superficie minima di pavimento per l'installazione.

- Se la quantità totale di carica di refrigerante è <1,84 kg, non ci sono ulteriori requisiti di superficie minima per il pavimento.
- Se la quantità totale di carica di refrigerante è ≥1,84 kg, devono essere verificati ulteriori requisiti di superficie minima per il pavimento.

◆ Requisiti di superficie minima

Se la quantità totale di refrigerante è ≥1,84 kg, l'unità deve essere installata, utilizzata e conservata in una stanza con una superficie maggiore rispetto ai requisiti minimi. Fare riferimento al grafico e alla tabella di seguito riportati per determinare i requisiti minimi.

NOTA

Se non si raggiunge la superficie minima, contattare il rivenditore.

Per ulteriori informazioni sulla carica di refrigerante consultare il Manuale di installazione dell'unità esterna.

Português

Circuito de refrigerante R32

A instalação da unidade e a tubagem de refrigerante devem cumprir os regulamentos nacionais e locais para o refrigerante designado.

Devido ao refrigerante R32 e dependendo da quantidade de carga de refrigerante final, deve ser considerada uma área de piso mínima para a instalação.

- Se a quantidade de carga de refrigerante total for <1,84 kg, não existem requisitos adicionais de área de piso mínima.
- Se a quantidade de carga de refrigerante total for ≥1,84 kg, existem requisitos adicionais de área de piso mínima a cumprir.

◆ Requisitos de área mínima

Se a quantidade de refrigerante total for ≥1,84 kg, a unidade deve ser instalada, funcionar e ser guardada numa divisão com uma área de piso maior que os critérios mínimos. Utilize o seguinte gráfico e tabela para determinar estos critérios mínimos.

NOTA

Se não atingir a área de piso mínima, contacte o seu distribuidor.

Para mais informação sobre as tarefas de carga de refrigerante, consulte o Manual de instalação da unidade exterior.

Dansk

R32 Kølemiddelkredsløb

Installationen af enheden og af kølemiddelrørene skal overholde alle relevante lokale og nationale forskrifter for det pågældende kølemiddel.

Som følge af R32 og afhængig af den endelige mængde af kølemiddel påfyldt, skal installationen have et mindste gulvareal.

- Hvis samlet mængde af påfyldt kølemiddel er <1,84 kg, kræves der ikke noget ekstra gulvareal.
- Hvis samlet mængde af påfyldt kølemiddel er ≥1,84 kg, skal krav til ekstra gulvareal tages i betragtning.

◆ Krav til mindsterareal

Hvis den samlede mængde af kølemiddel er ≥1,84 kg, skal enheden installeres, betjenes og opbevares i et rum med et gulvareal, der er større end minimumskriterierne. Brug følgende diagram og tavle for at bestemme disse minimumskriterier.

BEMÆRK

Hvis mindste gulvareal ikke kan overholdes, skal du kontakte din forhandler.

Yderligere information om påfyldning af kølemiddel findes i Installationsvejledning til udendørsenheden.

Nederlands

R32 Koelmiddelcircuit

De installatie van de unit en de koelmiddelleidingen moeten zich aan de lokale en nationale wetgeving voor het gewenste koelmiddel toepassen.

Gezien het R32 koelmiddel en afhankelijk van de uiteindelijke hoeveelheid koelmiddel, moet er rekening worden gehouden met een minimale vloeroppervlakte voor de installatie.

- Als de totale hoeveelheid koelmiddel <1,84 kg is dan is er geen extra minimale vloeroppervlakte vereist.
- Als de totale hoeveelheid koelmiddel ≥1,84 kg is dan moet de vereiste extra minimale vloeroppervlakte worden geverifieerd.

◆ Minimale oppervlakte vereiste

In het geval de hoeveelheid totale koelmiddel ≥1,84 kg moet de unit in een kamer worden geïnstalleerd, gebruikt en opgeborgen met een grotere oppervlakte dan de minimale criteria. Raadpleeg de hieronder aangegeven grafiek en tabel om deze minimale vereiste te bepalen.

OPMERKING

Raadpleeg uw leverancier wanneer u niet aan de vereiste minimale vloeroppervlakte vooldoet.

Voor meer informatie over het bijvullen van koudemiddel raadpleegt u de installatiehandleiding van de buitenunit.

Svenska

R32 Kylkrets

Installationen av enhet och kylrör måste uppfylla alla relevanta lokala och nationella bestämmelser för det avsedda kylmedlet.

På grund av kylmedlet R32 och beroende på slutlig mängd kylmedel, så måste en minsta golvyta för installation beaktas.

- Om den totala mängden kylmedel understiger 1,84 kg så krävs ingen ytterligare minsta golvyta.
- Om den totala mängden kylmedel uppnår eller överstiger 1,84 kg så den minsta golvytan kontrolleras.

◆ Krav på minsta yta

Vid en total mängd kylmedel ≥1,84 kg, så ska enheten installeras, köras och förvaras i ett rum med en golvyta som överstiger minimikravet. Använd följande grafik och tabell för att fastställa dessa minimikrav:

OBS!

Om du inte kan uppnå den minsta golvytan, kontakta din återförsäljare.

För mer information om påfyllning av kylmedium, se utomhusenhetens Installationshandbok.

Ελλhnika

R32 Κύκλωμα ψυκτικού

Η εγκατάσταση της μονάδας και η σωλήνωση ψυκτικού πρέπει να τηρεί τον σχετικό κώδικα και τους εθνικούς κανονισμούς για το ψυκτικό που προορίζεται.

Λόγω του ψυκτικού R32 και ανάλογα την τελική ποσότητα πλήρωσης με ψυκτικό μέσο, πρέπει να λάβετε υπόψη μία ελάχιστη επιφάνεια δαπέδου.

- Αν η συνολική ποσότητα πλήρωσης με ψυκτικό μέσο <1,84 kg, δεν υπάρχουν επιπλέον απαιτήσεις για ελάχιστη επιφάνεια δαπέδου.
- Αν η συνολική ποσότητα πλήρωσης με ψυκτικό μέσο ≥1,84 kg, δεν υπάρχουν επιπλέον απαιτήσεις για ελάχιστη επιφάνεια δαπέδου που πρέπει να ελέγξετε.

◆ Απαιτήσεις για ελάχιστη επιφάνεια

Σε περίπτωση που η συνολική ποσότητα πλήρωσης με ψυκτικό μέσο ≥1,84 kg, η μονάδα πρέπει να εγκατασταθεί, να λειτουργεί και να αποθηκεύεται σε ένα δωμάτιο με επιφάνεια δαπέδου μεγαλύτερη από το ελάχιστο κριτήριο. Χρησιμοποιείστε το παρακάτω γραφικό και τον πίνακα για να προσδιορίσετε αυτά τα ελάχιστα κριτήρια.

ΣΗΜΕΙΩΣΗ

Σε περίπτωση που δεν υπάρχει η ελάχιστη επιφάνεια δαπέδου, επικοινωνήστε με τον προμηθευτή σας.

Για περισσότερες πληροφορίες σχετικά με την πλήρωση με ψυκτικό μέσο ανατρέξτε στο εγχειρίδιο εγκατάστασης της εξωτερικής μονάδας.

Български

Кръг на хладилния агент R32

Монтажът на изделието и тръбите за хладилния агент следва да съответстват на съответните разпоредби в страната, отнасящи се за предназначения за изделието хладилен агент.

Минималната площ за монтажа трябва да се съобрази с хладилния агент R32 и с крайното количество хладилен заряд.

- Ако общото количество хладилен заряд <1,84 kg, към минималната площ за монтажа няма допълнителни изисквания.
- Ако общото количество хладилен заряд ≥1,84 kg, трябва да се провери какви допълнителни изисквания има към минималната площ за монтажа.

◆ Изисквания към минималната площ

Ако общото количество хладилен заряд ≥1,84 kg, изделието следва да се монтира, експлоатира и съхранява в помещение с подова площ, по-голяма от минималните критерии. За определяне на тези минимални критерии се използват следните графика и таблица.

ЗАБЕЛЕЖКА

В случай че не се получава минималната подова площ е необходимо да се свържете с продавача.

Допълнителни справки за хладилния заряд могат да се правят в Ръководството за инсталиране на външното тяло.

Čeština

Chladivový okruh R32

Instalace jednotky a chladivového potrubí musí splňovat příslušné místní a národní předpisy týkající se určeného chladiva.

S ohledem na chladivo R32 a podle konečného množství chladivové náplně je třeba počítat s minimální rozlohou instalační plochy.

- Pokud je celkové množství chladivové náplně <1,84 kg, nevztahují se na minimální rozlohu instalační plochy žádné dodatečné požadavky.
- Pokud je celkové množství chladivové náplně ≥1,84 kg, je třeba přihlédnout k dodatečným požadavkům týkajících se minimální rozlohy instalační plochy.

◆ Požadavky na minimální plochu

Pokud je celkové množství chladivové náplně ≥1,84 kg, musí být se jednotka instalovat, provozovat a skladovat v místnosti o rozloze větší stanoví minimální kritéria. K určení tohoto minimálního kritéria použijte následující graf a tabulku.

POZNÁMKA

Pokud nesplňujete požadavky na minimální plochu, kontaktujte svého prodejce.

Více informací o chladivové náplni naleznete v Návodu k instalaci venkovní jednotky.

Eesti

R32 Jahutussüsteem

Seadme paigaldus ja jahutustorustik peab olema vastavuses ette nähtud jahutusvahendile kehtivate asjakohaste kohalike ja üleriigiliste eeskirjadega.

Jahutusvahendi R32 tõttu ja olenevalt lõplikust jahutusvahendi täitekogusest tuleb arvestada paigaldamiseks vajaliku minimaalse pindala nõudega.

- Kui kogu jahutusvahendi täitekogus on väiksem kui <1,84 kg, siis täiendavaid minimaalse põrandapinna nõudeid ei ole.
- Kui kogu jahutusvahendi täitekogus on suurem kui või võrdne ≥1,84 kg, siis tuleb kontrollida täiendavaid minimaalse põrandapinna nõudeid.

◆ Minimaalne pindala nõuded

Kui jahutusvahendi kogus kokku on ≥1,84 kg, tuleb seade paigaldada, seadmega töötada ja seadet hoida ruumis, mille põranda pindala on minimaalsest nõutavast pindalast suurem. Nende miinimumnõuete kindlaks määramiseks kasutage järgmist graafikut ja tabelit.

MÄRKUS

Kui minimaalse põrandapinna nõuet ei saa täita, võtke ühendust edasimüüjaga.

Lisateavet jahutusvahendi täitekoguse kohta leiab väliseadme paigaldusjuhendist.

Magyar

R32 Hűtőközegkör

A készülék telepítésének és a hűtőközeg csővezetékeinek meg kell felelniük a tervezett hűtőközegre vonatkozó helyi és nemzeti szabályozásoknak.

Az R32 hűtőközegből adódóan és a betöltött hűtőközeg végleges mennyiségétől függően minimális telepítési alapterülettel kell számolni.

- Ha a betöltött hűtőközeg összmennyisége <1,84 kg, akkor nincs további minimális alapterület-követelmény.
- Ha a betöltött hűtőközeg összmennyisége ≥1,84 kg, akkor további minimális alapterület-követelményeket kell szem előtt tartani.

◆ Minimális alapterület-követelmények

Ha a betöltött hűtőközeg összmennyisége ≥1,84 kg, a készüléket a minimálisnál nagyobb alapterületű helyiségben kell telepíteni, üzemeltetni és tárolni. Ezeket a minimális követelményeket az alábbi ábra és táblázat segítségével kell meghatározni.

MEGJEGYZÉS

Ha a helyiség területe a minimális alapterületnél kisebb, forduljon a forgalmazóhoz.

A hűtőközeg mennyiségére vonatkozó további információkért lásd a kültéri egység Telepítési útmutatóját.

Latviešu

R32 Aukstumaģenta kontūrs

Ierīces uzstādīšanai un aukstumaģenta cauruļvadiem jāatbilst attiecīgajiem vietējiem un nacionālajiem noteikumiem par projektēto aukstumaģentu.

Sakarā ar R32 aukstumaģenta daudzumu un atkarībā no aukstumaģenta galīgās uzlādes daudzuma, ir jāņem vērā minimālā grīdas platība uzstādīšanai.

- Ja kopējais aukstumaģenta uzlādes daudzums ir <1,84 kg, papildu minimālās grīdas platības prasības nav noteiktas.
- Ja kopējais aukstumaģenta uzlādes daudzums ir ≥1,84 kg, ir jāpārbauda arī papildu minimālās grīdas platības prasības.

◆ Minimālās platības prasības

Ja kopējais aukstumaģenta daudzums ir ≥1,84 kg, ierīce jāuzstāda, jādarbina un jāuzglabā telpā, kuras grīdas platība ir lielāka par minimālajiem kritērijiem. Izmantojiet šo grafiku un tabulu, lai noteiktu šos minimālos kritērijus.

PIEZĪME

Ja netiek sasniegta minimālā grīdas platība, sazinieties ar izplatītāju.

Papildinformācijai par aukstumaģenta uzlādi skatiet "Āra ierīces uzstādīšanas rokasgrāmatu".

Lietuviškai

R32 aušinimo grandinė

Elemento montavimas ir aušinimo vamzdynai turi atitikti galiojančius vietinius ir nacionalinius reikalavimus, keliamus suprojektuotai aušinimo medžiagai.

Dėl R32 aušinimo medžiagos ir priklausomai nuo galutinio aušinimo medžiagos kiekio, reikia atsižvelgti į mažiausią grindų plotą montavimui.

- Jei bendras aušinimo medžiagos užpildymo kiekis yra <1,84 kg, papildomi mažiausio grindų ploto reikalavimai nekeliami.
- Jei bendras aušinimo medžiagos užpildymo kiekis yra ≥1,84 kg, reikia patikrinti ir papildomus mažiausio grindų ploto reikalavimus.

◆ Minimalūs ploto reikalavimai

Jei bendras aušinimo medžiagos kiekis yra ≥1,84 kg, elementą reikia sumontuoti, naudoti ir laikyti patalpoje, kurios grindų plotas didesnis nei minimalūs kriterijai. Norėdami nustatyti šiuos minimalius kriterijus, naudokite toliau pateiktą grafiką ir lentelę.

PASTABA

Jei neturima mažiausio grindų ploto, susisiekite su pardavėju.

Daugiau informacijos apie aušinimo medžiagos užpildymą rasite išorinio elemento Montavimo vadove.

Polski

Obieg czynnika chłodniczego R32

Montaż jednostki i przewodów rurowych czynnika chłodniczego powinien spełniać obowiązujące w odniesieniu do niego lokalne i krajowe przepisy.

Uwzględniając zastosowanie czynnika chłodniczego R32 i łączną ilość zładu w instalacji, niezbędne jest zapewnienie minimalnej powierzchni podłogi.

- Jeżeli całkowita ilość czynnika chłodniczego <1,84 kg, przestrzeganie zaleceń dotyczących minimalnej powierzchni podłogi nie jest konieczne.
- Jeżeli całkowita ilość czynnika chłodniczego ≥1,84 kg, istnieją dodatkowe wymagania w tym zakresie, które należy uwzględnić.

◆ Minimalna wymagana powierzchnia

W przypadku całkowitej ilości czynnika chłodniczego ≥1,84 kg, instalacja oraz działanie i przechowywanie jednostki jest możliwe wyłącznie w pomieszczeniu o powierzchni podłogi zgodnej z przyjętymi minimalnymi kryteriami w tym zakresie. W oparciu o zamieszczoną poniżej tabelę i wykres można określić, czy kryteria te są spełnione.

UWAGA

W przypadku niedysponowania minimalną powierzchnią podłogi, należy skontaktować się ze sprzedawcą.

Dodatkowe informacje na temat zładu czynnika chłodniczego można znaleźć w Instrukcji instalacji jednostki zewnętrznej.

Română

Circuitul de agent frigorific R32

Instalarea unității și a conductelor de agent frigorific trebuie să respecte reglementările locale și naționale relevante pentru agentul frigorific stabilit.

Datorită folosirii agentului frigorific R32 și în funcție de cantitatea finală de agent frigorific încărcată, trebuie asigurată o suprafață de instalare minimă.

- În cazul în care cantitatea de agent frigorific încărcată <1,84 kg, nu există cerințe suplimentare de spațiu minim.
- În cazul în care cantitatea de agent frigorific încărcată ≥1,84 kg, există cerințe suplimentare de spațiu minim care trebuie verificate.

◆ Cerințe de spațiu minim

În cazul în care cantitatea de agent frigorific încărcată ≥1,84 kg, unitatea trebuie instalată, operată și depozitată într-o încăpere cu un spațiu mai mare decât cea specificată în criteriul minim. Consultați graficul și tabelul de mai jos pentru a determina acest criteriu minim.

NOTĂ

Dacă nu dispuneți de spațiul minim, contactați distribuitorul.

Pentru mai multe informații despre încărcarea agentului frigorific, consultați manualul de instalare a unității exterioare.

Русский

Контур хладагента R32

Установка блока и трубопровода хладагента должны соответствовать местным и национальным нормам для применяемого хладагента.

Принимая во внимание использование хладагента R32, и в зависимости от конечного количества хладагента для зарядки системы, необходимо учитывать минимальную площадь пола для установки.

- Если общее количество хладагента для зарядки системы <1,84 кг, то нет необходимости применять дополнительные требования к минимальной площади пола.
- Если общее количество хладагента для зарядки системы ≥1,84 кг, то следует проверить необходимость применить дополнительные требования к минимальной площади пола.

◆ Требования к минимальной площади пола

В случае если общее количество хладагента для зарядки системы ≥1,84 кг, блок следует устанавливать, эксплуатировать и хранить в помещении с площадью пола, превышающей минимальные размеры. Используйте следующий график и таблицу, чтобы определить эти минимальные размеры.

ПРИМЕЧАНИЕ

В случае не достижения минимальной площади пола, свяжитесь с вашим дилером.

Для получения дополнительной информации о зарядке системы хладагентом см. Руководство по установке наружного блока.

Refrigerant Amount Cantidad de refrigerante Kältemittelmenge Quantité de frigorigène Quantità di refrigerante Quantidade de refrigerante Mængde af kølemiddel Hoeveelheid koelmiddel Mängd kylmedel Ποσότητα ψυκτικού Количество хладилен агент Množství chladiva Jahutusvahendi kogus Hűtőközeg mennyisége Aukstumaģenta daudzums Aušinimo medžiagos kiekis Ilość czynnika chłodniczego Cantitate de agent frigorific Кол-во хладагента (kg)	Minimum Area Área mínima Mindestfläche Surface minimale Superficie minima Área mínima Mindsteareal Minimale oppervlakte Minsta yta Ελάχιστη επιφάνεια Минимална площ Minimální plocha Minimaalne pindala Minimális alapterület Minimālā platība Mažiausias plotas Minimalna powierzchnia Spațiu minim Мин. площадь пола (m^2) (H:2,2 m)
1,84	28,81
1,9	30,72
2,0	34,09
2,1	37,50
2,2	41,36
2,3	45,00
2,4	49,09
2,5	53,18
2,6	57,73
2,7	61,82
2,8	66,82
2,9	71,36

Minimum room area for installation
Área mínima para la instalación
Mindestwohnfläche für die Installation
Surface minimale de pièce d'installation
Superficie minima per l'installazione
Área de divisão mínima para a instalação
Mindste rumareal for installationen
Minimale oppervlakte van de kamer voor de installatie
Minsta rumsyta för installation
Ελάχιστος χώρος δωματίου για την εγκατάσταση
Минимална площ на помещението, необходима за монтажа
Minimální rozloha instalační plochy
Minimaalne ruumi pindala paigaldamiseks
A telepítéshez szükséges minimális alapterület
Minimālā telpas platība uzstādīšanai
Mažiausias patalpos plotas montavimui
Minimalna powierzchnia wymagana do instalacji
Suprafață minimă în încăpere pentru instalare
Минимальная площадь помещения для установки
(m^2)

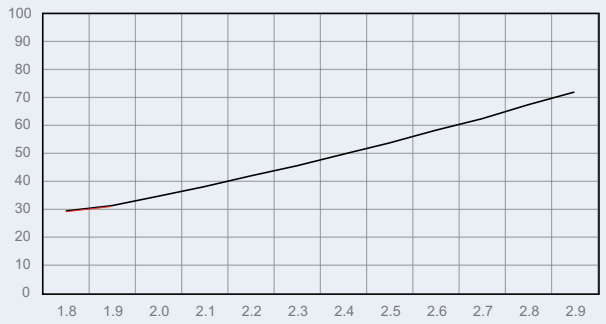

Total refrigerant amount in the system
Cantidad total de refrigerante en el sistema
Gesamtkältemittelmenge in der Anlage
Quantité totale de frigorigène du système
Quantità totale di refrigerante nel sistema
Quantidade de refrigerante total no sistema
Samlet mængde kølemiddel i systemet
Totale hoeveelheid koelmiddel in het systeem)
Total mängd kylmedel i systemet
Συνολική ποσότητα ψυκτικού στο σύστημα
Общо количество хладилен агент в системата
Celkové množství chladiva v systému
Kogu jahutusvahendikogus süsteemis
Hűtőközeg összmennyisége a rendszerben
Kopējais aukstumaģenta daudzums sistēmā
Visas aušinimo medžiagos kiekis sistemoje
Łączna ilość czynnika w instalacji
Cantitate totală de agent frigorific din sistem
Общее количество хладагента в системе
(kg)

English

⚠ DANGER

- *Check to ensure that the number of below is within 0.44 kg/m3. Otherwise it may cause danger situation if the refrigerant in the outdoor unit leaks into the room where this indoor unit is installed.*

$$\frac{\text{(Total refrigerant quantity per one outdoor unit)}}{\text{(Volume of the room where this indoor unit is installed)}} \leq 0.44\ kg/m^3$$

For detail, refer to the Installation Manual for outdoor unit.

- *Make sure that the refrigerant leakage test should be performed. The refrigerant (Fluorocarbon R410A) for this unit is incombustible, non-toxic and odorless. However if the refrigerant is leaked and is contacted with fire, toxic gas will generate. Also because the fluorocarbon is heavier than air, the floor surface will be filled with it, which could cause suffocation.*
- *Use the specified non-flammable refrigerant (R410A) to the outdoor unit in the refrigerant cycle. Do not charge material other than R410A into the unit such as hydrocarbon refrigerants (propane or etc.), oxygen, flammable gases (acetylene, etc.) or poisonous gases when installing, maintaining and moving. These flammables are extremely dangerous and may cause an explosion, a fire, and injury.*

Español

⚠ PELIGRO

- *Asegúrese de que la siguiente cifra está en un margen de 0,44 kg/m³. De lo contrario, podría darse una situación de peligro si se produce una fuga del refrigerante de la unidad exterior en la habitación en la que está instalada la unidad interior.*

$$\frac{\text{(Cantidad total de refrigerante por unidad exterior)}}{\text{(Volumen de la estancia en la que está instalada la unidad interior)}} \leq 0{,}44\ kg/m^3$$

Para obtener más detalles al respecto, consulte el manual de instalación de la unidad exterior.

- *Compruebe que se realiza la prueba de fugas de refrigerante. El refrigerante (R410A fluorocarburo) utilizado en esta unidad es incombustible, no tóxico e inodoro. Sin embargo, si se produce una fuga y entra en contacto con fuego, se generará gas tóxico. El fluorocarburo es más pesado que el aire por lo que se mantendría cerca del suelo y podría provocar asfixia.*
- *Utilice el refrigerante no inflamable específico (R410A) en el ciclo de refrigerante de la unidad exterior. No utilice productos diferentes del R410A, como hidrocarburos refrigerantes (propano o similares), oxígeno, gases inflamables (acetileno o similares) o gases venenosos cuando instale, mantenga o traslade la unidad. Estos productos inflamables son muy peligrosos y pueden causar explosiones, incendios o lesiones.*

Deutsch

⚠ GEFAHR

- *Stellen Sie sicher, dass die nachstehende Zahl bei 0,44 kg/m³ liegt. Anderenfalls kann eine Gefahrensituation entstehen, wenn Kältemittel aus dem Außengerät in den Raum gelangt, in dem dieses Innengerät eingebaut ist.*

$$\frac{\text{(Gesamt-Kältemittelmenge pro Außengerät)}}{\text{(Größe des Raums, in dem das Innengerät installiert ist)}} \leq 0{,}44\ kg/m^3$$

Weitere Einzelheiten finden Sie im Installationshandbuch für Außengeräte.

- *Stellen Sie sicher, dass der Kältemittellecktest durchgeführt wird. Das Kältemittel (Fluorkohlenstoff R410A) für dieses Gerät ist nicht brennbar, ungiftig und geruchslos. Wenn das Kältemittel allerdings austritt und mit Feuer in Kontakt gerät, wird giftiges Gas erzeugt. Da der Fluorkohlenstoff auch schwerer als Luft ist, wird die Bodenoberfläche damit gefüllt, was zum Ersticken führen kann.*
- *Verwenden Sie das spezifizierte nicht brennbare Kältemittel (R410A) zum Außengerät und im Kühlkreislauf. Füllen Sie bei der Installation, Wartung und Versetzen des Geräts keine anderen Mittel als R410A (zum Beispiel kein Kohlenwasserstoff-Kältemittel (Propangas etc.), Sauerstoff, brennbare Gase (Acetylen usw.) in das Gerät. Diese brennbaren Mittel sind extrem gefährlich und können zu einer Explosion, einem Brand und zu Verletzungen führen.*

Français

⚠ DANGER

- *Vérifiez que le nombre ci-dessous est dans la limite de 0,44 kg/m³. Sinon, il existe un risque de situation dangereuse si le frigorigène de l'unité intérieure vient à fuir dans la pièce où l'unité intérieure est installée.*

$$\frac{\text{(Quantité de frigorigène totale pour chacun des GE)}}{\text{(Volume de la pièce où l'unité intérieure est installée)}} \leq 0{,}44\ kg/m^3$$

Pour plus de détails, reportez-vous au manuel d'installation du groupe extérieur.

- *Assurez-vous que l'essai d'étanchéité de frigorigène est effectué. Le frigorigène (fluorocarbone R410A) pour cette unité est un gaz incombustible, non toxique et inodore. Toutefois, si le frigorigène fuit et entre en contact avec des flammes, un gaz toxique se formera. De plus, le fluorocarbone est plus lourd que l'air, la surface au sol en sera donc chargé, ce qui pourrait provoquer un risque d'asphyxie.*
- *Utilisez le frigorigène ininflammable spécifié (R410A) pour le groupe extérieur dans le cycle frigorifique. Ne chargez pas de produits autres que du R410A dans l'unité comme des frigorigènes d'hydrocarbure (propane...), de l'oxygène, des gaz inflammables (acétylène...) ou des gaz toxiques pendant l'installation, la maintenance et le déplacement. Ces produits inflammables sont très dangereux et peuvent provoquer un risque d'explosion, d'incendie et des blessures.*

Italiano

PERICOLO

- *Accertarsi che il valore risultante dall'operazione sotto riportata sia inferiore o uguale a 0,44 kg/m³. in caso contrario potrebbero verificarsi situazioni di pericolo se il refrigerante contenuto nell'unità esterna fuoriuscisse nel locale in cui è installata l'unità interna.*

(Quantità totale di refrigerante per un'unità esterna)

≤0,44 kg/m³

(Dimensioni del locale in cui questa unità interna è installata)

Per informazioni dettagliate, consultare il Manuale di installazione dell'unità esterna.

- *Accertarsi che sia stata svolta la prova di tenuta idraulica del refrigerante. Il refrigerante (fluorocarburo R410A) contenuto in questa unità non è infiammabile, non è tossico ed è inodore. Tuttavia, se sono presenti perdite di refrigerante e questo entra in contatto con fuoco, si genererà gas tossico. Anche perché il fluorocarburo è più pesante dell'aria, la superficie del pavimento si riempirebbe di esso, e ciò potrebbe provocare soffocamento.*
- *Usare il refrigerante non infiammabile specificato (R410A) per l'unità esterna nel ciclo di refrigerazione. Non immettere materiali diversi dall'R410A nell'unità come refrigeranti idrocarburi (propano, ecc.), ossigeno, gas infiammabili (acetilene, ecc.) o nocivi durante l'installazione, la manutenzione e la movimentazione. Questi prodotti infiammabili sono estremamente pericolosi e potrebbero causare esplosioni, incendi e lesioni.*

Português

PERIGO

- *Certifique-se de que o número abaixo está em 0,44 kg/m³. Caso contrário e se houver uma fuga de refrigerante da unidade exterior na divisão onde a unidade interior está instalada, o mesmo poderá representar um perigo.*

(Quantidade total de refrigerante por cada unidade exterior)

≤0,44 kg/m³

(Volume da divisão onde está instalada a unidade interior)

Para mais detalhes, consulte o Manual de instalação da unidade exterior.

- *Certifique-se de que realiza o teste de fuga de refrigerante. O refrigerante (fluorcarboneto R410A) para esta unidade é incombustível, atóxico e inodoro. Contudo, se houver uma fuga de refrigerante e se este entrar em contacto com fogo, produz-se um gás tóxico. Como o fluorcarboneto é mais pesado do que o ar, este poderá provocar asfixia se for derramado no chão.*
- *Utilize o refrigerante especificado (R410A) na unidade exterior no ciclo de refrigeração. Na instalação, manutenção e manuseamento, utilize apenas o R410A e não aplique nenhum outro tipo de material na unidade como, por exemplo, refrigerantes de hidrocarboneto (propano, etc.), oxigénio, gases inflamáveis, (acetileno, etc.) ou gases venenosos. Estes gases inflamáveis são extremamente perigosos e podem causar uma explosão, fogo ou ferimentos.*

Dansk

FARE

- *Kontrollér, at antallet herunder er inden for 0,44 kg/m3. Ellers kan det skabe en faresituation, hvis kølemidlet i udendørsenheden lækker ind i rummet, hvor indendørsenheden er installeret.*

(Samlet kølemiddelmængde for én udendørsenhed)

≤0,44 kg/m³

(Volumen for rummet hvor enheden installeres.)

For yderligere oplysninger, se udendørsenhedens installationsvejledning.

- *Sørg for, at der udføres en test for kølemiddellækage. Kølemidlet (fluorcarbon R410A) til denne enhed er ikke-brændbart, men ugiftigt og lugtfrit. Hvis kølemidlet imidlertid lækker og kommer i kontakt med ild, kan der dannes giftige gasser. Og fordi fluorcarbon er tungere end luft, vil gulvets overflade blive fyldt med væsken, hvilket kan forårsage kvælning.*
- *Brug det anbefalede ikke-brændbare kølemiddel (R410A) til udendørsenheden på kølekredsløbet. Påfyld ikke andre væsker end R410A på enheden, som kølemiddel med kulbrinte (propan osv.), ilt, brændbare gasser (acetylen osv.) eller giftige gasser, under installation, vedligeholdelse og flytning. Disse brændbare substanser er ekstremt farlige og kan forårsage eksplosion, brand og skade.*

Nederlands

GEVAAR

- *Controleer op het onderstaande cijfer onder de 0,44 kg/m³ valt. Zo niet, dan kan dit tot gevaarlijke situaties leiden waarbij het koudemiddel vanuit de buitenunit in het vertrek waar de binnenunit is geïnstalleerd, lekt.*

(totale hoeveelheid koudemiddel per buitenunit)

≤0,44 kg/m³

(volume van de kamer waarin de binnenunit is geïnstalleerd)

Raadpleeg de installatiehandleiding van de buitenunit voor meer details.

- *Zorg ervoor dat een lekkagetest van het koelmiddelcircuit wordt uitgevoerd. Het koelmiddel (fluormethaan R410A) voor deze unit is niet-ontvlambaar, niet-giftig en geurloos. Als het koelmiddel echter lekt en in aanraking komt met vuur, dan komen giftige gassen vrij. Omdat fluormethaan zwaarder is dan lucht, vult het de kamer van onderen op, wat verstikking kan veroorzaken.*
- *Gebruik het niet-ontvlambare koelmiddel (R410A) voor het koelmiddelcyclus. Zorg ervoor dat tijdens het installeren, onderhouden en vervoeren van de unit geen andere materiaal dan R410A in de unit raakt zoals koolwaterstof (propaan etc.), zuurstof, ontvlambare gassen (acetyleen etc.) of giftige gassen. Deze ontvlambare stoffen zijn uiterst gevaarlijk en kunnen explosie, brand en verwondingen veroorzaken.*

Svenska

FARA

- *Kontrollera och se till att numret på följande ligger inom 0,44 kg/m3. Om utomhusenhetens kylmedel läcker in i rummet där inomhusenheten är installerad kan en farlig situation uppstå.*

(Total mängd kylmedel per utomhusenhet) / *(Volym på rummet där den här inomhusenheten är installerad)* = *≤0,44 kg/m³*

Se utomhusenhetens installationshandbok för detaljerade anvisningar.

- *Försäkra att ett läckagetest av kylmedium utförs. Enhetens kylmedel (flourkolgas R410A) är obrännbart, ogiftigt och luktfritt. Om kylmedium läcker ut och kommer i kontakt med eld så kan emellertid giftig gas att bildas. Eftersom flourkolgas är tyngre än luft, fyller den golvytan, vilket även kan leda till kvävning.*
- *Använd det specificerade icke brännbara kylmedlet (R410A) för utomhusenhetens kylmediecykel. Fyll inte enheten med något annat medel än R410A som exempelvis kylmedel som innehåller kolväte (propan etc.), syra, brandfarliga gaser (acetylen, etc.) eller giftiga gaser under installation, underhåll eller flyttning. Dessa gastyper är mycket farliga och kan orsaka explosion, brand eller skada.*

Ελλhnika

ΚΙΝΔΥΝΟΣ

- *Βεβαιωθείτε ότι ο χαμηλότερος αριθμός είναι εντός 0,44 kg/m³. Διαφορετικά ενδέχεται να είναι επικίνδυνο αν γίνει διαρροή του ψυκτικού της εσωτερικής μονάδας μέσα στο χώρο που έχει εγκατασταθεί η εσωτερική μονάδα.*

(Συνολική ποσότητα ψυκτικού ανά μια εξωτερική μονάδα) / *(Μέγεθος δωματίου όπου έχει εγκατασταθεί αυτή η εσωτερική μονάδα)* = *≤0,44 kg/m³*

Για λεπτομέρειες, ανατρέξτε στο εγχειρίδιο εγκατάστασης για την εξωτερική μονάδα.

- *Βεβαιωθείτε ότι έχετε εκτελέσει τον έλεγχο για διαρροή ψυκτικού. Το ψυκτικό (Φθοράνθρακας R410A) για αυτή τη μονάδα είναι μη εύφλεκτο, μη τοξικό και άοσμο. Ωστόσο, αν γίνει διαρροή ψυκτικού και έρθει σε επαφή με φωτιά, θα παραχθεί τοξικό αέριο. Επίσης, επειδή ο φθοράνθρακας είναι πιο βαρύς από τον αέρα, η επιφάνεια στο δάπεδο θα γεμίσει από αυτό, το οποίο μπορεί να προκαλέσει ασφυξία.*

Χρησιμοποιείστε το ειδικό μη εύφλεκτο ψυκτικό (R410A) στην εξωτερική μονάδα στον κύκλο ψύξης. Μην ρίχνετε κάποιο άλλο υλικό εκτός από το R410A στη μονάδα όπως ψυκτικά υδρογονάνθρακα (προπάνιο ή κ.λπ.), οξυγόνο, εύφλεκτα υλικά (ασετυλίνη, κ.λπ.) ή δηλητηριώδη αέρια κατά την εγκατάσταση, τη συντήρηση και την μετακίνηση. Αυτά τα εύφλεκτα υλικά είναι πολύ επικίνδυνα και μπορεί να προκαλέσουν έκρηξη, φωτιά και τραυματισμό.

Български

ОПАСНОСТ

- *Проверете, за да се уверите, че числото отдолу е в рамките на 0,44 kg/m3. Иначе може да се предизвика опасна ситуация, ако хладилният агент във външното тяло протече в помещението, където е монтирано това вътрешно тяло.*

(Общо количество хладилен агент на едно външно тяло) / *(Обем на помещението, където е монтирано това вътрешно тяло)* = *≤ 0,44 kg/m³*

За повече подробности виж Ръководството за инсталиране на външното тяло.

- *Необходимо е да е сигурно, че е извършено изпитването за теч на хладилния агент. Хладилният агент (флуоровъглерод R410A) за това изделие е негорим, неотровен и без миризма. При това обаче, ако хладилният агент протече и влезе в контакт с огън, ще се получи отровен газ. Освен това, тъй като флуоровъглеродът е по-тежък от въздуха, повърхността на пода ще се запълни с него, а оттам може да настъпи задушаване.*
- *За хладилния цикъл на външното тяло се използва специален хладилен агент (R410A). При монтаж, поддържане и преместване в изделието да не се зарежда материал, различен от R410A, например въглеводородни хладилни агенти (пропан и др.), кислород, възпламеними газове (ацетилен и др.) или отровни газове. Тези леснозапалими вещества са изключително опасни, тъй като могат да предизвикат взрив, пожар и раняване.*

Čeština

NEBEZPEČÍ

- *Zkontrolujte, zda je níže uvedené číslo v rozmezí 0,44 kg/m3. V opačném případě může dojít k nebezpečné situaci, pokud chladivo ve venkovní jednotce pronikne do místnosti, kde je tato vnitřní jednotka instalována.*

(Celkové množství chladiva na jednu venkovní jednotku) / *(Objem místnosti, kde je tato jednotka nainstalována)* = *≤0,44 kg/m³*

Podrobné informace naleznete v návodu k instalaci pro venkovní jednotku.

- *Ujistěte se, zda není třeba provést test úniku chladiva. Chladivo (Fluorocarbon R410A) pro tento přístroj je nehořlavé, netoxické a bez zápachu. Nicméně pokud je chladiva vytečená a je v kontaktu s požárem, vytváří toxický plyn. Také proto, že fluorovaný uhlovodík je těžší než vzduch, povrch podlahy se naplní, což může způsobit udušení.*

- *Použijte specifikované nehořlavé chladivo (R410A) na venkovní jednotku v chladicím cyklu. Nevkládejte do zařízení jiný materiál než R410A, jako jsou například chladicí kapaliny (propan nebo jiné), kyslík, hořlavé plyny (acetylen atd.) Nebo jedovaté plyny při instalaci, údržbě a pohybu. Tyto hořlaviny jsou extrémně nebezpečné a mohou způsobit výbuch, požár a zranění.*

Eesti

OHT

- *Kontrollige, et all olev arv on kuni 0,44 kg/m3. Vastasel korral võib tekkida ohuolukord, kui väliseadmest lekib jahutusvedelikku ruumi, kuhu see siseseade on paigaldatud.*

$$\frac{\text{(Kogu jahutusvedelikukogus ühe väliseadme kohta)}}{\text{(Siseseadme paigaldusruumi maht)}} \leq 0{,}44\ kg/m^3$$

Vaadake täpsemalt järele väliseadme paigaldusjuhendist.

- *Veenduge, et jahutusvedelikulekke test on kindlasti tehtud. Selle seadme jahutusvedelik (fluorosüsivesinik R410A) on tulekindel, mittetoksiline ja lõhnatu. Kui jahutusvedelikku lekib ja see puutub kokku tulega, võib siiski tekkida toksiline gaas. Ka seetõttu, et fluorosüsivesinik on raskem kui õhk, laotub see üle kogu põrandapinna ja võib põhjustada lämbumist.*
- *Kasutage jahutussüsteemis väliseadmete spetsiaalset mittesüttivat jahutusvedelikku (R410A). Ärge laske paigaldamise, hooldustööde ja liigutamise ajal seadmesse muud materjali kui R410A, näiteks süsivesinime baasil jahutusvedelikke (propaani vms), hapnikku, tuleohtlikke gaase (atsetüleen vms) või mürgiseid gaase. Need tuleohtlikud ained on äärmiselt ohtlikud ja võivad põhjustada plahvatust, tulekahju ja vigastusi.*

Magyar

VESZÉLY

- *Győződjön meg róla, hogy az alábbiak 0,44 kg/m3 értéken belül vannak. Ellenkező esetben veszélyt jelenthet, ha a kültéri egységben található hűtőközeg beszivárog abba a helyiségbe, ahová a beltéri egység be van szerelve.*

$$\frac{\text{(Összes hűtőközeg mennyiség kültéri egységenként)}}{\text{(A beltéri egységet tartalmazó helyiség térfogata)}} \leq 0{,}44\ kg/m^3$$

A részleteket lásd a kültéri egység Telepítési útmutatójában.

- *Biztosítsa a hűtőközeg szivárgásvizsgálatának végrehajtását. A készülékben található hűtőközeg (R410A fluorkarbon) nem gyúlékony, nem mérgező és szagtalan. Ha azonban a kiszivárgott hűtőközeg tűzzel érintkezik, mérgező gáz keletkezik. Mivel a fluorkarbon a levegőnél nehezebb, a padló szintjén felgyülemlik, és fulladást okozhat.*
- *A hűtőközeg ciklusban a kültéri egységnek megfelelő nem gyúlékony hűtőközeget (R410A) kell használni. A telepítés, karbantartás vagy mozgatás során a készülékbe az R410A-tól eltérő anyagokat, például szénhidrogén alapú hűtőközegeket (propán vagy hasonló), oxigént, gyúlékony gázokat (acetilén stb.) vagy mérgező gázokat ne töltsön. Ezek a tűzveszélyes anyagok rendkívül veszélyesek, és robbanást, tüzet és sérülést okozhatnak.*

Latviešu

BĪSTAMI

- *Pārbaudiet, lai pārliecinātos, vai zemāk esošais skaitlis ir 0,44 kg/m3. Pretējā gadījumā var rasties bīstama situācija, ja dzesējošais līdzeklis no āra ierīces nokļūst telpā, kurā uzstādīta šī iekštelpu ierīce.*

$$\frac{\text{(Kopējais dzesētājvielas daudzums uz vienu āra ierīci)}}{\text{(Telpas tilpums, kurā uzstādīta šī iekštelpu ierīce)}} \leq 0{,}44\ kg/m^3$$

Detalizētu informāciju skatiet Āra ierīces uzstādīšanas rokasgrāmatā.

- *Nodrošiniet, lai tiktu veikts dzesēšanas šķidruma noplūdes tests. Šīs ierīces dzesētājviela (Fluorocarbon R410A) neuzliesmo, nav toksiska un neož. Tomēr, ja dzesētājviela noplūst un nonāk saskarē ar uguni, izdalās toksiskas gāzes. Arī tāpēc, ka fluorogleklis ir smagāks par gaisu un nosēžas uz grīdas virsmas, kas var izraisīt nosmakšanu.*
- *Izmantojiet norādīto neuzliesmojošu dzesētājvielu (R410A) āra ierīcei dzesēšanas cikla laikā. Uzstādīšanas, apkopes un pārvietošanas darbu laikā neuzpildiet ierīci ar tādiem materiāliem kā ogļūdeņradi saturošas dzesētājvielas (propāns vai līdzīgas), skābekli, uzliesmojošas (acetilēns, utt.) vai indīgas gāzes. Šie uzliesmojošie materiāli ir ļoti bīstami un var izraisīt sprādzienu, ugunsgrēku un traumas.*

Lietuvių

PAVOJUS

- *Įsitikinkite, kad žemiau pateiktas skaičius yra 0,44 kg/m3 ribose. Priešingu atveju tai gali sukelti pavojų, jei išoriniame elemente esanti aušinimo medžiaga pateks į kambarį, kuriame šis vidinis elementas montuojamas.*

$$\frac{\text{(Bendras aušinimo medžiagos kiekis vienam išoriniam elementui)}}{\text{(Kambario, kuriame šis vidinis elementas sumontuotas tūris)}} \leq 0{,}44\ kg/m^3$$

Išsamesnės informacijos ieškokite išorinio elemento montavimo vadove.

- *Įsitikinkite, kad atliktas aušinimo medžiagos nuotėkio patikrinimas. Šio elemento aušinimo medžiaga (Anglies fluoridas R410A) yra nedegi, netoksiška ir bekvapė. Tačiau aušinimo medžiagai pratekėjus ir susijungus su ugnimi, susidaro nuodingos dujos. Be to, anglies fluoridas yra sunkesnis už orą, todėl jam užpildžius grindų paviršių, gali sukelti uždusimą.*
- *Išorinio elemento aušinimo ciklui naudokite nurodytą nedegią aušinimo medžiagą (R410A). Nepripilkite kitos nei R410A medžiagos, pvz., angliavandenilių aušinimo medžiagų (propano ar pan.), deguonies, degių dujų (acetileno ar pan.) ar nuodingų dujų montuodami, prižiūrėdami ir perkeldami. Šie degieji skysčiai yra labai pavojingi ir gali sukelti sprogimą, gaisrą ir sužeidimus.*

Polski

NIEBEZPIECZEŃSTWO

- *Należy upewnić się, że obliczona według poniższego wzoru wartość nie przekracza 0,44 kg/m3. W przeciwnym wypadku, ewentualny wyciek czynnika chłodniczego z instalacji do pomieszczenia, w którym zamontowano jednostkę wewnętrzną może stanowić poważne zagrożenie.*

$$\frac{\text{(Łączna ilość czynnika na jednostkę zewnętrzną)}}{\text{(Kubatura pomieszczenia, w którym zainstalowano jednostkę wewnętrzną)}} \leq 0{,}44\ kg/m^3$$

Szczegółowe informacje na ten temat znajdują się w Instrukcji montażu jednostki zewnętrznej.

- *Należy bezwzględnie przeprowadzić próbę szczelności obiegu chłodniczego. Przeznaczony do niniejszej jednostki wewnętrznej fluorowęglowodorowy czynnik chłodniczy R410A jest niepalny, nietoksyczny i bezwonny. W przypadku jednak jego wycieku w pobliżu źródeł ognia, następuje wydzielanie toksycznych gazów. Ponadto jest on cięższy od powietrza i, zalegając w dolnych partiach pomieszczenia, stanowi zagrożenie uduszeniem.*
- *W obiegu chłodniczym jednostki zewnętrznej należy stosować zalecany niepalny czynnik chłodniczy (R410A). Podczas instalacji, serwisowania lub transportu urządzenia, niedopuszczalne jest jego napełnianie innymi chłodziwami niż R410A, takimi jak czynniki chłodnicze węglowodorowe (np. propan) oraz tlen i gazy łatwopalne (acetylen itp.) lub trujące. Wszystkie te produkty są niezwykle niebezpieczne i stanowią zagrożenie wybuchem i pożarem oraz mogą spowodować poważne obrażenia.*

Română

PERICOL

- *Verificați pentru a vă asigura că numărul de mai jos este în limita a 0,44 kg/m3. În caz contrar poate apărea un pericol dacă agentul frigorific din unitatea exterioară se scurge în încăperea în care este instalată această unitate interioară.*

$$\frac{\text{(Cantitatea totală de agent frigorific pe o unitate exterioară)}}{\text{(Volumul încăperii în care este instalată această unitate interioară)}} \leq 0{,}44\ kg/m^3$$

Pentru detalii, consultați Manualul de instalare al unității exterioare.

- *Asigurați-vă că se efectuează testul de scurgere a agentului frigorific. Agentul frigorific (Fluorocarbon R410A) folosit cu această unitate este necombustibil, netoxic și inodor. Totuși, dacă agentul frigorific se scurge și intră în contactat cu focul, va genera gaz toxic. De asemenea, deoarece fluorocarbonul este mai greu decât aerul, se va acumula la nivelul podelei, putând provoca sufocare.*
- *Utilizați agentul frigorific neinflamabil specificat (R410A) pentru unitatea exterioară în ciclul de agent frigorific. Nu introduceți în unitate alte substanțe decât R410A, ca de exemplu agenți frigorifici pe bază de hidrocarburi (propan sau similar), oxigen, gaze inflamabile (acetilenă etc.) sau gaze toxice în timpul instalării întreținerii și deplasării. Aceste gaze inflamabile sunt extrem de periculoase și pot provoca o explozii, incendiu și răniri.*

Русский

ОПАСНО

- *Убедитесь, что следующая цифра находится в пределах 0,44 кг/м3. В противном случае существует опасность при утечке хладагента из наружного блока в комнату, где установлен внутренний блок.*

$$\frac{\text{(Общее количество хладагента для наружного блока)}}{\text{(Объем помещения, где установлен внутренний блок)}} \leq 0{,}44\ кг/м^3$$

Для дополнительной информации см. руководство по установке наружного блока.

- *Убедитесь в проведении испытания на утечку хладагента. Хладагент (фтороуглерод R410A), используемый в этом блоке, является негорючим, нетоксичным, без запаха. Тем не менее, при его утечке и вступлении в контакт в огнем, образуется токсичный газ. Фтороуглерод тяжелее воздуха, поэтому он собирается в нижней части помещения и может вызвать асфиксию.*
- *Используйте специальный негорючий хладагент (R410A) в цикле хладагента наружного блока. Не используйте другие продукты, отличные от R410A, хладагенты такие как пропан или аналогичные, кислород, легковоспламеняющиеся (ацетилен или аналогичные) или ядовитые газы при установке, обслуживании или перемещении устройства. Эти легковоспламеняющиеся продукты очень опасны и могут вызывать взрывы, пожары или травмы.*

1 ОБЩАЯ ИНФОРМАЦИЯ

1.1 ОБЩИЕ ЗАМЕЧАНИЯ

Никакая часть данной публикации не может быть воспроизведена, скопирована, занесена в файл или передана в какой бы то ни было форме без предварительного разрешения Johnson Controls-Hitachi Air Conditioning Spain, S.A.U.

В связи с непрерывным совершенствованием продукции, компания Johnson Controls-Hitachi Air Conditioning Spain, S.A.U. сохраняет за собой право в любой момент изменять свои изделия, без предварительного уведомления и без обязательств модифицировать ранее проданные продукты. Поэтому на протяжении срока службы изделия в данный документ могут вноситься поправки.

Hitachi постоянно принимает все необходимые меры для предоставления точной и актуальной информации. Тем не менее, при публикации возможны ошибки, которые Hitachi не может контролировать, и за которые не несет ответственности.

В результате, некоторые изображения или данные, приведенные в настоящем документе, могут не соответствовать указанным моделям. Компания не принимает никаких претензий, основанных на данных, иллюстрациях и описаниях, содержащихся в данном руководстве.

Запрещается вносить какие-либо изменения в оборудование без предварительного письменного разрешения производителя.

1.2 КРАТКОЕ ОПИСАНИЕ ИЗДЕЛИЯ

1.2.1 Предварительная проверка

ПРИМЕЧАНИЕ

Проверьте в этом руководстве по эксплуатации, в зависимости от названия модели, тип системы кондиционирования воздуха, сокращенный код и ссылку. Данное Руководство по установке и эксплуатации относится только к блокам RPIH-(4.0-6.0)FSR(1)E.

Убедитесь, что в руководствах по установке и эксплуатации, прилагаемых к наружным и внутренним блокам, содержится вся информация, необходимая для правильной установки системы. Если это не так, обратитесь к своему дистрибьютору.

1.2.2 Классификация моделей внутренних блоков

Тип блока (внутренний блок): RPIH
Дефис - разделитель позиций (обязательный элемент)
Производительность (л.с.): (4,0-6,0)
FS: SYSTEM FREE
R: Хладагент R410A/R32
1: Серия
E: Изготовлено в Европе

XXX	–	XX	FS	R	(1)	E

1.3 БЕЗОПАСНОСТЬ

1.3.1 Используемые символы

Во время нормальной работы системы кондиционирования воздуха или установки устройства возникают ситуации, которым следует уделять особое внимание во избежание получения травм и нанесения материального ущерба.

В данном руководстве приводится описание подобных ситуаций и связанных с ними соответствующих мер безопасности.

Для обозначения этих ситуаций используются специальные символы.

Обратите особое внимание на эти символы и сопровождающий их текст, т.к. от этого зависит ваша собственная безопасность и безопасность других людей.

ОПАСНО

- ***Сообщение, которое сопровождается этим символом, содержит информацию, от которой напрямую зависит ваша безопасность и здоровье.***
- ***Несоблюдение этих инструкций может привести к тяжелым травмам или гибели людей, которые находятся вблизи устройства.***

В тексте, сопровождающем символ "Опасно", приведены сведения о безопасной процедуре монтажа агрегата.

ВНИМАНИЕ

- *Сообщение, которое сопровождается этим символом, содержит информацию, от которой напрямую зависит ваша безопасность и физическая целостность.*
- *Несоблюдение этих инструкций может стать причиной легких травм людей, которые находятся вблизи блока.*
- *Несоблюдение этих инструкций может привести к повреждению блока.*

В тексте, сопровождающем символ «Внимание», приведены сведения о безопасной процедуре монтажа блока.

ПРИМЕЧАНИЕ

- *Сообщение, которое сопровождается этим символом, содержит информацию или указания, которые могут быть полезными или которые требуют последующего объяснения.*
- *Этим символом также могут обозначаться инструкции по проверке компонентов или систем блока.*

1.3.2 Дополнительная информация о безопасности

ОПАСНО

- ***Hitachi не может предвидеть все возможные обстоятельства, которые могут привести к потенциальной опасности.***
- ***Не проливайте воду на внутренние или на наружные блоки. Эти продукты содержат электрические детали. Про контакте электрических деталей с водой возникает опасный разряд электрического тока.***
- ***Не манипулируйте и не регулируйте защитные устройства внутренних и наружных блоков. Это можете привести к серьезной аварии.***
- ***Не открывайте служебную крышку или панель доступа к внутренним и наружным блокам без отключения основного источника питания.***
- ***В случае пожара выключите электросеть, немедленно погасите огонь и обратитесь к поставщику услуг.***
- ***Убедитесь, что кабель заземления правильно подключен.***
- ***Подключите блок к автоматическому выключателю указанной емкости.***

ВНИМАНИЕ

- *Утечки хладагента могут препятствовать дыханию, поскольку газ вытесняет воздух в помещении.*
- *Установите внутренний блок, наружный блок, пульт дистанционного управления и кабель на расстоянии не менее 3 метров от источников сильного излучения электромагнитных волн, например, таких как медицинское оборудование.*
- *Не используйте спреи, такие как инсектициды, лаки или эмали или любой другой горючий газ на расстоянии метра от системы.*
- *Если автоматический выключатель или предохранитель питания блока часто включаются, остановите систему и обратитесь к поставщику услуг.*
- *Не выполняйте техническое обслуживание или осмотр самостоятельно. Эта работа должна проводиться квалифицированным персоналом с соответствующими инструментами и ресурсами для работы.*
- *Не помещайте посторонние предметы (ветви, палки и т. д.) в воздухозаборник или на выходе блока. Эти блоки оснащены высокоскоростными вентиляторами, и контакт их с любым объектом является опасным.*
- *Это устройство должно использоваться только взрослыми или ответственными лицами, которые прошли соответствующую подготовку или получили инструкции по правильному и безопасному обращению.*
- *Следите, чтобы дети не играли с устройством.*
- Установите устройство в недоступном для широкой публики месте.

ПРИМЕЧАНИЕ

- *Воздух в комнате должен обновляться, а помещение вентилироваться каждые 3 или 4 часа.*
- *Системный слесарь и специалист должны обеспечить защиту от утечек в соответствии с местными правилами.*
- *Установщик и системный специалист должны обеспечить безопасность и предотвратить утечку хладагента в соответствии с местными правилами или стандартами. В отсутствии местных правил применяются следующие. Международная организация по стандартизации, ISO5149 или Европейский стандарт EN378 или Японский стандарт KHKS0010.*
- *Электропроводка должна соответствовать национальным и местным нормам. Свяжитесь с местными властями относительно стандартов, правил, положений и т. Д.*

1.4 ВАЖНОЕ УВЕДОМЛЕНИЕ

Эта система была разработана исключительно для обеспечения кондиционирования воздуха в одном или нескольких помещений в пределах установки системы.

Система кондиционирования воздуха не должна использоваться для других целей, таких как сушка одежды, охлаждение пищевых продуктов или любого другого процесса, требующего охлаждения или нагрева.

Система кондиционирования должна устанавливаться только квалифицированным персоналом с необходимыми ресурсами, инструментами и оборудованием, который знаком с процедурами безопасности, необходимыми для успешного проведения установки.

Дополнительная информация о приобретенных продуктах поставляется на компакт-диске, который можно найти в комплекте с наружным блоком. Если компакт-диск отсутствует или он не читается, обратитесь к дилеру или дистрибьютору Hitachi.

ВНИМАТЕЛЬНО ПРОЧИТАЙТЕ РУКОВОДСТВО И ФАЙЛЫ НА CD-ROM ПЕРЕД НАЧАЛОМ РАБОТЫ ПО УСТАНОВКЕ СИСТЕМЫ КОНДИЦИОНИРОВАНИЯ ВОЗДУХА.

Несоблюдение инструкций по установке, применению и эксплуатации, описанных в этой документации, может привести к сбоям в работе, включая потенциально серьезные неисправности или даже повреждение системы кондиционирования.

Предполагается, что система кондиционирования воздуха будет установлена и обслуживаться ответственным персоналом, подготовленным для этой цели. Если это не так, то клиент должен установить сигналы безопасности, предосторожности и информацию о работе на родном языке персонала.

Не устанавливайте блоки в следующих местах, так как это может привести к пожару, деформациям, ржавлению или неисправностям:

- Места, где присутствует масло (включая масло для машин).
- Места с высокой концентрацией сернистого газа, такие как курорты с минеральными источниками.
- Места, где могут образоваться или циркулировать легковоспламеняющиеся газы.
- Места с хлоридом натрия, кислой или щелочной атмосферой.

Не устанавливайте блоки в местах наличия силиконового газа. Любой силиконовый газ, осевший на поверхность теплообменника, будет отталкивать воду. В результате конденсатная вода выплескивается из сборного лотка и в электрическую коробку. В конечном итоге могут возникнуть утечки воды или электрические неисправности.

Не устанавливайте блоки в месте, где ток вытесненного воздуха непосредственно воздействует на животных или растения, поскольку они могут быть подвержены неблагоприятному воздействию.

2 НАЗВАНИЕ ДЕТАЛЕЙ

2.1 RPIH-(4.0-6.0)FSR(1)E

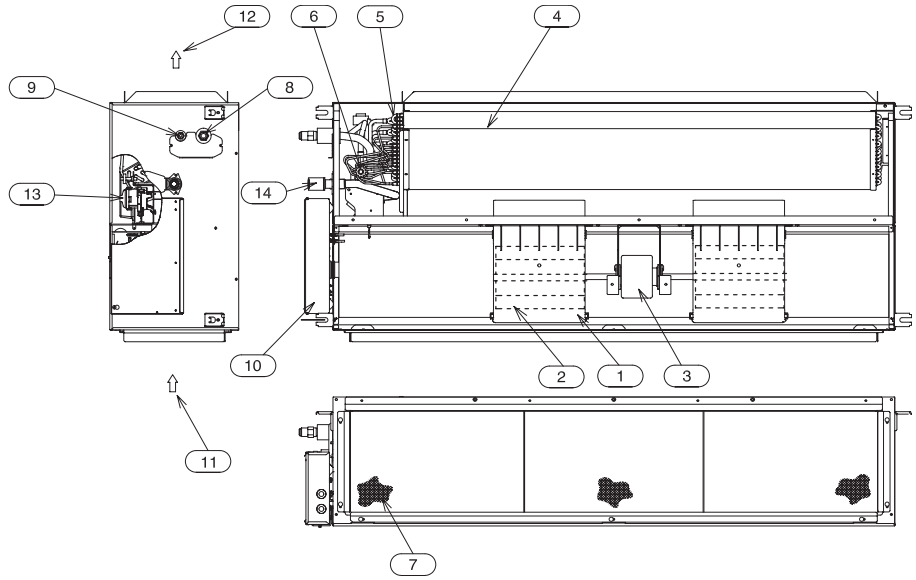

№	Название детали
1	Корпус вентилятора
2	Вентилятор
3	Двигатель вентилятора
4	Теплообменник
5	Коллектор
6	Расширительный клапан
7	Воздушный фильтр
8	Подключение газовой трубы хладагента
9	Подключение жидкостной трубы хладагента
10	Электрическая коробка управления
11	Вход воздуха
12	Выход воздуха
13	Дренажный насос
14	Подсоединение дренажной трубы

3 ОБЩИЕ РАЗМЕРЫ

3.1 RPIH-(4.0-6.0)FSR(1)E

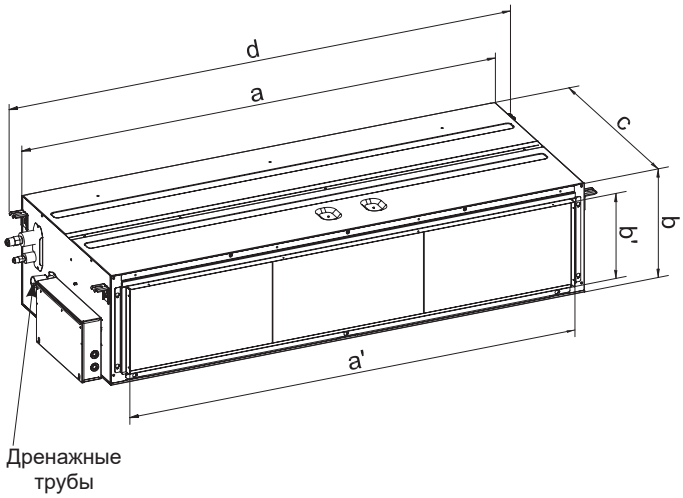

Размер (мм)			
a	b	c	d
1474	340	600	1564
Выход воздуха (мм)		Вход воздуха (мм)	
a'	b'	a'	b'
1249	271	1386	276

4 УСТАНОВКА ВНУТРЕННЕГО БЛОКА

4.1 РАСПАКОВКА

После открытия упаковки блок RPIH следует перевернуть. Для поворота блока потребуются 2 техника.

4.2 ДЕТАЛИ, ПОСТАВЛЯЕМЫЕ ЗАВОДОМ

Убедитесь, что к внутреннему блоку прилагаются следующие аксессуары.

Аксессуары		Кол-во	Назначение
Шайба с изоляцией (M10)		4	Для установки блока
Шайба (M10)		4	
Сливной шланг		1	Для подсоединения сливного шланга
Хомут для шланга		1	
Изоляция (5Tx100x200)		1	Для закрытия сливного патрубка
Изоляция труб (Ø28x125)		2	Для закрытия трубы для газа / жидкости
Зажимное кольцо		4	

ПРИМЕЧАНИЕ

- *Если какие-либо из этих аксессуаров не были получены вместе с блоком, обратитесь к дилеру.*
- *Воздушная панель, пульт дистанционного управления и отводы труб являются дополнительными аксессуарами и поэтому не включены.*

4.3 ПРОСТРАНСТВО ДЛЯ УСТАНОВКИ (МЕСТО РАСПОЛОЖЕНИЯ, МЕРЫ ПРЕДОСТОРОЖНОСТИ, УСЛОВИЯ И ПОРЯДОК ДЕЙСТВИЙ)

ОПАСНО

- ***Не устанавливайте внутренние блоки на открытом воздухе. Существует электрический риск и вероятность утечки тока.***
- ***Принимайте во внимание распределение воздуха от каждого внутреннего блока по помещению, и выберите соответствующее место для получения равномерной температуры.***
- ***Избегайте препятствий, которые могут препятствовать входу или выходу воздуха.***
- ***При установке внутренних блоков в больницах или других объектах учитывайте воздействие на них электромагнитных волн, исходящих от медицинского оборудования и других устройств.***
  - ***Не устанавливайте внутренние блоки в местах, где облучение электромагнитными волнами может прямо повлиять на работу электрической коробки, кабеля или пульта дистанционного управления.***
  - ***Установите внутренние блоки и их компоненты как можно дальше или, по крайней мере, на расстоянии 3 метров от источника электромагнитного излучения.***
  - ***Подготовьте стальную коробку и установите в нее пульт дистанционного управления. Поместите кабель дистанционного управления в установленный для него стальной канал. Затем подсоедините кабель заземления к коробке и каналу.***
  - ***Установите противошумовой фильтр если источник питания издает вредные шумы.***
  - ***Не устанавливайте внутренние блоки, наружный блок, пульт дистанционного управления и кабель ближе чем в 3 метрах от радиаторов электромагнитных волн (например, от медицинского оборудования).***
- ***Этот блок является эксклюзивным внутренним блоком с нагревателем неэлектрического типа. Запрещается устанавливать электрический нагреватель в месте размещения блока.***
- ***Не кладите посторонние материалы на внутренний блок. Перед установкой и пробным пуском убедитесь, что в блок не попали посторонние предметы. В противном случае может произойти поломка или возгорание блока.***
- ***Перед выполнением монтажных работ, работ по подключению трубопровода хладагента, дренажных насосов, труб и электропроводки, в обязательном порядке ознакомьтесь с руководствами по установке. Несоблюдение инструкций может привести к утечке воды, поражению электрическим током, пожарам и травмам.***
- ***Установите подвесные болты размера M10 (W3/8), как показано ниже:***

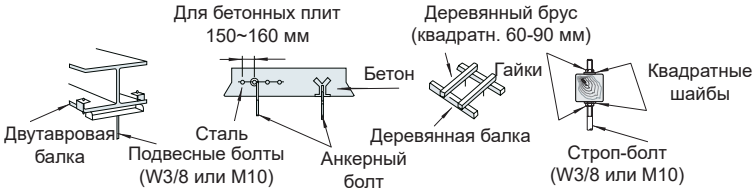

- ***Не устанавливайте внутренние блоки в огнеопасной среде, чтобы избежать пожаров или взрывов.***
- ***Убедитесь, что потолок является достаточно надежным. В противном случае, внутренний блок может упасть.***

- ***Не устанавливайте внутренние блоки в кухне или механическом цеху, где в аппараты может попасть водяной пар или масляный туман. Масло будет оседать в теплообменнике, что может снизить производительность внутреннего блока и вызвать деформацию. В худшем случае масло может повредить пластиковые детали внутреннего блока.***
- ***Во избежание коррозии теплообменников не устанавливайте внутренние блоки в кислотных или щелочных средах.***
- ***При подъеме или перемещении внутреннего блока используйте соответствующие стропы во избежание повреждений и будьте осторожны, чтобы не повредить изоляционный материал на поверхности блоков.***

4.3.1 Подвесной блок

При установке оставьте вокруг блока достаточное расстояние для эксплуатации и обслуживания, уделяя особое внимание направлению установки для создания рабочего пространства для трубопроводов, проводки и технического обслуживания.

Установите подвесные болты размера M10 (W3/8) или большего, как показано ниже:

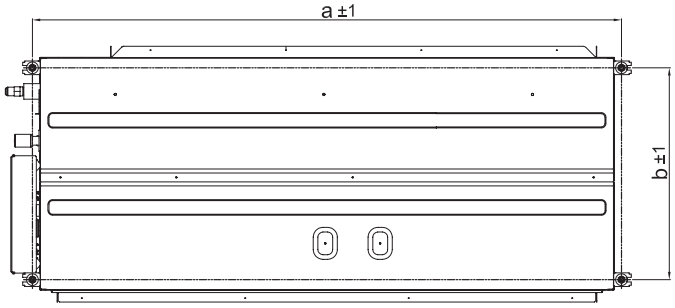

РАССТОЯНИЯ ДЛЯ УСТАНОВКИ ПОДВЕСНОГО БОЛТА (мм)		
Модели	a	b
RPIH-(4.0~6.0)FSR(1)E	1514	544

Для бетонных плит:

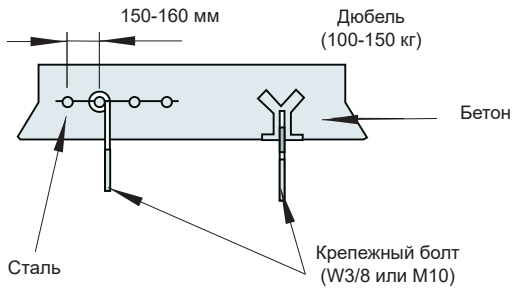

Для стальных балок:

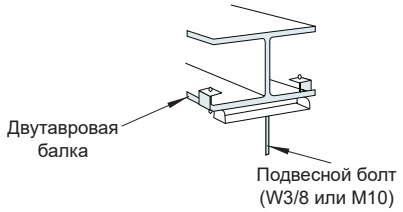

◆ Предварительная сборка гайки перед выравниванием блока

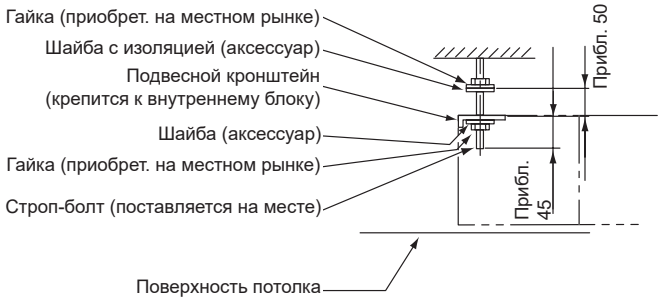

◆ Подвесьте внутренний блок, выполнив следующие действия

1. Зацепите подвесной кронштейн за гайку и шайбу каждого строп-болта, начиная с одной стороны, как показано на рисунке.
2. Убедитесь, что гайка и шайба правильно закреплены фиксаторами подвесного кронштейна.
3. Зацепите подвесной кронштейн с другой стороны от гайки и шайбы.

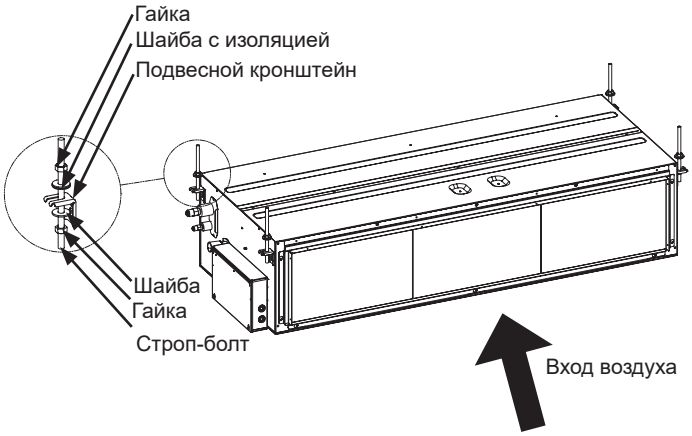

ПРИМЕЧАНИЕ

Обязательно используйте шайбы (аксессуары) для закрепления подвесных болтов в подвесных кронштейнах. Шайба с изоляцией должна быть установлена изоляционной стороной вниз, чтобы упростить процесс подвешивания.

4.3.2 Установка трубки и воздушного фильтра всасывания

◆ Установка воздуховода

Прикрепите гибкий воздуховод к внешним сторонам фланцев (для этой цели блок снабжен заводскими фланцами).

Рекомендуется использовать гибкую часть воздуховода, чтобы избежать какой-либо аномальной звуковой вибрации.

Изолируйте углы рамы, используя надлежащую ленту. Поставляется на месте

Блоки RPIH поставляются со стандартным воздушным фильтром со стороны всасывания. Этот фильтр предусмотрен для случаев, когда нет всасывающего воздуховода (или он очень короткий).

В зависимости от установки рекомендуется использовать следующие указания.

- Сохраните стандартный воздушный фильтр, который можно использовать в случае отсутствия всасывающего воздуховода (рис. 1).
- В случае применения всасывающего воздуховода рекомендуется установить воздушный фильтр на входе во всасывающий канал, предварительно удалив стандартный воздушный фильтр блока (рис. 2).

Рис. 1

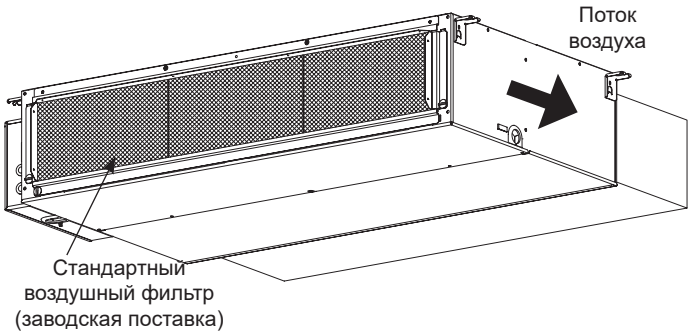

Рис. 2

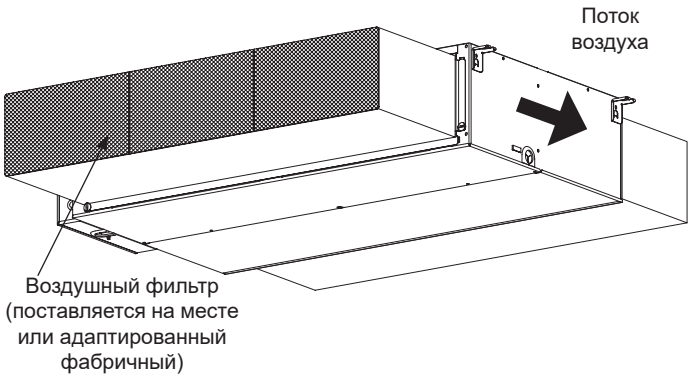

◆ Обслуживание воздушного фильтра всасывания

Есть 2 варианта извлечения фильтра, в зависимости от расположения блока:

- Извлечение снизу:
  - **a.** Поверните крепежный винт на 90° и снимите нижнюю опору воздушного фильтра с блока.
  - **b.** Опустите воздушный фильтр.

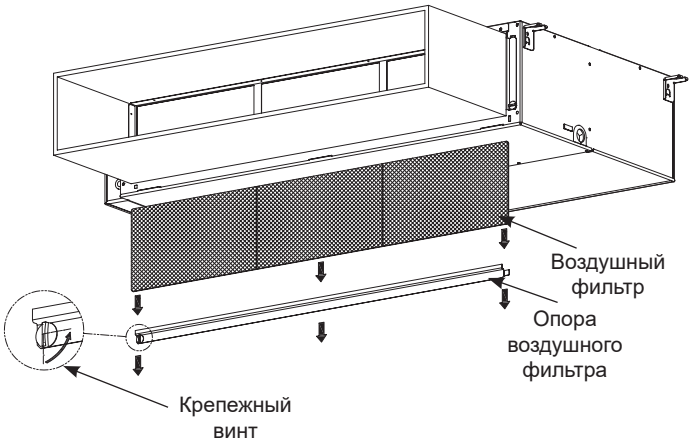

- Извлечение сбоку:
  - **a.** Поверните крепежный винт на 90° и снимите боковую опору воздушного фильтра с блока.
  - **b.** Потяните за воздушный фильтр и поверните его в месте соединения на столько, насколько вам нужно для извлечения фильтра.

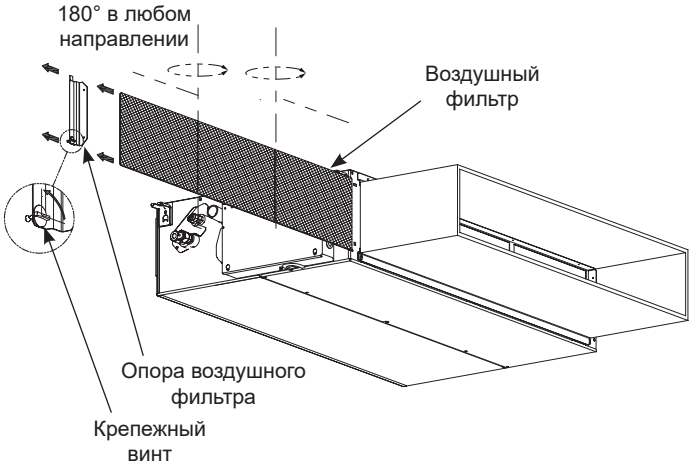

4.3.3 Уровень дренажного поддона

Убедитесь, что основание плоское, с учетом максимального градиента.

Блок должен быть установлен таким образом, чтобы сторона дренажной трубы была слегка ниже (около 5 мм) другой стороны, что поможет избежать неправильного слива.

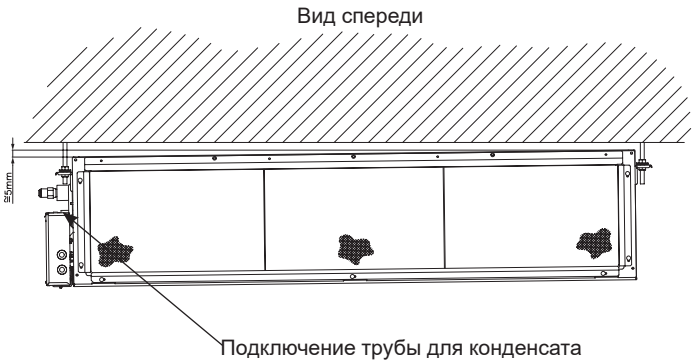

Зажмите гайки подвесных болтов в кронштейнах, после установки их в нужное положение.

Чтобы избежать ослабления соединений, следует нанести на подвесные болты и гайки адгезивное покрытие.

ПРИМЕЧАНИЕ

Во время монтажных работ покройте блок, а также соответствующее оборудование, виниловой крышкой.

4.3.4 Установка статического давления

Блоки RPIH имеют три уровня регулирования статического давления в зависимости от требований к установке:

- Высокое статическое давление
- Стандартное статическое давление (заводская настройка)
- Низкое статическое давление

Установка статического давления должна производиться с помощью пульта дистанционного управления. Для изменения уровня высокого и низкого статического давления см. Руководство по установке и эксплуатации пульта дистанционного управления.

4.4 ПРОСТРАНСТВО ДЛЯ ОБСЛУЖИВАНИЯ И ЭКСПЛУАТАЦИИ

ПРИМЕЧАНИЕ

Доступ для с нижней стороны необходим для проведения обслуживания и ремонта.

4.4.1 Пространство для обслуживания электрической коробки

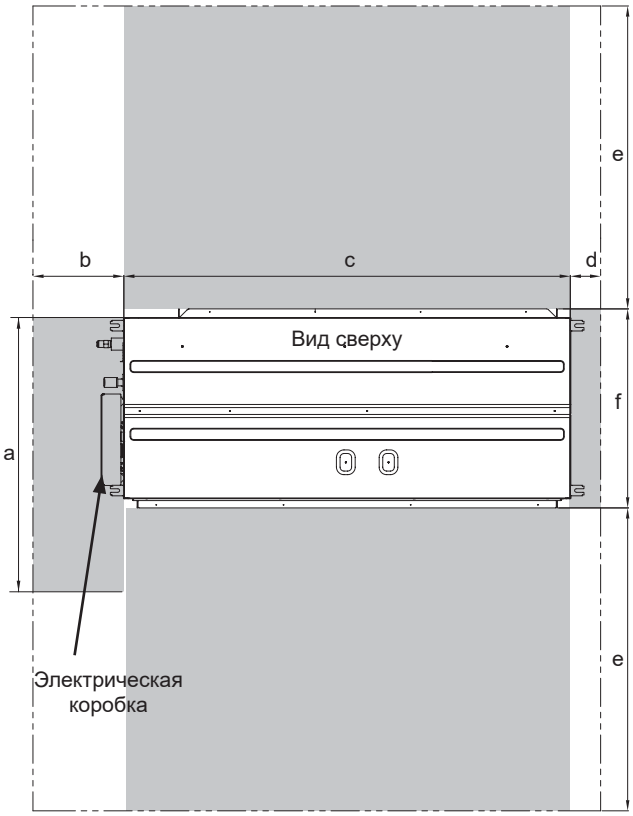

Пространство для обслуживания (мм)					
a	b	c	d	e	f
800	300	1474	100	1000	657

4.4.2 Рабочее пространство для извлечения воздушного фильтра снизу

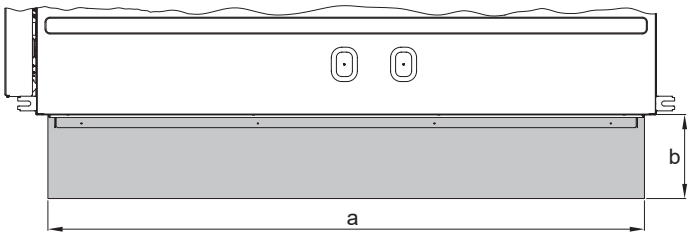

Пространство для обслуживания (мм)	
a	b
1420	200

4.4.3 Рабочее пространство для извлечения воздушного фильтра сбоку

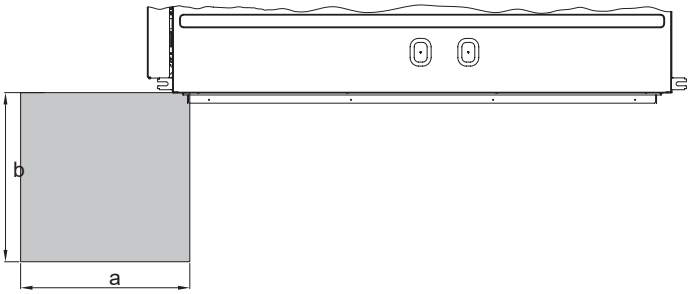

Пространство для обслуживания (мм)	
a	b
500	500

4.4.4 Рабочее пространство

⚠ ВНИМАНИЕ

- *Если всасывание для внутреннего блока осуществляется через камеру статического давления, не должно быть никаких препятствий на расстоянии, по меньшей мере, 1 000 мм.*
- *Если разгрузка внутреннего блока происходит в свободном режиме, не должно быть никаких препятствий на расстоянии, по меньшей мере, 1 000 мм.*
- *Если всасывание или нагнетание для внутреннего блока осуществляется через воздуховоды, то они должны быть прямыми на расстоянии, по меньшей мере, 1 000 мм от блока.*

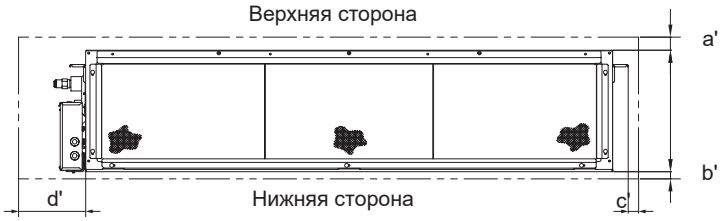

Рабочее пространство (мм)			
a'	b'	c'	d'
20	10	10	300

4.5 КРИВАЯ ПРОИЗВОДИТЕЛЬНОСТИ ВЕНТИЛЯТОРА

Эти блоки предоставляют три варианта установки: Высокое статическое давление, стандартное статическое давление или условия низкого статического давления в каждой конкретной установке, как показано на следующем графике.

RPIH-4.0FSR(1)E

RPIH-5.0FSR(1)E

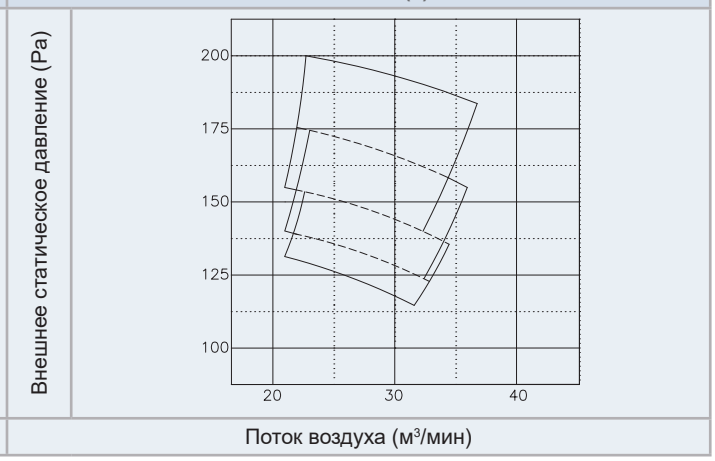

RPIH-6.0FSR(1)E

◆ Скорость вращения вентилятора в соответствии с выбранным внешним статическим давлением

В соответствии с выбранной конфигурацией внешнего статического давления (через дополнительную функцию C5) скорость вращения вентилятора, доступная на пульте дистанционного управления, показана на примерах на следующих рисунках.

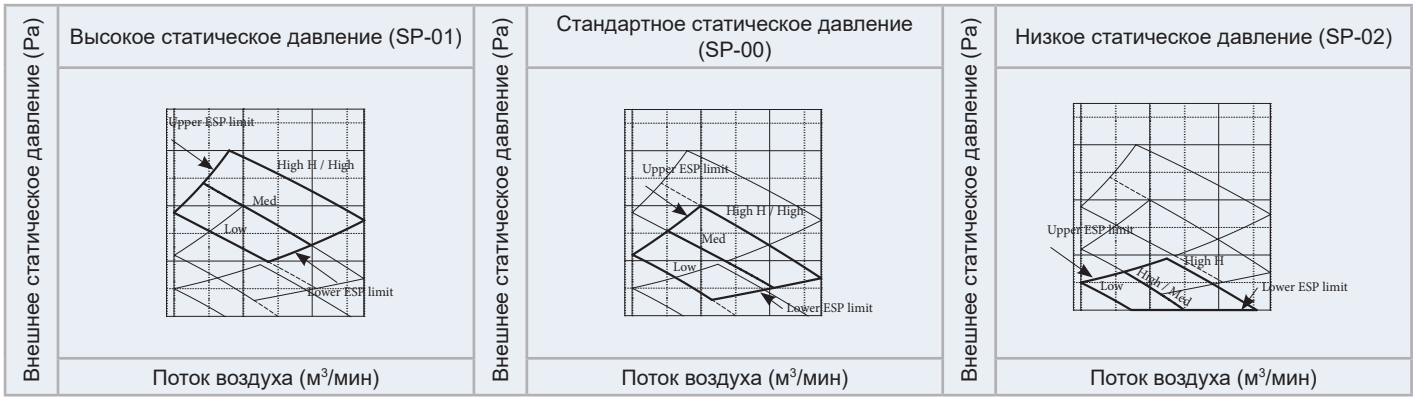

ПРИМЕЧАНИЕ

Скорость вращения «High H» доступна только для пульта дистанционного управления PC-ARFP(1)E.

5 ТРУБОПРОВОД ХЛАДАГЕНТА

5.1 ПОДКЛЮЧЕНИЕ ТРУБОПРОВОДА

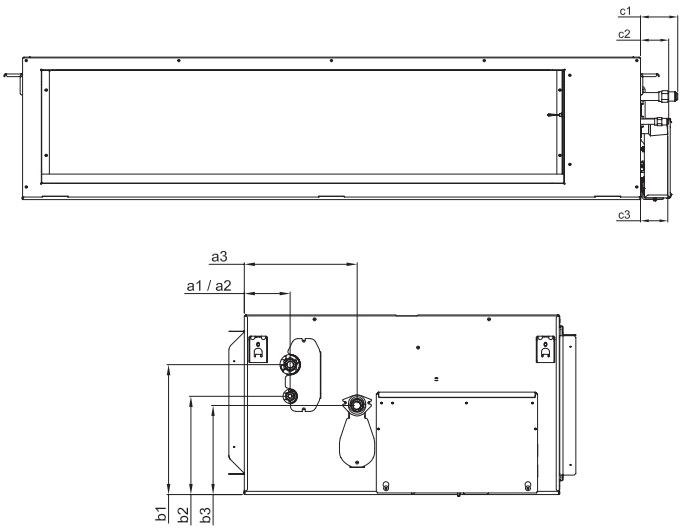

RPI-(4.0~6.0)FSR(1)E			
СОЕДИНЕНИЯ ДЛЯ ТРУБ	Размер (мм)		
Газовые труба	a1	b1	c1
	87	246	90
Жидкостная труба	a2	b2	c2
	87	186	68
Дренажная труба	a3	b3	c3
	214	169	66

5.2 ВЫБОР РАЗМЕРА ТРУБ

Модели	Размер трубы (мм)		
	Газовые трубы	Жидкостная труба	Дренажная труба
RPIH-(4.0~6.0) FSR(1)E	Ø15,88 (5/8)	Ø12,7 (3/8)	Ø32 (наружная) VP25

6 ДРЕНАЖНЫЙ ТРУБОПРОВОД

6.1 ОБЩАЯ ИНФОРМАЦИЯ

ВНИМАНИЕ

- *Не создавайте восходящий уклон или возвышение для дренажной трубы, так как сливная вода может вернуться к внутреннему блоку и вызвать утечку внутрь помещения при остановке системы.*
  - НЕПРАВИЛЬНО

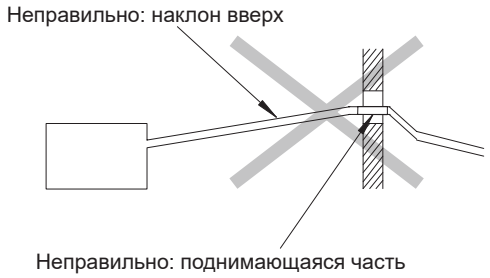

- *Не подключайте дренажную трубу к санитарным или канализационным трубам или к другим дренажным трубам.*
- *Когда общая дренажная труба подключена к другим внутренним блокам, место подключения в каждом блоке должно располагаться выше уровня общей трубы. Размер общей дренажной трубы рассчитывается с учетом размера блока и количества блоков.*
  - ПРАВИЛЬНО
    - **Система с насосом**

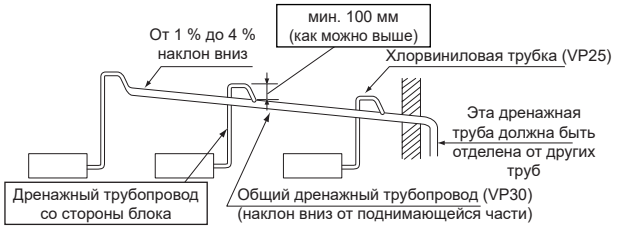

- *Требуется изолировать дренажную трубу, если слив установлен в месте, где конденсат, образующийся на поверхности дренажной трубы, может привести к ее повреждению. Изоляция для сливной трубы должна быть выбрана для обеспечения пароизоляции и предотвращения образования конденсата.*
- *Рядом с внутренним блоком должен быть установлен дренажный бачок. Этот бачок должен быть проверен с помощью воды (заряженной), чтобы гарантировать правильное направление потока. Не зажимайте или не соединяйте вместе дренажную трубу и трубу хладагента.*

ПРИМЕЧАНИЕ

- *Установка дренажной системы должна проводиться с соблюдением национальных и местных норм.*
- *Обратите внимание на толщину изоляции при выполнении работ. Слишком толстая изоляция может негативно повлиять на установку трубопровода.*
- *При наличии слишком большого зазора между соединением дренажной трубы и сливным шлангом, добавьте уплотнительный материал между обеими частями. Это поможет лучше закрепить и не деформировать дренажный шланг.*

После того, как дренажная труба и электропроводка установлены, убедитесь, что вода течет без каких-либо проблем, следуя процедуре, описанной ниже:

RPIH Проверьте работу стандартной дренажной системы (дренажный насос)

- Включите подачу электропитания.
- Налейте в дренажный поддон около 1,2 литров воды. Поплавковый выключатель должен автоматически остановить работу системы. Дренажный насос не должен остановиться.
- Выключите подачу электропитания.

6.2 ПОДКЛЮЧЕНИЕ ДРЕНАЖНЫХ ТРУБ

1 Положение дренажной трубы показано ниже.

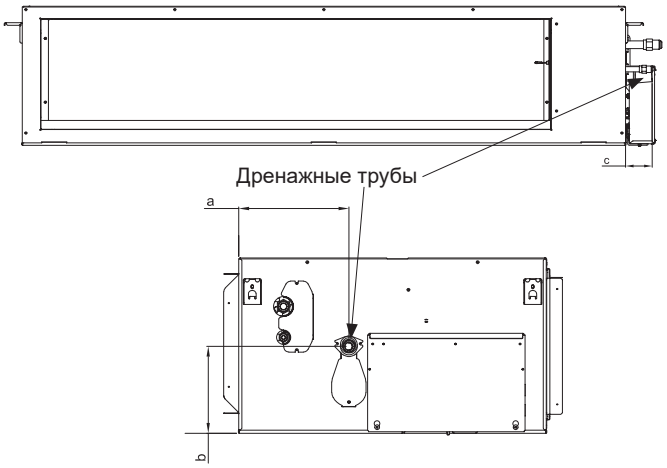

Размер (мм)		
a	b	c
214	169	66

2 Подготовьте хлорвиниловую трубку с наружным диаметром 32 мм.

3 Закрепите трубу сливного шланга с помощью клея и зажима, поставляемого на заводе. Дренажный трубопровод должен быть установлен с наклоном вниз от 1 % до 4 %.

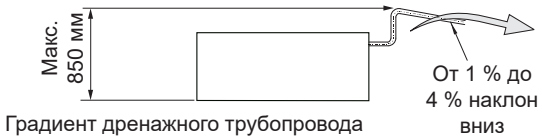

⚠ ВНИМАНИЕ

Не прилагайте чрезмерное усилие при подсоединении дренажной трубы. Это может привести к повреждению.

4 Подсоедините поставляемый на заводе сливной шланг к соединению дренажной трубы с помощью поливинилхлоридного клея. Для дополнительной информации об очистке поверхности соединения, нанесении клея, вставке, удержании и отверждении трубы, см. инструкции, предоставленные производителем клея.

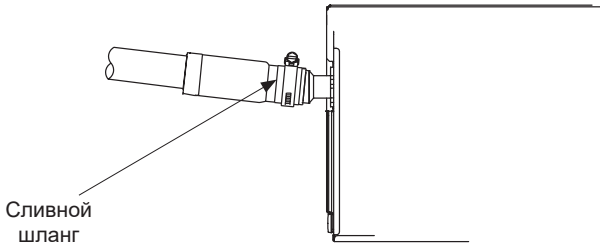

⚠ ВНИМАНИЕ

Сливной шланг должен быть вставлен полностью. Если он вставлен неправильно или изогнут, может возникнуть утечка воды.

5 Прикрепите поставляемый на заводе хомут для шланга к виниловой ленте (серого цвета), прикрепленной к сливному шлангу. Хомут для шланга должен находиться на расстоянии 20 мм от торца сливного шланга.

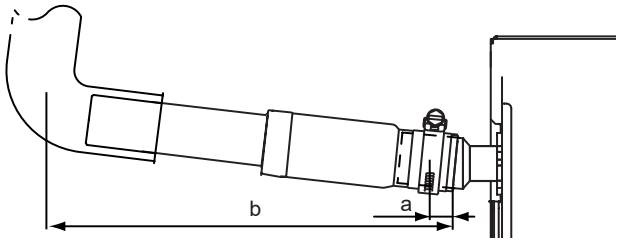

a: 20 мм
b: 300 мм

6 Затем затяните хомут для шланга и проверьте, что он имеет длину приблизительно 28 мм от винта до края хомута для шланга.

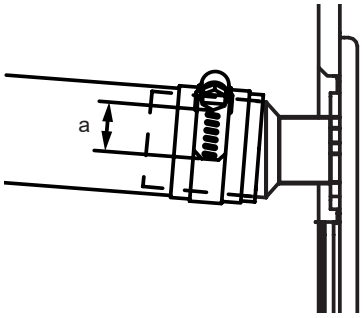

a: 28 мм

7 Изолируйте дренажную трубку после подключения сливного шланга.

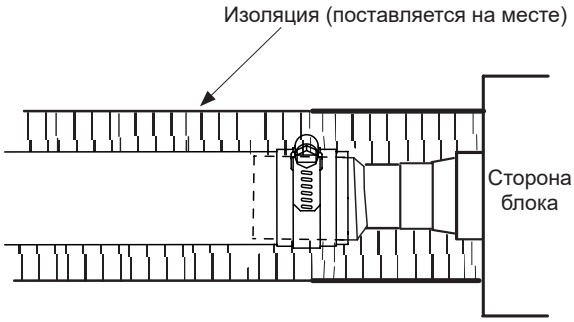

ПРИМЕЧАНИЕ

При наличии слишком большого зазора между соединением дренажной трубы и сливным шлангом, добавьте уплотнительный материал между обеими частями. Это поможет лучше закрепить и не деформировать дренажный шланг.

7 ЭЛЕКТРОПРОВОДКА

ОПАСНО

- ***Электромонтажные работы должны проводиться квалифицированными специалистами. В противном случае, существует опасность поражения электрическим током или возникновения пожара.***
- ***Электромонтажные работы должны проводиться в соответствии с местными нормами и руководством по установке и эксплуатации, с использованием соответствующего электрического контура. Если электрическая установка не отвечает этим требованиям или не имеет достаточной мощности, существует опасность поражения электрическим током или возникновения пожара.***
- ***Установите ELB (автоматический выключатель утечки на землю: 2/40/30 n/A/mA) и CB (автоматический выключатель: 5A) в источнике питания. В противном случае, существует опасность поражения электрическим током или возникновения пожара.***
- ***Выключите главный выключатель подачи питания на внутренний и наружный блок перед проведением электромонтажных работ или при проведении периодической проверки. В противном случае, существует опасность поражения электрическим током или возникновения пожара.***
- ***Защитите провода, дренажные трубы и электрические части от крыс или других мелких животных. В противном случае, крысы могут повредить незащищенные части электрооборудования и вызвать пожар.***
- ***Выберите размер проводки, ELB (выключатель утечки на землю) и разъединитель в соответствии с местными нормами и руководством по установке и эксплуатации, с использованием соответствующего электрического контура.***
- ***Зажмите винты в соответствии с указанным ниже моментом затяжки.***
  M3.5: 1,2 Н.м
  M4: 1,0 - 1,3 Н.м
- ***Подсоедините провода заземления наружного/внутреннего блока, чтобы избежать поражения электрическим током или непредвиденных аварий. Сопротивление заземления должно быть менее 1 МОм. Подключение заземления должно проводиться квалифицированными специалистами.***
- ***Будьте осторожны, чтобы не защемить электрические провода при установке служебной крышки. Существует опасность поражения электрическим током или возникновения пожара.***

ВНИМАНИЕ

- *Убедитесь, что характеристики поставляемых заказчиком электрических компонентов (выключателей, кабелей, соединителей и кабельных зажимов) соответствуют данным, указанным в этом техническом каталоге. Убедитесь, что компоненты соответствуют Национальным правилам эксплуатации электроустановок (NEC).*
- *Измерьте сопротивление между заземлением и клеммой электрических компонентов и убедитесь, что оно не превышает 1 МОм. Если нет, не используйте систему до тех пор, пока электрические утечки не будут обнаружены и удалены.*
- *Не подключайте основные силовые кабели к линии управления (клеммы A, B, 1 и 2 TB2). В противном случае печатная монтажная плата (PCB) будет повреждена.*

Размер силового кабеля	Размер передающего кабеля
EN 60335-1 *1	EN 60335-1 *1
0,75 мм²	0,75 мм²

ПРИМЕЧАНИЕ

- *Следуйте местным нормам и правилам при выборе установочных кабелей.*
- *Размеры кабелей, обозначенных *1 в предыдущей таблице, были установлены для максимального тока блока в соответствии с европейским стандартом EN60 60335-1. Используйте кабели, не превышающие по весу гибкие кабели, с твердым резиновым покрытием (кодовое обозначение 60245 IEC 57), или обычные гибкие кабели, покрытые полихлорстиролем (кодовое обозначение 60245 IEC 57).*
- *Используйте экранированный провод с витой парой для управления между наружным и внутренним блоками, кабеля управления между внутренними блоками и кабеля пульта дистанционного управления.*

◆ Гармоники

В соответствии с IEC 61000-3-2 ситуация с гармониками для каждой модели выглядит следующим образом:

SITUAȚIA MODELELOR CONFORM IEC 61000-3-2	Model
Autoritățile furnizoare pot aplica restricțiile de instalare în funcție de distorsiunile armonice	RPIH-(4.0-6.0) FSR(1)E

◆ Детали подключения электропроводки

1 Используйте экранированный провод с витой парой для управления между наружным блоком и внутренним блоком, между внутренними блоками. Они подключены к клеммам 1 и 2 клеммной колодки Общая длина кабелей должна быть менее 1 000 м.

2 Используйте экранированный провод с витой парой для кабеля пульта дистанционного управления. Общая длина кабелей должна быть менее 500м. Если общая длина кабеля составляет менее 30 м, можно использовать другие кабели (размер кабеля от 0,3 до 0,75 мм²), при соблюдении местных норм. Кабель дистанционного управления, экранированный и с витой парой, подключается к клеммам A и B клеммной коробки каждого внутреннего блока.

3 Убедитесь, что кабель связи между наружным и внутренними блоками (H-LINK) соответствует местным нормам и не подвержен влиянию электромагнитных помех. Это должен быть кабель с экранированным проводом и витой парой (≥0,75 мм²) с общей длиной H-LINK <1000 м.

4 Кабель управления: подключите оба конца кабеля с экранированным проводом и витой парой к земле, как показано.

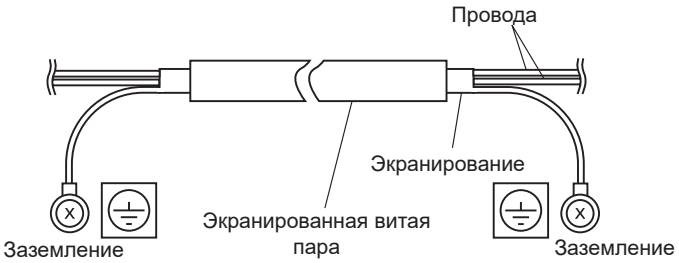

5 Кабель пульта дистанционного управления: Подключите один конец кабеля с экранированным проводом и витой парой к земле, как показано.

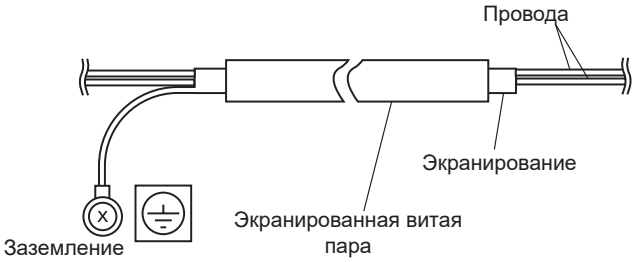

7.1 ПОДКЛЮЧЕНИЕ ПРОВОДКИ

⚠ ВНИМАНИЕ

Используйте экранированную витую пару или экранированную пару для проводов передачи между внутренним и наружным блоками. Подключите экранированную часть к штифту заземления в электрической коробке внутреннего блока.

7.1.1 Место размещения электрической коробки

Служебная панель двигателя вентилятора внутреннего блока располагается на нижней стороне блока, а служебная панель электрической коробки — с левой стороны блока, как показано ниже.

RPIH-(4.0~6.0)FSR(1)E

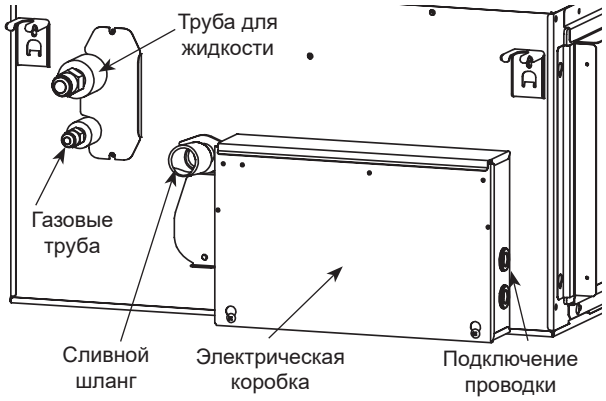

7.1.2 Установка электропроводки

1 Откройте служебную крышку, расположенную на нижней стороне.

2 Вырежьте центр резиновой втулки в отверстии для подключения проводки блока, показанного выше, и в электрической коробке, показанной ниже.

3 Подключите провода источника питания и заземления к клеммам в электрической коробке, как показано ниже.

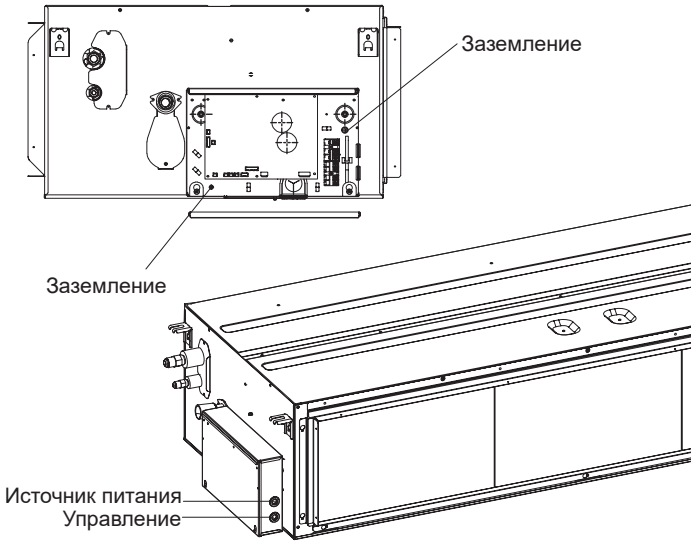

4 Подключите провода между внутренним и наружным блоком к клеммам 1 и 2 в электрической коробке.

5 Подключите кабель пульта дистанционного управления к клеммам Аи В в электрической коробке.

6 Плотно закрепите провода во внутреннем блоке, используя проволочный хомут.

7 После прокладки кабелей, закройте отверстие для проводки уплотнительным материалом (крышкой), чтобы защитить блок от попадания конденсата и насекомых.

⚠ ВНИМАНИЕ

Используйте экранированную витую пару или экранированную пару для проводов передачи между внутренним и наружным блоками. Подключите экранированную часть к штифту заземления в электрической коробке внутреннего блока, как показано на рисунке.

7.1.3 Схема электрической коробки

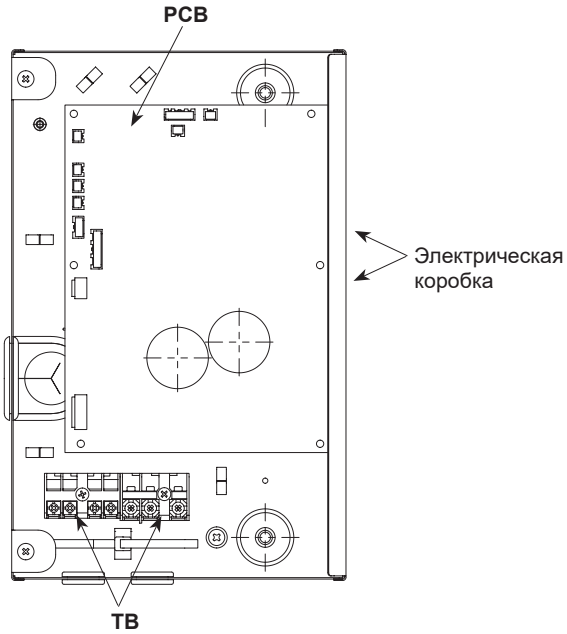

PCB: Печатная монтажная плата

7.1.4 Подключения к клеммной колодке

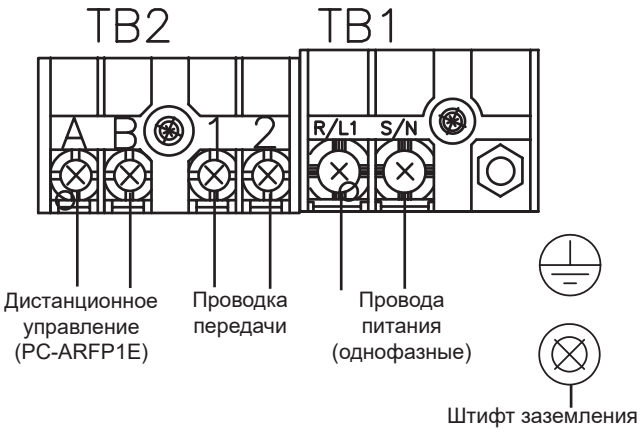

7.2 НАСТРОЙКА DIP-ПЕРЕКЛЮЧАТЕЛЕЙ

Количество и положение DIP-переключателей.

Положение DIP-переключателей следующее:

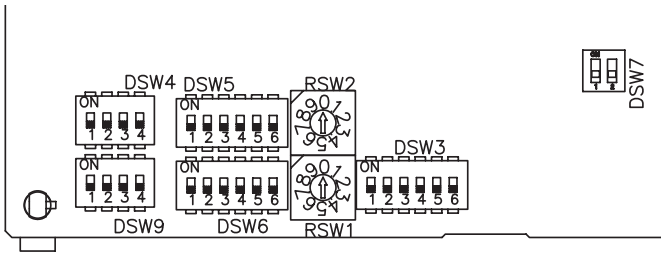

ВНИМАНИЕ

Перед установкой DIP-переключателей сначала отключите подачу питания и установите их положение. Если DIP-переключатели будут установлены без отключения подачи питания, то установке не будет действительной.

ПРИМЕЧАНИЕ

- *Символ «■» указывает положение DIP-переключателей. На рисунке показаны настройки перед отправкой или после выбора.*
- *Чтобы установить положение поворотных переключателей, вставьте отвертку в канавку RSW.*

DSW3: Настройка мощность внутреннего блока

Не требуется проводить настройку, так как она выполняется на заводе. Этот DIP-переключатель используется для настройки кода мощности, соответствующего мощности внутреннего блока в л.с..

л.с.	4,0	5,0	6,0
Заводские настройки	ON 1 2 3 4 5 6	ON 1 2 3 4 5 6	ON 1 2 3 4 5 6

DSW4: Настройка модели

Не требуется настройка. Этот переключатель используется для настройки кода модели, соответствующего типу внутреннего блока.

Модель внутреннего блока	Настройки DSW4
RPI Заводская настройка	ON 1 2 3 4

DSW5 и RSW1: настройка номера цикла охлаждения

Требуется настройка. Заводская настройка перед отправкой.

Заводская настройка DSW5	RSW1
ON 1 2 3 4 5 6	
Здесь выполняется настройка DSW5 и RSW1 перед отправкой со значением до 63.	

Пример настройки системы 5	RSW1
ON 1 2 3 4 5 6	Установить на 5

DSW6 и RSW2: настройка номера блока

На следующем рисунке указана настройка перед отправкой.

Заводская настройка DSW6	RSW2
ON 1 2 3 4 5 6	
Здесь выполняется настройка DSW6 и RSW2 перед отправкой со значением до 63.	

Пример настройки №16	RSW2
ON 1 2 3 4 5 6	

DSW7: Восстановление предохранителя

Заводские настройки	ON 1 2
В случае применения высокого напряжения к клеммам 1,2 TB1, предохранитель печатной платы PCB1(M) отключается. В этом случае сначала подключите электропроводку к TB1, и затем установите контакт 1 в положение ON (как показано на рисунке)	ON 1 2

DSW9: Опциональная функция

Заводские настройки	ON 1 2 3 4

HITACHI

Cooling & Heating

Johnson Controls-Hitachi Air Conditioning Spain, S.A.U.
Ronda Shimizu, 1 - Políg. Ind. Can Torrella
08233 Vacarisses (Barcelona) Spain

© Copyright 2024 Johnson Controls-Hitachi Air Conditioning Spain, S.A.U. – All rights reserved.

PMML0529 rev.4 - 05/2024