HITACHI

РУССКИЙ

КАССЕТНЫЙ КОНДИЦИОНЕР ПОТОЛОЧНОГО ТИПА

ВНУТРЕННИЙ БЛОК

МОДЕЛЬ

RAI-25QPB
RAI-35QPB
RAI-50QPB

ВНУТРЕННИЙ БЛОК

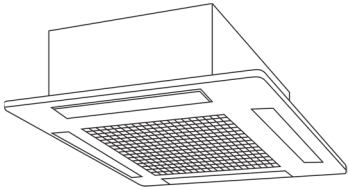

RAI-25QPB
RAI-35QPB
RAI-50QPB

ТЕХНИКА БЕЗОПАСНОСТИ

- Внимательно ознакомьтесь с разделом «Техника безопасности» перед началом работы с прибором для обеспечения его надлежащего использования.
- Обращайте особое внимание на инструкции, отмеченные знаками **«⚠ Внимание»** и **«⚠ Осторожно»**. Словом «Осторожно!" обозначены указания, несоблюдение которых может привести к тяжелой травме вплоть до смертельного исхода. Словом «Внимание!" обозначены указания, несоблюдение которых может привести к серьезным последствиям. Для обеспечения безопасности строго соблюдайте приведенные указания.
- Символы, используемые для обозначения указаний.

	Подключение к шине заземления обязательно.		Данный символ обозначает запрет.
	Указание подлежит обязательному соблюдению.		

- Сохраните инструкцию после прочтения.

ТЕХНИКА БЕЗОПАСНОСТИ ПРИ МОНТАЖЕ

ОСТОРОЖНО!

- Изменять конструкцию агрегата запрещается. Самостоятельная переделка агрегата может стать причиной утечек воды, отказов, коротких замыканий или возгораний.
- Для монтажа агрегата обратитесь в торговое представительство или сертифицированную монтажную организацию. Самостоятельный монтаж агрегата может стать причиной утечек воды, отказов, коротких замыканий или возгораний.
- Агрегат должен быть заземлен. Не допускается прокладывать шину заземления рядом с водо- и газопроводами, молниеотводом или шиной заземления телефонного кабеля. Неправильное заземление может стать причиной поражения электрическим током.
- Использование предписанных трубок, совместимых с хладагентом R410A, обязательно. Иначе возможно растрескивание медных трубок или возникновение неисправностей.

ВНИМАНИЕ!

- Агрегат должен быть оснащен автоматическим выключателем, расположение которого зависит от места установки агрегата. Отсутствие автоматического выключателя может стать причиной поражения электрическим током.
- Запрещается устанавливать агрегат в местах, где используются легковоспламеняющиеся газы. Утечка легковоспламеняющегося газа вблизи наружного блока может привести к его возгоранию.

- При монтаже конденсатоотводной трубки обеспечьте свободный сток воды.

ТЕХНИКА БЕЗОПАСНОСТИ ПРИ ТРАНСПОРТИРОВАНИИ И ТЕХНИЧЕСКОМ ОБСЛУЖИВАНИИ

ОСТОРОЖНО

- При возникновении аварийной ситуации (например, при появлении запаха гари) выключите агрегат, разомкните автоматический выключатель. Обратитесь к представителю нашей компании. Продолжение эксплуатации неисправного прибора может стать причиной выхода агрегата из строя, короткого замыкания или возгорания.

- Для выполнения технического обслуживания обратитесь к представителю нашей компании. Неправильно выполненное самостоятельно техническое обслуживание может стать причиной поражения электрическим током или возгорания.
- По поводу демонтажа и повторной установки агрегата обратитесь к представителю нашей компании. Неправильное самостоятельное выполнение демонтажа и повторной установки агрегата может стать причиной поражения электрическим током или возгорания.
- Поврежденный сетевой шнур подлежит замене новым шнуром, который можно заказать у в уполномоченном сервисном центре/центре запасных частей.

ТЕХНИКА БЕЗОПАСНОСТИ ПРИ ЭКСПЛУАТАЦИИ

ОСТОРОЖНО

- Не находитесь долго в потоке воздуха от агрегата, чтобы не простудиться.

- Не засовывайте пальцы или какие-либо предметы в воздуховыпускное и воздухозаборное отверстия. Поскольку вентилятор вращается с высокой скоростью, можно получить серьезную травму. Обязательно выключите систему и отключите ее от питания перед очисткой.
- Не используйте вместо предохранителей проволочные «жучки», это может привести к несчастному случаю.

- Во время грозы извлеките вилку из розетки, разомкните автоматический выключатель.

ТЕХНИКА БЕЗОПАСНОСТИ ПРИ ЭКСПЛУАТАЦИИ

ВНИМАНИЕ

- Используйте агрегат только по прямому назначению, указанному изготовителем, иное применение запрещается.

- Не прикасайтесь к агрегату мокрыми руками, это может привести к несчастному случаю.

- При эксплуатации агрегата в месте, где используется открытое пламя, следует регулярно проветривать помещение во избежание кислородной недостаточности.

- Не направляйте струю холодного воздуха из кондиционера на бытовые нагревательные приборы (электрочайнки, плиты и т. п.), так как может снизиться их производительность.

- Убедитесь в том, что наружная опорная рама установлена надежно, прочно закреплена и не имеет дефектов. Несоблюдение данного требования может привести к травме в результате падения наружного блока.

- Не допускайте попадания воды на корпус кондиционера при его очистке, так как это может привести к короткому замыканию.

- Не распыляйте аэрозоли или аэрозольные средства для волос рядом с внутренним блоком. Химические соединения, содержащиеся в них, могут попасть на ребра теплообменного устройства и воспрепятствовать стеканию конденсата в поддон. Капли воды при этом будут попадать на поперечноточный вентилятор, что приведет к разбрызгиванию воды из внутреннего блока.

- Перед чисткой агрегата обязательно отключите его и разомкните автоматический выключатель. Прикосновение к внутреннему вращающемуся вентилятору травмоопасно!

- Разомкните автоматический выключатель, если не планируете пользоваться агрегатом в течение длительного времени.

- Не вставайте на наружный блок и не ставьте на него предметы.

- При длительной работе кондиционера в помещении с открытыми окнами или дверью (относительная влажность воздуха всегда выше 80%) с направленной вниз или автоматически качающейся воздушной заслонкой возможна конденсация на заслонке влаги, которая будет капать вниз. При этом возможно повреждение мебели. Поэтому не используйте кондиционер в таких условиях длительное время.
- Если потребность помещения в охлаждении или обогреве выше производительности агрегата (например, в помещении много людей, используется нагреватель и т. д.), заданную температуру обеспечить не удастся.

- Настоящее устройство может использоваться детьми старше 8 лет и людьми с ограниченными физическими, сенсорными или умственными возможностями либо не имеющими опыта или знаний только под наблюдением соответствующих лиц или после соответствующего обучения, что обеспечит безопасную эксплуатацию устройства и понимание связанных с ним опасностей.
  Необходимо следить за детьми, чтобы они не играли с устройством. Запрещается допускать детей к чистке и обслуживанию устройства без присмотра.

ОБОЗНАЧЕНИЕ КОМПОНЕНТОВ И ИХ ФУНКЦИИ

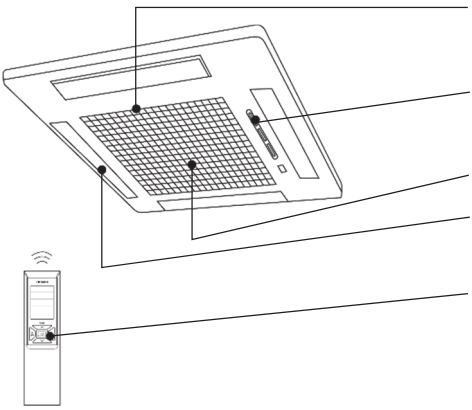

ВОЗДУШНЫЙ ФИЛЬТР
Для предупреждения попадания пыли во внутренний блок (стр. 130).

ИНДИКАТОРЫ ПО ВНУТРЕННЕМУ БЛОКУ
Световые индикаторы условий работы (стр. 126).

ВСАСЫВАЮЩАЯ РЕШЕТКА (ВОЗДУХОЗАБОРНИК)

ГОРИЗОНТАЛЬНАЯ ВОЗДУШНАЯ ЗАСЛОНКА (ВОЗДУХОВЫПУСКНОЕ ОТВЕРСТИЕ)

ПУЛЬТ ДИСТАНЦИОННОГО УПРАВЛЕНИЯ
Посылает управляющие сигналы внутреннему блоку. Обеспечивает управление всей системой. (Инструкция на пульт дистанционного управления)

ПРИМЕЧАНИЕ

- Для нормальной работы рекомендуется заменять воздушный фильтр раз в 3 месяца. Номер модели воздушного фильтра - <SPX-NTW1>. В случае замены используйте для заказа этот номер.

НАИМЕНОВАНИЕ И РАЗМЕРЫ МОДЕЛЕЙ

МОДЕЛЬ	ДЛИНА, мм	ВЫСОТА, мм	ГЛУБИНА, мм
RAI-25QPB, 35QPB, 50QPB	580	285	580

МУЛЬТИ-СПЛИТ-СИСТЕМА

Возможно подключение нескольких внутренних блоков к одному наружному блоку. В зависимости от потребностей можно включить только один блок или несколько блоков.

Сочетания режимов:

При выборе рабочего режима:

- Внутренние блоки не работают в следующих сочетаниях.

Один блок	Другой блок
Обогрев	Охлаждение
	Осушение
	Вентилятор

- Включенный первым внутренний блок продолжает работать. Включенные после него другие внутренние блоки переключаются в режим ожидания, светится их контрольный индикатор.
- Чтобы работали включенные позднее внутренние блоки, установите на них тот же рабочий режим, что и на первом внутреннем блоке.

В автоматическом режиме

- При автоматическом включении режима обогрева на первом внутреннем блоке включается обогрев также на следующем внутреннем блоке. Также при автоматическом включении режима охлаждения или осушения на первом внутреннем блоке включается охлаждение или осушение также на следующем внутреннем блоке.

Изменение числа внутренних блоков
Чтобы быстро достичь заданную температуру, уменьшайте число работающих внутренних блоков, особенно когда очень жарко или очень холодно.

Не работающие внутренние блоки
При работе одного внутреннего блока в режиме охлаждения, обогрева или осушения в одном помещении может быть слышен звук текущего хладагента в не работающем внутреннем блоке, который может также нагреваться.
Причиной является обмен хладагентом с наружным блоком, обеспечивающий готовность внутреннего блока к работе.

РАБОЧИЙ ДИАПАЗОН

Режим работы	Охлаждение/Осушение	Обогрев
Температура наружного воздуха	от −10 до 43 °C	от −15 до 21 °C

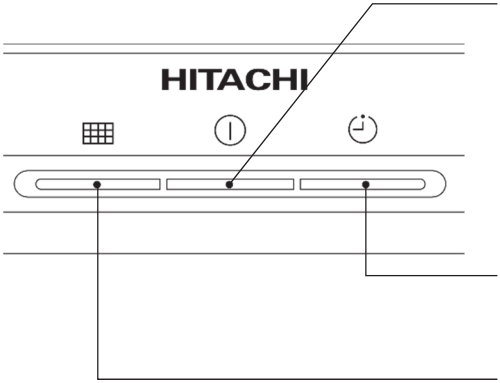

КОНТРОЛЬНЫЙ ИНДИКАТОР
Светится, когда кондиционер работает.
КОНТРОЛЬНЫЙ ИНДИКАТОР
мигает при обогреве в следующих случаях.

(1) **При прогреве**
Примерно 2–3 минуты после пуска.

(2) **При размораживании**
Размораживание выполняется в течение 5–10 минут ежечасно при образовании инея на теплообменнике наружного блока.

ИНДИКАТОР ТАЙМЕРА
Светится, когда таймер работает.

ИНДИКАТОР ФИЛЬТРА
После примерно 200 часов работы системы загорается индикатор ФИЛЬТРА, что говорит о необходимости чистки фильтра. Индикатор выключатся при нажатии кнопки « (АВТОЖАЛЮЗИ)», когда устройство находится в РЕЖИМЕ ОЖИДАНИЯ.

РУЧНОЙ ВЫКЛЮЧАТЕЛЬ

Для включения и выключения кондиционера без пульта дистанционного управления.

[Используйте непроводящий стержень (например, зубочистку)]

- При срабатывании ручного выключателя запускается ранее установленным режим.
- При включении кондиционера ручным выключателем после отключения и повторного включения сетевого питания активируется автоматический режим.

Примечание.

- Для безопасных испытаний рекомендуется следующий диапазон температур:

		Охлаждение		Обогрев	
		Минимальная	Максимальная	Минимальная	Максимальная
Внутренний блок	По сухому термометру, °C	21	32	20	27
	По мокрому термометру, °C	15	23	12	19
Наружный блок	По сухому термометру, °C	21	43	2	21
	По мокрому термометру, °C	15	26	1	15

АВТОМАТИЧЕСКИЙ ВЫКЛЮЧАТЕЛЬ

Когда комнатный кондиционер воздуха не используется, разомкните автоматический выключатель.

ДЛЯ ЗАМЕТОК

ОПТИМАЛЬНЫЕ УСЛОВИЯ ЭКСПЛУАТАЦИИ

Комфортная комнатная температура

⚠ Осторожно!
Холодный воздух может причинить вред здоровью, а работа кондиционера в таком режиме ведет к напрасному расходу электроэнергии.

Повесьте занавески или жалюзи

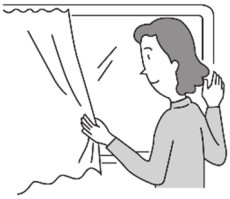

Можно уменьшить количество тепла, поступающего в помещение через окна.

Вентиляция

⚠ Внимание!
Не закрывайте помещение на длительный срок. Время от времени необходимо открывать дверь и окна для проветривания.

Эффективное использование таймера

Пользуйтесь ночью таймером ВКЛЮЧЕНИЯ и ОТКЛЮЧЕНИЯ, совмещая его настройки с временем утреннего пробуждения.
Это позволит вам ощутить преимущества комфортной комнатной температуры.
Используйте таймер эффективно.

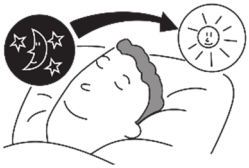

Не забывайте очищать воздушный фильтр

Воздушный фильтр, забитый пылью, сократит объем выходящего воздуха и эффективность охлаждения.
Во избежание напрасного расхода электроэнергии производите очистку фильтра каждые 2 недели.

Установите комфортную температуру для младенцев и детей

При использовании системы для грудного ребенка, детей и пожилых людей, которые испытывают затруднения при движении, обратите внимание на температуру воздуха в комнате и направление воздушного потока.

Кондиционер воздуха и источник тепла в помещении

⚠ Внимание!
Если нагрев помещения не соответствует охлаждающей способности кондиционера воздуха (например, в помещении много людей, используется нагреватель и т. д.), заданную температуру обеспечить не удастся.

Длительный перерыв в работе

Если внутренний блок не планируется использовать в течение длительного периода времени, отключите устройство от электросети. Если электропитание подается, внутренний блок продолжает потреблять около 12 Вт (в зависимости от подключенного наружного блока), так как работает цепь управления, даже если он находится в режиме отключения.

Во время грозы

⚠ Осторожно!
Для защиты всей системы во время грозы остановите работу системы и вытащите штепсель из розетки электропитания.

Помехи от работы электроприборов

⚠ Внимание!
Чтобы избежать помех от шума, установите внутренний блок и пульт дистанционного управления на расстоянии не менее 1 м от электроприборов.

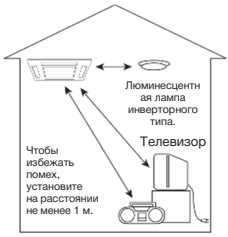

⚠ ВНИМАНИЕ!

Чистка и обслуживание должны выполняться только квалифицированным специалистом. Перед чисткой выключите кондиционер, отключите электропитание. Очистку фильтра следует выполнять не реже раза в месяц. Это помогает экономить электроэнергию.

1. ОЧИСТКА ВОЗДУШНОГО ФИЛЬТРА

СНЯТИЕ И УСТАНОВКА ВОЗДУШНОГО ФИЛЬТРА

ПРОЦЕДУРА

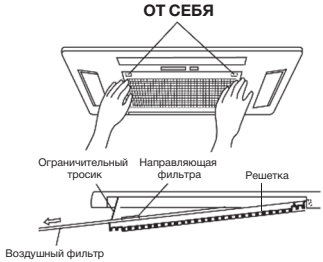

1 Извлеките фильтр из внутреннего блока
- Нажмите на метки «PUSH» («ОТ СЕБЯ») слева и справа от всасывающей решетки.
- Извлеките фильтр из решетки.

2 Удалите пылесосом пыль из фильтра.

Если пыли слишком много, воспользуйтесь нейтральным моющим средством. После использования нейтрального моющего средства промойте чистой водой и просушите в стороне от прямых солнечных лучей.

3 Установите фильтр. (Устанавливайте стороной «UP SIDE» («ВЕРХ») вперед.)
Вставьте фильтр во всасывающую решетку и закройте ее, приведя в исходное положение. (Нажмите на метки «PUSH» («ОТ СЕБЯ») слева и справа от всасывающей решетки, чтобы надежно закрепить ее на месте).

⚠ ВНИМАНИЕ!

- Не мойте водой при температуре выше 40 °C. Возможна усадка фильтра.
- После промывки стряхните воду из фильтра, затем оставьте сушиться в тени; воздействие прямых солнечных лучей не допускается. Возможна усадка фильтра.
- Не используйте кондиционер воздуха без фильтра. В кондиционер воздуха может попасть пыль, что приведет к проблемам.

2. ЧИСТКА ЛИЦЕВОЙ ПАНЕЛИ

- Протрите ее сухой мягкой тканью.
- При наличии сильного загрязнения протрите мягкой тканью, смоченной в теплой воде или нейтральном моющем средстве. Затем тщательно вытрите сухой мягкой тканью.

⚠ ВНИМАНИЕ!

- Не допускайте попадания воды на корпус кондиционера при его очистке, так как это может привести к короткому замыканию.
- Не используйте горячую воду (выше 40 °C), бензин, керосин, кислоты, растворители или щетку, так как они могут повредить пластиковую поверхность или покрытие.

3. ПОДГОТОВКА К ДЛИТЕЛЬНОМУ ПРОСТОЮ

- В хорошую погоду включите на полдня кондиционер в режиме (ОХЛАЖДЕНИЕ) при температуре до 32 °C и скорости вентилятора HI (высокая) для полной просушки агрегата.
- Разомкните автоматический выключатель.

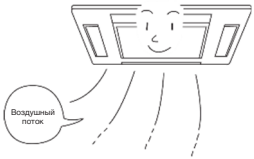

РЕГУЛЯРНЫЕ ПРОВЕРКИ

ПРОВЕРЯЙТЕ СЛЕДУЮЩЕЕ РАЗ В ПОЛГОДА ИЛИ РАЗ В ГОД.
ПРИ НЕОБХОДИМОСТИ ОБРАТИТЕСЬ ЗА ПОМОЩЬЮ В СЕРВИСНЫЙ ЦЕНТР.

1		Есть ли заземление и не нарушена ли целостность линии заземления? **⚠ ОСТОРОЖНО!** Неплотное прилегание или обрыв заземляющего провода может стать причиной неисправности или поражения электротоком.
2	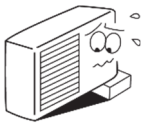	Насколько серьезно монтажный кронштейн поврежден ржавчиной и не наклонился ли и не качается ли наружный блок? **⚠ ОСТОРОЖНО!** Из-за сильной ржавчины на монтажном кронштейне или неустойчивости наружного блока возможно его падение или опрокидывание. Это может стать причиной травматизма.
3		Надежно ли подключена вилка к розетке электропитания? (Неплотное прилегание должно быть исключено).

УСЛОВИЯ	ПРОВЕРЬТЕ СЛЕДУЮЩЕЕ
Пульт дистанционного управления не передает сигнал (Дисплей ПДУ тусклый или не светится).	• Требуется замена элементов питания. • Нарушена полярность элементов питания.
Если система не работает	• Исправность предохранителя. • Повышенное или пониженное напряжение. • Автоматический выключатель разомкнут. • Настройка режима работы отличается от других внутренних блоков.
Если система неэффективно охлаждает Если система неэффективно обогревает	• Воздушный фильтр забит пылью. • На наружный блок попадает прямой солнечный свет. • Есть препятствия для выхода воздуха из наружного блока. • Открыты двери или окна, либо в помещении есть источник тепла. • Неправильно задана температура. • Воздухозаборные или воздуховыпускные каналы заблокированы. • Заданы низкая скорость или бесшумный режим вентилятора.

Примечания

- Во время работы и при выключении кондиционера возможны следующие явления, которые не являются признаком неисправности.
  (1) Небольшой шум тока хладагента в режиме охлаждения.
  (2) Небольшой шум трения в охлажденном корпусе вентилятора, прогревающегося после выключения.
- Возможно появление запаха после попадания в кондиционер запаха от дыма, продуктов питания, косметики и т. п. Поэтому для устранения запаха регулярно очищайте воздушный фильтр и испаритель.

- Если кондиционер после выполнения описанных выше проверок все равно работает неправильно, сразу же обратитесь в торговое представительство. При обращении в торговое представительство сообщите модель, серийный номер и дату установки кондиционера. Также опишите неисправность.
- Электропитание должно соответствовать указанным параметрам. В противном случае система будет неисправна или не сможет работать с указанной производительностью.

ПРИМЕЧАНИЕ.

- Поврежденный сетевой шнур подлежит замене новым шнуром, который можно заказать в уполномоченном сервисном центре/центре запасных частей.
- При включении агрегата, особенно при неярком электрическом освещении, возможен небольшой перепад яркости света. Это нормальное явление.
  Необходимо соблюдать предписания местных энергоснабжающих компаний.