HITACHI

EN INSTALLATION AND OPERATION MANUAL
ES MANUAL DE INSTALACIÓN Y FUNCIONAMIENTO
DE INSTALLATIONS- UND BETRIEBSHANDBUCH
FR MANUEL D'INSTALLATION ET DE FONCTIONNEMENT
IT MANUALE D'INSTALLAZIONE E D'USO
PT MANUAL DE INSTALAÇÃO E DE FUNCIONAMENTO
DA INSTALLATIONS- OG BETJENINGSVEJLEDNING
NL INSTALLATIE- EN BEDIENINGSHANDLEIDING
SV INSTALLATION- OCH DRIFTHANDBOK
EL ΕΓΧΕΙΡΙΔΙΟ ΕΓΚΑΤΑΣΤΑΣΗΣ ΚΑΙ ΛΕΙΤΟΥΡΓΙΑΣ

WIRELESS REMOTE CONTROL
PC-AWR

English

Specifications in this manual are subject to change without notice in order that HITACHI may bring the latest innovations to their customers.
Whilst every effort is made to ensure that all specifications are correct, printing errors are beyond Hitachi's control; Hitachi cannot be held responsible for these errors.

Español

Las especificaciones de este manual están sujetas a cambios sin previo aviso a fin de que HITACHI pueda ofrecer las últimas innovaciones a sus clientes.
A pesar de que se hacen todos los esfuerzos posibles para asegurarse de que las especificaciones sean correctas, los errores de impresión están fuera del control de HITACHI, a quien no se hará responsable de ellos.

Deutsch

Bei den technischen Angaben in diesem Handbuch sind Änderungen vorbehalten, damit HITACHI seinen Kunden die jeweils neuesten Innovationen präsentieren kann.
Sämtliche Anstrengungen wurden unternommen, um sicherzustellen, dass alle technischen Informationen ohne Fehler veröffentlicht worden sind. Für Druckfehler kann HITACHI jedoch keine Verantwortung übernehmen, da sie außerhalb ihrer Kontrolle liegen.

Français

Les caractéristiques publiées dans ce manuel peuvent être modifiées sans préavis, HITACHI souhaitant pouvoir toujours offrir à ses clients les dernières innovations.
Bien que tous les efforts sont faits pour assurer l'exactitude des caractéristiques, les erreurs d'impression sont hors du contrôle de HITACHI qui ne pourrait en être tenu responsable.

Italiano

Le specifiche di questo manuale sono soggette a modifica senza preavviso affinché HITACHI possa offrire ai propri clienti le ultime novità.
Sebbene sia stata posta la massima cura nel garantire la correttezza dei dati, HITACHI non è responsabile per eventuali errori di stampa che esulano dal proprio controllo.

Português

As especificações apresentadas neste manual estão sujeitas a alterações sem aviso prévio, de modo a que a HITACHI possa oferecer aos seus clientes, da forma mais expedita possível, as inovações mais recentes.
Apesar de serem feitos todos os esforços para assegurar que todas as especificações apresentadas são correctas, quaisquer erros de impressão estão fora do controlo da HITACHI, que não pode ser responsabilizada por estes erros eventuais.

Dansk

Specifikationerne i denne vejledning kan ændres uden varsel, for at HITACHI kan bringe de nyeste innovationer ud til kunderne.
På trods af alle anstrengelser for at sikre at alle specifikationerne er korrekte, har Hitachi ikke kontrol over trykfejl, og Hitachi kan ikke holdes ansvarlig herfor.

Nederlands

De specificaties in deze handleiding kunnen worden gewijzigd zonder verdere kennisgeving zodat HITACHI zijn klanten kan voorzien van de nieuwste innovaties.
Iedere poging wordt ondernomen om te zorgen dat alle specificaties juist zijn. Voorkomende drukfouten kunnen echter niet door Hitachi worden gecontroleerd, waardoor Hitachi niet aansprakelijk kan worden gesteld voor deze fouten.

Svenska

Specifikationerna i den här handboken kan ändras utan föregående meddelande för att HITACHI ska kunna leverera de senaste innovationerna till kunderna.
Vi på Hitachi gör allt vi kan för att se till att alla specifikationer stämmer, men vi har ingen kontroll över tryckfel och kan därför inte hållas ansvariga för den typen av fel.

Ελλhnika

Οι προδιαγραφές του εγχειριδίου μπορούν να αλλάξουν χωρίς προειδοποίηση, προκειμένου η HITACHI να παρέχει τις τελευταίες καινοτομίες στους πελάτες της.
Αν και έχει γίνει κάθε προσπάθεια προκειμένου να εξασφαλιστεί ότι οι προδιαγραφές είναι σωστές, η Hitachi δεν μπορεί να ελέγξει τα τυπογραφικά λάθη και, ως εκ τούτου, δεν φέρει καμία ευθύνη για αυτά τα λάθη.

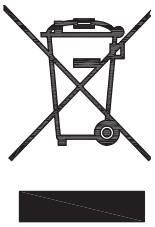

⚠ CAUTION

This product and the batteries contained on it shall not be mixed with general house waste at the end of its life. They shall be retired according to the appropriated local or national regulations in a environmentally correct way in order to be treated at a specialized treatment facility for re-use, recycling and recovery.

If a chemical symbol is printed beneath the symbol, it means that the battery contains heavy metal above a certain concentration. Possible chemical symbols are:

- Pb: Lead (>0,004%)
- Hg: Mercury (>0,0005%)
- Cd: Cadmium (>0,002%)

⚠ PRECAUCIÓN

Este producto y las baterías que contiene no deben tirarse a la basura doméstica normal al final de su vida útil, sino que debe deshacerse de ellas de acuerdo con las normativas locales y nacionales apropiadas y de forma medioambientalmente correcta para que reciban el tratamiento de reciclaje especializado.

Si aparece un símbolo químico debajo del símbolo, significa que la batería contiene metales pesados por encima de cierta concentración. Los símbolos químicos que pueden mostrarse son:

- Pb: Plomo (>0,004%)
- Hg: Mercurio (>0,0005%)
- Cd: Cadmio (>0,002%)

⚠ VORSICHT

Dieses Produkt und die darin enthaltenen Batterien dürfen am Ende ihrer Lebensdauer nicht in den normalen Hausmüll gelangen. Sie müssen entsprechend den örtlichen und nationalen Vorschriften umweltfreundlich entsorgt werden, um in einer speziellen Wiederverwertungs-, Recycling- und Rückgewinnungsanlage einer Sonderbehandlung unterzogen zu werden.

Wenn ein chemisches Symbol unterhalb des Symbols gedruckt ist, so ist dies ein Hinweis darauf, dass die Batterie eine über einem gewissen Wert liegende Schwermetallkonzentration aufweist. Mögliche chemische Symbole sind:

- Pb: Blei (>0,004%)
- Hg: Quecksilber (>0,0005%)
- Cd: Kadmium (>0,002%)

⚠ ATTENTION

En fin de vie, ce produit et les batteries qu'il contient ne doivent pas être jetés avec les ordures ménagères. Il faut s'en débarasser conformément à la réglementation locale ou nationale en vigueur, d'une manière respectueuse pour l'environnement, afin d'être envoyés dans un centre de traitement spécifique pour être réutilisés, recyclés et récupérés.

La présence d'un symbole chimique imprimé sous le symbole indique que la pile contient des métaux lourds au-delà d'une certain concentration. Les symboles chimiques possibles sont:

- Pb : Plomb (>0,004%)
- Hg : Mercure (>0,0005%)
- Cd : Cadmium (>0,002%)

⚠ AVVERTENZA

Questo prodotto e le batterie che contiene non devono essere smaltiti assieme ai rifiuti generici. Devono essere ritirati in base alle normative locali o nazionali adeguate, nel pieno rispetto dell'ambiente, trattati presso centri specializzati e riutilizzati, riciclati o recuperati.

Se sotto al simbolo è presente un simbolo chimico, significa che il contenuto di metalli pesanti della batteria è superiore a una determinata concentrazione. I simboli chimici possibili sono:

- Pb: piombo (>0,004%)
- Hg: mercurio (>0,0005%)
- Cd: cadmio (>0,002%)

⚠ CUIDADO

Este produto e as baterias nele contidas não devem ser misturados com lixo doméstico geral no fim da respectiva vida útil. Devem ser eliminados de acordo com os regulamentos locais ou nacionais estabelecidos para o efeito, de um modo que não seja prejudicial para o ambiente, para que possam tratados em instalações de tratamento especializadas, para reutilização, reciclagem ou recuperação.

Se estiver impresso um símbolo químico abaixo do símbolo, isto significa que a bateria contém metais pesados acima de uma determinada concentração. Os símbolos que podem aparecer impressos são os seguintes:

- Pb: chumbo (>0,004%)
- Hg: Mercúrio (>0,0005%)
- Cd: Cádmio (>0,002%)

⚠ FORSIGTIG

Dette produkt og de inkluderede batterier må ikke blandes med det almindelige husholdningsaffald, når deres levetid udløber. De skal bortskaffes på miljømæssig forsvarlig vis i henhold til gældende lokal eller national lovgivning, således at de kan blive behandlet på et særligt anlæg til genanvendelse, genbrug eller genindvinding.

Hvis der er påtrykt et kemisk tegn under symbolet, betyder det, at batteriet indeholder tungmetaller over en vis koncentration. Mulige kemiske symboler:

- Pb: Bly (>0,004%)
- Hg: Kviksølv (>0,0005%)
- Cd: Kadmium (>0,002%)

⚠ LET OP

Dit product en de bijbehorende batterijen mogen niet bij het gewone huishoudafval worden weggedaan. Deze moeten volgens de geldende plaatselijke of nationale regelgeving op een milieuverantwoorde manier worden ingezameld, hergebruikt en recycled.

Als onder het symbool een chemische afdruk is geplaatst, bevat de batterij zware metalen boven een bepaalde concentratie. Dit kunnen de volgende chemische symbolen zijn:

- Pb: Lood (>0,004%)
- Hg: Kwik (>0,0005%)
- Cd: Cadmium (>0,002%)

⚠ VARNING

Den här produkten och batterierna den innehåller ska inte blandas med vanligt hushållsavfall när den är förbrukad. De ska sorteras enligt lokala eller nationella bestämmelser på ett miljövänligt sätt, så att de kan tas om hand vid en för syftet anpassad anläggning för återanvändning och återvinning.

Om det finns en kemisk beteckning under symbolen betyder det att batteriet innehåller tungmetaller över en viss mängd. Möjliga kemiska beteckningar är:

– Pb: Bly (>0,004 %)
– Hg: Kvicksilver (>0,0005 %)
– Cd: Kadmium (>0,002 %)

⚠ ΠΡΟΣΟΧΗ

Αυτό το προϊόν και οι μπαταρίες που περιέχονται σε αυτό δεν πρέπει να απορριφθούν μαζί με οικιακά απορρίμματα μετά το τέλος της ζωής τους. Θα αποσύρονται με περιβαλλοντικά ορθό τρόπο σύμφωνα με την σχετική τοπική ή κρατική νομοθεσία, ώστε να αποτελέσουν αντικείμενο επεξεργασίας σε εξειδικευμένες εγκαταστάσεις επανάχρησης, ανακύκλωσης και αποκατάστασης.

Εάν ένα χημικό σύμβολο εμφανίζεται κάτω από το σύμβολο, αυτό σημαίνει ότι η μπαταρία περιέχει βαρύ μέταλλο πάνω από μια ορισμένη συγκέντρωση. Πιθανά χημικά σύμβολα:

- Pb: Μόλυβδος (>0,004%)
- Hg: Υδράργυροςγ (>0,0005%)
- Cd: Κάδμιο (>0,002%)

DANGER – Hazards or unsafe practices which COULD result in severe personal injuries or death.

PELIGRO – Riesgos o prácticas poco seguras que PODRÍAN producir lesiones personales e incluso la muerte.

GEFAHR – Gefährliche oder unsichere Anwendung, die zu schweren Körperverletzungen oder zum Tod führen kann.

DANGER – Utilisation dangereuse ou sans garantie de sécurité qui PEUT provoquer de sévères blessures personnelles ou la mort.

PERICOLO – Pericoli o azioni pericolose che POTREBBERO avere come esito lesioni fisiche gravi o il decesso.

PERIGO – Riesgos o prácticas poco seguras que PUEDEN producir lesiones personales e incluso la muerte

FARE – Farer eller farlig brug, som KAN resultere i alvorlig personskade eller dødsfald.

GEVAAR – Gevaren of onveilige praktijken die ernstig persoonlijk letsel of de dood tot gevolg KUNNEN hebben.

FARA – Risker eller osäkra tillvägagångssätt som KAN leda till svåra personskador eller dödsfall.

KINAYNO – Κίνδυνοι ή επικίνδυνες πρακτικές, οι οποίες ΜΠΟΡΕΙ να έχουν ως αποτέλεσμα σοβαρές σωματικές βλάβες ή θάνατο.

CAUTION – Hazards or unsafe practices which COULD result in minor personal injury or product or property damage.

PRECAUCIÓN – Riesgos o prácticas poco seguras que PODRÍAN provocar lesiones personales de menor importancia o daños en el producto u otros bienes.

VORSICHT – Gefährliche oder unsichere Anwendung, die geringfügigen Personen-, Produkt- oder Sachschaden verursachen kann.

PRECAUTION – Utilisation dangereuse ou sans garantie de sécurité qui PEUT provoquer des blessures mineures ou des dommages au produit ou aux biens.

ATTENZIONE – Pericoli o azioni pericolose che POTREBBERO avere come esito lesioni fisiche minori o danni al prodotto o ad altri beni.

CUIDADO – Perigos e procedimentos perigosos que PODERÃO PROVOCAR danos pessoais ligeiros ou danos em produtos e bens.

FORSIGTIG – Farer eller farlig brug, som KAN resultere i mindre skade på personer, produkt eller ejendom.

LET OP – Gevaren of onveilige praktijken die licht persoonlijk letsel of beschadiging van het product of eigendommen tot gevolg KUNNEN hebben.

VARSAMHET – Risker eller farliga tillvägagångssätt som KAN leda till mindre personskador eller skador på produkten eller på egendom.

ΠΡΟΣΟΧΗ – Κίνδυνοι ή επικίνδυνες πρακτικές, οι οποίες ΜΠΟΡΕΙ να έχουν ως αποτέλεσμα την πρόκληση ελαφρών σωματικών βλαβών ή καταστροφή περιουσίας.

NOTE – The text following this symbol contains information or instructions that may be of use or that require a more thorough explanation.

NOTA – El texto que sigue a este símbolo contiene información o instrucciones que pueden ser de utilidad o requeridas para ampliar una explicación.

HINWEIS – Der diesem Symbol folgende Text enthält konkrete Informationen und Anleitungen, die nützlich sein können oder eine tiefergehende Erklärung benötigen.

REMARQUE – Les textes précédés de ce symbole contiennent des informations ou des indications qui peuvent être utiles, ou qui méritent une explication plus étendue.

NOTA – I testi preceduti da questo simbolo contengono informazioni o indicazioni che possono risultare utili o che meritano una spiegazione più estesa.

NOTA – Os textos precedidos deste símbolo contêm informações ou indicações que podem ser úteis, ou que merecem uma explicação mais detalhada.

BEMÆRK – Den tekst, der følger efter dette symbol, indeholder oplysninger eller anvisninger, der kan være til nytte, eller som kræver en mere grundig forklaring.

OPMERKING – De teksten waar dit symbool voorstaat bevatten nuttige informatie en aanwijzingen, of informatie en aanwijzingen meer uitleg behoeven.

OBS – Texten efter denna symbol innehåller information och anvisningar som kan vara användbara eller som kräver en noggrannare förklaring.

ΣΗΜΕΙΩΣΗ – Το κείμενο που ακολουθεί αυτό το σύμβολο περιέχει πληροφορίες ή οδηγίες που μπορεί να φανούν χρήσιμες ή που απαιτούν μια πιο ενδελεχή εξήγηση.

INDEX

1 SAFETY SUMMARY
2 BEFORE INSTALLATION AND OPERATION
3 SETTING BATTERIES
4 NAME OF PARTS
5 SENDING COMMANDS FROM CONTROLLER
6 IDENTIFYING INDOOR UNITS INSTALLED SIDE BY SIDE OPERATION
7 OPERATION
8 INSTALLING ONTO THE WALL OR PILLAR
9 OPTIONAL FUNCTION SETTING
10 TEST RUNNING BY CONTROLLER
11 SIMULTANEOUS OPERATION OF MULTIPLE INDOOR UNITS
12 MAINTENANCE

INDICE

1 PRECAUZIONI PER LA SICUREZZA
2 PRIMA DELL'INSTALLAZIONE E DELL'USO
3 COLLOCAZIONE DELLE BATTERIE
4 NOME DEI COMPONENTI
5 INVIARE COMANDI DAL DISPOSITIVO DI CONTROLLO
6 IDENTIFICAZIONE DELLE UNITÀ INTERNE INSTALLATE UNA ACCANTO ALL'ALTRA
7 FUNZIONAMENTO
8 INSTALLAZIONE SU PARETE O PILASTRO
9 IMPOSTAZIONE DELLE FUNZIONI OPZIONALI
10 PROVA DI FUNZIONAMENTO MEDIANTE DISPOSITIVO DI CONTROLLO
11 FUNZIONAMENTO SIMULTANEO PER PIÙ UNITÀ INTERNE
12 MANUTENZIONE

ÍNDICE

1 RESUMEN DE SEGURIDAD
2 ANTES DE LA INSTALACIÓN Y EL FUNCIONAMIENTO
3 COLOCACIÓN DE LAS PILAS
4 NOMBRE DE LOS COMPONENTES
5 ENVÍO DE ÓRDENES DESDE EL MANDO A DISTANCIA
6 IDENTIFICACIÓN DE UNIDADES INTERIORES INSTALADAS EN PARALELO
7 FUNCIONAMIENTO
8 INSTALACIÓN EN LA PARED O COLUMNA
9 AJUSTE DE FUNCIONES OPCIONALES
10 PRUEBA DE FUNCIONAMIENTO DESDE EL CONTROLADOR
11 FUNCIONAMIENTO SIMULTÁNEO DE VARIAS UNIDADES INTERIORES
12 MANTENIMIENTO

ÍNDICE

1 RESUMO DE SEGURANÇA
2 ANTES DA INSTALAÇÃO E DA ENTRADA EM FUNCIONAMENTO
3 COLOCAÇÃO DAS PILHAS
4 NOME DAS PEÇAS
5 ENVIAR COMANDOS A PARTIR DO CONTROLADOR
6 IDENTIFICAR O FUNCIONAMENTO DE UNIDADES INTERIORES INSTALADAS LADO A LADO
7 FUNCIONAMENTO
8 INSTALAÇÃO NUMA PAREDE OU COLUNA
9 AJUSTE DAS FUNÇÕES OPCIONAIS
10 TESTE DE FUNCIONAMENTO PELO CONTROLADOR
11 FUNCIONAMENTO SIMULTÂNEO DE VÁRIAS UNIDADES INTERIORES
12 MANUTENÇÃO

INHALTSVERZEICHNIS

1 SICHERHEITSÜBERSICHT
2 VOR INSTALLATION UND BETRIEB
3 INSTALLATION DER BATTERIEN
4 TEILEBEZEICHNUNG
5 BEFEHLE ÜBER DIE STEUERUNG SENDEN
6 KENNZEICHNUNG VON NEBENEINANDER INSTALLIERTEN INNENGERÄTEN
7 BETRIEB
8 BEFESTIGUNG DES GERÄTS AN DER WAND ODER SÄULE
9 OPTIONALE FUNKTIONSEINSTELLUNG
10 TESTLAUF ÜBER DIE STEUERUNG
11 SIMULTANER BETRIEB VON MEHREREN INNENGERÄTEN
12 WARTUNG

INDHOLDSFORTEGNELSE

1 OVERSIGT OVER SIKKERHED
2 FØR INSTALLATION OG IBRUGTAGNING
3 ISÆTNING AF BATTERIER
4 NAVN PÅ DELE
5 AFSENDELSE AF KOMMANDOER FRA STYREENHEDEN
6 IDENTIFIKATION AF INDENDØRSENHEDER MONTERET VED SIDEN AF HINANDEN
7 DRIFT
8 MONTERING PÅ EN VÆG ELLER EN SØJLE
9 INDSTILLING AF VALGFRIE FUNKTIONER
10 TESTKØRSEL MED STYREENHED
11 SAMTIDIG DRIFT AF FLERE INDENDØRSENHEDER
12 VEDLIGEHOLDELSE

INDEX

1 CONSIGNES DE SÉCURITÉ
2 AVANT L'INSTALLATION ET LE FONCTIONNEMENT
3 INSTALLATION DES BATTERIES
4 NOMENCLATURE DES PIÈCES
5 ENVOI DES COMMANDES DEPUIS LE CONTROLEUR
6 IDENTIFICATION DES UNITÉS INTÉRIEURES INSTALLÉES CÔTE À CÔTE
7 FONCTIONNEMENT
8 INSTALLATION SUR LE MUR OU PILIER
9 REGLAGE DE FONCTIONS EN OPTION
10 TEST DE FONCTIONNEMENT PAR LE CONTRÔLEUR
11 FONCTIONNEMENT SIMULTANÉ DE PLUSIEURS UNITÉS INTÉRIEURES
12 MAINTENANCE

INHOUDSOPGAVE

1 VEILIGHEIDSSAMENVATTING
2 VÓÓR DE INSTALLATIE EN BEDIENING
3 BATTERIJEN INLEGGEN
4 NAMEN VAN ONDERDELEN
5 COMMANDO'S VERZENDEN MET DE AFSTANDSBEDIENING
6 IDENTIFICEREN VAN BINNENUNITS DIE NAAST ELKAAR ZIJN GEÏNSTALLEERD
7 BEDIENING
8 INSTALLATIES OP EEN MUUR OF PIJLER
9 OPTIONELE FUNCTIES INSTELLEN
10 PROEFDRAAIEN VIA DE CONTROLLER
11 MEERDERE BINNENUNITS TEGELIJKERTIJD BEDIENEN
12 ONDERHOUD

INNEHALLSFÖRTECKNING

1 SÄKERHETSSAMMANFATTNING
2 FÖRE INSTALLATION OCH DRIFT
3 BATTERIINSTÄLLNINGAR
4 DELARNAS NAMN
5 SKICKA KOMMANDON FRÅN FJÄRRKONTROLLEN
6 IDENTIFIERING AV INOMHUSENHETER SOM INSTALLERATS BREDVID VARANDRA
7 DRIFT
8 VÄGG- ELLER PELARMONTERING
9 EXTRA FUNKTIONSINSTÄLLNINGAR
10 PROVKÖRNING MED FJÄRRKONTROLLEN
11 SAMTIDIG DRIFT AV FLERA INOMHUSENHETER
12 UNDERHÅLL

ΕΥΡΕΤΗΡΙΟ

1 ΣΥΝΟΨΗ ΑΣΦΑΛΕΙΑΣ
2 ΠΡΙΝ ΑΠΟ ΤΗΝ ΕΓΚΑΤΑΣΤΑΣΗ ΚΑΙ ΤΗ ΛΕΙΤΟΥΡΓΙΑ
3 ΡΥΘΜΙΣΗ ΜΠΑΤΑΡΙΩΝ
4 ΟΝΟΜΑΤΑ ΕΞΑΡΤΗΜΑΤΩΝ
5 ΑΠΟΣΤΟΛΗ ΕΝΤΟΛΩΝ ΑΠΟ ΤΟ ΧΕΙΡΙΣΤΗΡΙΟ
6 ΛΕΙΤΟΥΡΓΙΑ ΠΡΟΣΔΙΟΡΙΣΜΟΣ ΕΣΩΤΕΡΙΚΩΝ ΜΟΝΑΔΩΝ ΠΟΥ ΕΧΟΥΝ ΕΓΚΑΤΑΣΤΑΘΕΙ ΔΙΠΛΑ ΔΙΠΛΑ
7 ΛΕΙΤΟΥΡΓΙΑ
8 ΕΓΚΑΤΑΣΤΑΣΗ ΣΤΟΝ ΤΟΙΧΟ Η ΚΟΛΟΝΑ
9 ΡΥΘΜΙΣΗ ΤΩΝ ΠΡΟΑΙΡΕΤΙΚΩΝ ΛΕΙΤΟΥΡΓΙΩΝ
10 ΕΛΕΓΧΟΣ ΛΕΙΤΟΥΡΓΙΑΣ ΑΠΟ ΤΟ ΧΕΙΡΙΣΤΗΡΙΟ
11 ΤΑΥΤΟΧΡΟΝΗ ΛΕΙΤΟΥΡΓΙΑ ΠΟΛΛΑΠΛΩΝ ΕΣΩΤΕΡΙΚΩΝ ΜΟΝΑΔΩΝ
12 ΣΥΝΤΗΡΗΣΗ

EN	English	Original version
ES	Español	Versión traducida
DE	Deutsch	Übersetzte Version
FR	Français	Version traduite
IT	Italiano	Versione tradotta
PT	Português	Versão traduzidal
DA	Dansk	Oversat version
NL	Nederlands	Vertaalde versie
SV	Svenska	Översatt version
EL	ΕΛΛΗΝΙΚΑ	Μεταφρασμένη έκδοση

1 SAFETY SUMMARY

HITACHI cannot anticipate every possible circumstance that might involve a potential hazard.

DANGER

- ***DO NOT pour water into the remote controller. This product is equipped with electrical parts. If poured, it will cause a serious electrical shock.***
- ***DO NOT perform installation work and electrical wiring connection by yourself. Contact your HITACHI distributor or dealer and ask them for installation work and electrical wiring by service person.***

CAUTION

- *DO NOT install the indoor unit, outdoor unit, controller and cable at such places as;*
  - *Where there is oil vapor and the oil is dispersed.*
  - *Where the hot springs are near (in a sulfuric environment).*
  - *Where generation, flowing, staying or leaking of flammable gas is detected.*
  - *Where the sea is near (in the salty environment).*
  - *An acid or alkaline environment.*
- *DO NOT install the indoor unit, outdoor unit, controller and cable within approximately 3 meters from strong electromagnetic wave radiators such as medical equipment. In case that the controller is installed in a place where there is electromagnetic wave radiation, shield the controller and cables by covering with the steel box and running the cable through the metal conduit tube.*
- *In case that there is electric noise at the power source for the indoor unit, provide a noise filter.*
- *Use specified cables to connect between indoor unit and remote control switch. Selecting incorrect cables may lead to fire or electrical shock.*

NOTE

- *The installer and system specialist shall comply with local regulations or standards for the safety. The following standards may be applicable, if local regulations are not available. International Organization for Standardization, ISO5149 or European Standard, EN378 or Japan Standard, KHKS0010.*
- *Perform electrical work according to the Installation Manual. As for the electrical wiring work and check, turn OFF the main power supply before opening/closing the service cover of indoor unit. If service cover is opened with main power supply left on, it may result in an electrical shock.*
- *It is assumed that this control remote will be operated and serviced by English speaking people. If this is not the case, the customer should add safety such as and operating signs in the native language for non English speakers.*
- *This manual should be considered as a permanent part of the air conditioning equipment and should remain with the air conditioning equipment.*
- *This appliance must be used only by adult and capable people, having received the technical information or instructions to handle this appliance properly and safely.*
- *Children should be supervised to ensure that they do not play with the appliance.*
- *Important: read and understand this manual before using this remote controller.*

If you have any questions, contact your HITACHI distributor or dealer.

2 BEFORE INSTALLATION AND OPERATION

The packing contains the following parts. Check the contents and the number of the parts.

Name	Q'ty	Remark
Wireless remote control switch (controller)	1	For operation control
Holding bracket	1	For controller
Batery (AAA/1.5 dry cell)	2	For power source of controller
Screw	2	For fixing "Holding bracket" onto wall
Installation and operation manual	1	

3 SETTING BATTERIES

Set the batteries (AAA/1.5Vx2) for the controller as follows.

1. Remove the battery cover by sliding toward the arrow direction by pushing the part of the cover as shown in the figure below.
2. Set the batteries. (Insert the batteries according to the marks of + and - on the case.)

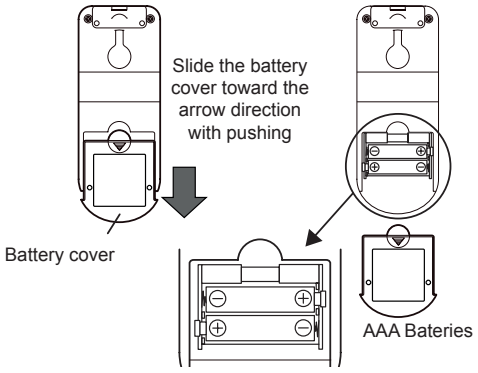

CAUTION

Do not press the "⏻ On" and "On Timer" switches until the preparation for Test Run is completed.

4 NAME OF PARTS

- This controller is used to send commands about operation mode, timer setting, etc. to the indoor unit. Face the transmitter of the controller toward the receiver of the indoor unit and press the switch of required operation so that commands (by infrared rays) are sent to the indoor unit.
- The distance for transmitting is approximately 6 meters as a maximum. (The capable distance for transmitting will get shorter in case that the transmitting angle is not vertical to the receiver or an electronic type light is used in the room, etc.).
- Use the combination of the receiver kit and the indoor unit which are supported this controller.

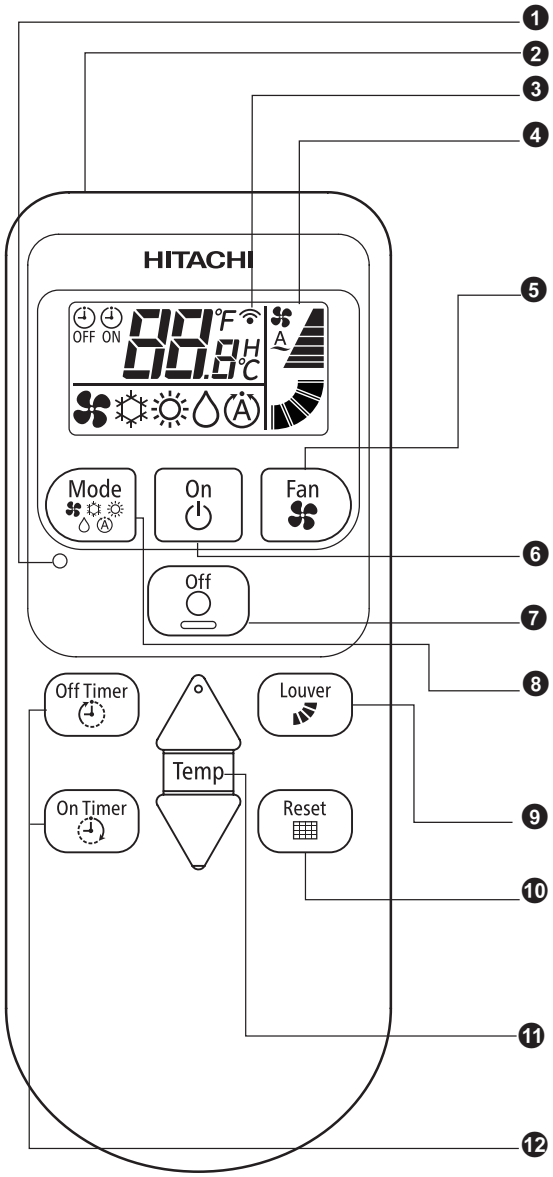

❶ Reset switch

❷ Transmitter

Point the transmitter towards the receiver of the indoor unit when sending commands. The transmitting indication on the liquid crystal display flashes when sending commands.

❸ Transmitting indication: It will turn ON when sending commands by infrared rays.

❹ Liquid crystal display

The set temperature, timer operation, position of air louver, operation mode, air flow mode, etc., are indicated. The diagram of the display shown on the left is for explanation purposes only. The display will differ during actual operation.

❺ Fan speed switch

Press this switch to select the fan speed. By repeatedly pressing the button, the setting will change sequentially through LOW, MED, HIGH, and HIGH2 (AUTO not available).

❻ On switch

Operation of the unit can be started by pressing this switch.

❼ Off switch

Operation of the unit can be stopped by pressing this switch.

❽ Mode Selection Switch

By repeatedly pressing the mode switch, the unit cycles through the different operating modes in the order of FAN, COOL, HEAT, AUTO. Depending on the setting for selecting the function, it is possible to set the ON/OFF for AUTO, HEAT and DRY display.

❾ Louver angle switch

The airflow angle and auto-louver operation can be set by this switch. When pressing the switch, the angle is changed in the following order. (In COOL or HEAT or AUTO operation modes, steps 1-5 and Auto swing are available.)

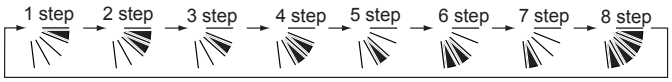

❿ Filter sign reset switch

This switch is used to turn off the filter indication lamp of the indoor unit, which is turned on when it is required to clean the filter. The alarm sound can be cancelled temporarily by pressing the button.

⓫ Temperature switch

The setting temperature can be adjusted using this switch.

By pressing "▲", the temperature will increase by 1ºC, 1ºF at a time.

By pressing "▼", the temperature will decrease by 1ºC, 1ºF at a time.

⓬ Timer switches

Used to set the timer.

The set time can be changed by pressing "On timer" or "Off timer". The timer can be set from 0.5 to 23 hours. When 0.5 to 9.5 hours, the unit will set as 30 min. at a time, and when 10 to 23 hours, the unit will be set as 1 hour at a time.

NOTE

When the wireless controller is prohibited by central controller, this function is disabled even though the indoor unit is set with the wireless controller and the buzzer sounds.

5 SENDING COMMANDS FROM CONTROLLER

The operation commands are sent by pressing the required operation switch by facing the transmitter of the controller toward the receiver of the indoor unit.

1 When the commands are sent, the "" indication on the liquid crystal display of the controller flashes once.

2 The indication lamp (yellow) on the receiver part of the indoor unit turns ON for an instant when the indoor unit receives the commands.

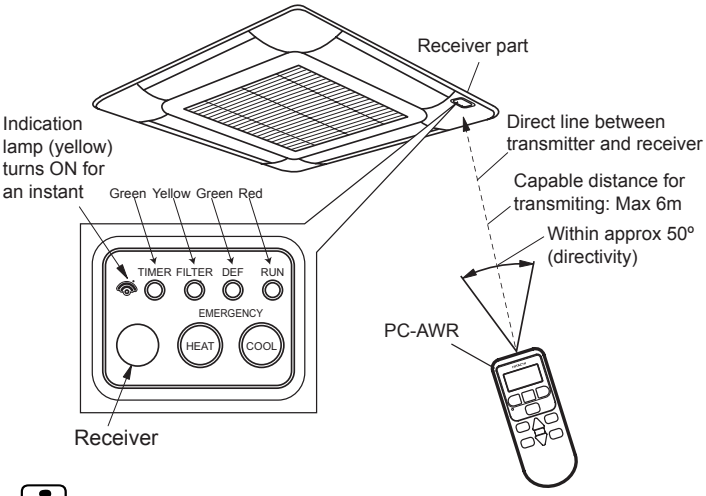

CAUTION

- *In case that the indication lamp (yellow) does not turn ON although the commands are sent, the commands are not received by the indoor unit. In such a case, send the commands again.*
- *The transmitter of the controller has the vertical directivity to the receiver, and the permissible angle for transmitting is within 50º. However, the capable distance for transmitting gets half when the transmitting angle is 50º, and also get shorter in case that an electronic type light is used in the room.*

NOTE

The above figure shows the case of a 4-way cassette type indoor unit. The figures for other models are different partially.

LCD (Liquid crystal display) indication

When viewed from certain angles the LCD can be difficult to read.

The viewing angle ranges from an optimal of 60º down to 30º, as shown in the diagram on the right.

If the viewing angle is below 30º, the indications not displayed are slightly faded so that makes the indication be hardly readable. It is the characteristics of this LCD, which is not abnormality.

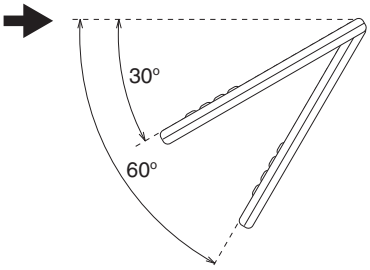

6 IDENTIFYING INDOOR UNITS INSTALLED SIDE BY SIDE OPERATION

This function is used when operating several receivers or indoor units side by side, to prevent a malfunction because of receiving incorrect signals from the wireless remote controllers used in other areas.

Only the communication between the paired setting is possible, and 2 pairs (A, B) are available.

For example, the receiver set as "A" can only receive signals from the wireless controller set as "A". It cannot receive signals from wireless controller set as B.

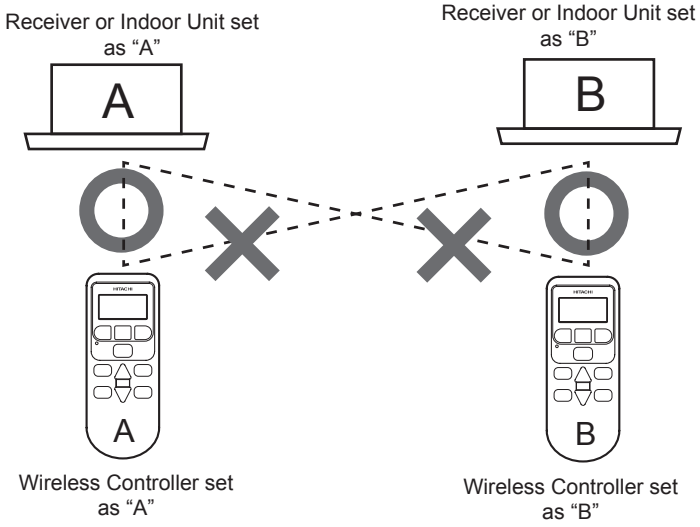

1 Press both “On Timer” and “Reset” 3 seconds.

2 The current value set for this function will be displayed (A, B).

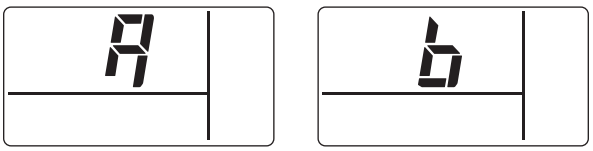

A Mode (A) **B Mode (b)**

3 Press “▽” to change the setting in ascending order. (A → B)
Press “△” to change the setting in descending order. (A ← B)

NOTE

The setting will be recorded each time “⏻ On” switch is pressed.

4 Press “ ○ Off ” switch to exit this function and reset.

NOTE

If no operation is performed 30 seconds after this function is displayed, it will automatically end and reset.

7 OPERATION

When operating the controller, face the transmitter toward the receiver of the indoor unit and press the switch for the required operation as described in the item *“5 SENDING COMMANDS FROM CONTROLLER”.*

CAUTION

- *In case that two indoor units are installed side by side, the commands from the controller may be received by both indoor units. The function to identify each indoor unit not applicable.*
- *The item identifying indoor units installed side by side operation shall be set if recognition is required.*

8 INSTALLING ONTO THE WALL OR PILLAR

CAUTION

When the commands are sent by the controller hooked onto the wall, the receiver of the indoor unit may not receive the commands depending on the installation place.

1 Select the suitable place for handling and install the controller with the customer’s acceptance. Do not install the controller at the places as follows.
- where children can touch
- where the air from the air conditioner is directly discharged
- where there is oil vapor and the oil is dispersed
- where the humidity is high

2 Pay attention to the following points in case that the controller is installed in a place where there is medical equipment radiating electromagnetic waves.

a. Install the controller in a place where electromagnetic waves are not radiated directly toward the electrical box of the indoor unit and the controller.

b. Keep a distance more than 3 meters away from the equipment radiating electromagnetic waves, the receiver of the radio, etc. for prevention of the noise through the air.

c. In case that there is electric noise at the power source for the indoor unit, the treatment such as providing a noise filter is required.

3 Do not install the controller in a place where generation, flowing, staying or leaking of flammable gas is detected.

4 Install the controller in a place where there is a distance more than 30cm from the power supply cable when installing the controller onto the wall.

5 Install the holding bracket (accessory) onto the wall by using screw (accessory) and attach the controller to the holding bracket.

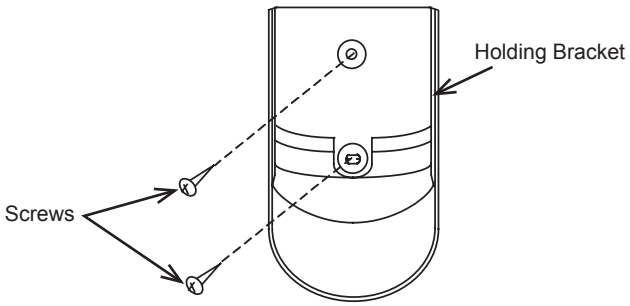

9 OPTIONAL FUNCTION SETTING

◆ Optional Function Setting Procedure

1 Press both “Off Timer” and “Reset” 3 seconds.

2 Press “∇” to change the item in ascending order.(No. ⇒ 1 → 2 → 3 .... b ⇒)
Press “∆” to change the item in descending order. (No. ⇒ 1 → b → A .... 2 ⇒)

3 Press the “ ⏻ On” switch to make the last digit flash, and then change to the next setting content by pressing the“∆”“∇” switches.

4 Change to the required setting with the “∆”“∇” and confirm the setting content with the “ ⏻ On” switch.

5 Finally exit the optional function setting by pressing the “ ○ Off” switch to perform the reset.

The optional function setting will automatically end and reset if no operation is performed 60 seconds after it is displayed.

The display range of the wireless controller can be set, following the function to set the indoor unit.

⚠ CAUTION

Some settings may not operate even if they are selected and displayed on the wireless remote control, depending on the indoor unit model.

“∆” Switch

“∇” Switch

Switching		Press “∇” while the last digit is flashing → / Press “∆” while the last digit is flashing ←	
1	Operation Mode “AUTO”	10	Non-display
		11	Display
2	Operation Mode “HEAT”	20	Non-display
		21	Display
3	Operation Mode “DRY”	30	Non-display
		31	Display
4	Temperature Setting (Not use(**))	40	ºC
		41	ºF (Not use (**))
5	Celsius Scale (Not use(**))	50	1ºC
		51	0.5ºC (Not use (**))
6	Fan Speed Steps	60	3 steps
		61	4 steps
		62	6 steps
7	Fan Speed “AUTO” (*)	70	Non-display
		71	Display (Not use)
8, 9, A, b	Not Use		

NOTE

- *The selected items are set when restore setting (factory default). These settings can be restored when the wireless remote control is reset.*
- *(*) IMPORTANT: Optional function 7 needs to be set 0 (Non display) due to this function is not available.*
- *(**) These settings shall not be used as they are not compatible with European indoor units.*
- *After replacing the battery, selected optional function settings are retained.*

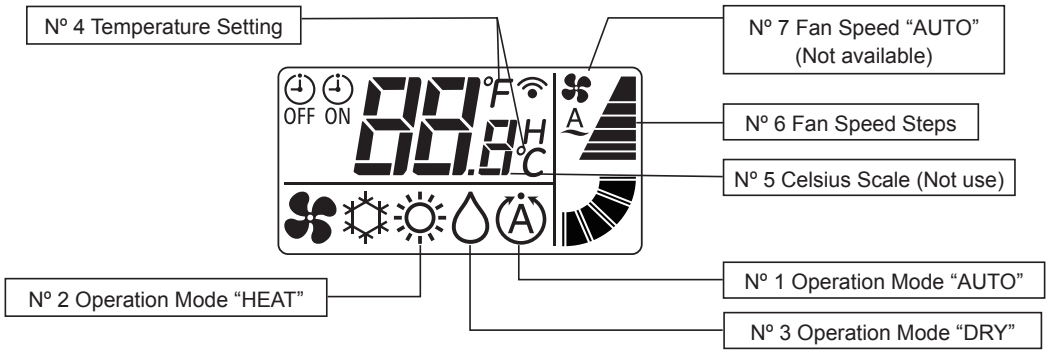

10 TEST RUNNING BY CONTROLLER

CAUTION

Test running by the controller can not be performed in case that the wired remote control switch is used together; in case that multiple units are operated simultaneously (SET-FREE and UTOPIA series). In such cases, perform the test running by the wired remote control switch.

1 Perform the test run after the installation work is completed.

a. Set the batteries for the controller.

b. Turn ON the power supply for the indoor and outdoor units.

c. "📶" lamp (yellow) on the receiver of the indoor unit flashes (0.25 seconds ON ⟷ 0.25 seconds OFF), and then turns OFF. While the lamp is flashing, the unit will not operate because it is initializing.

2 Set the test run mode by pressing "LOUVER" and "ON TIMER" switch simultaneously for more than 3 seconds. The LCD should be as shown in the figure on the below.

3 Set the operation mode by pressing the "MODE" switch.

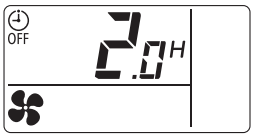

Test run mode is under suspension

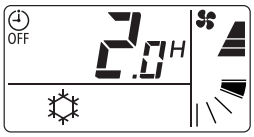

Test run mode is under operating

4 Operate the test run by pointing the transmitter towards the receiver of the indoor unit and press the "⏻ On" switch. When the commands are received by the indoor unit, the "📶" lamp (yellow) of the receiver will come on briefly. Check the commands are received well and the mode selected 3) is set correctly.
In the test run mode, the red lamp (RUN) of the receiver is turned ON and the green lamp (TIMER) flashes (0.5 seconds ON ⟷ 0.5 seconds OFF) (*2). And then set off timer for 2 hours.

NOTE

- *In the case that the "📶" lamp (yellow) does not turn ON, the controls may not have reached the receiver. Send the commands again.*
- *(*2) In the case of RPK model, "TIMER" lamp is turned ON without flashing.*

5 Adjust the angle of the air louver as follows.

Check the commands are received correctly using the lamp and buzzer of the receiver kit. Use the wireless remote controller pointing the transmitter toward the receiver.

CAUTION

The air louver has a mechanism for the auto-swing function. Do not move the louver by hand forcefully.

a. Select the FAN mode by pressing the 'MODE' switch.

b. Set the louver angle by pressing the 'LOUVER' switch. The louver direction is changed as follows. (For heating and fan operation).

LCD Indication

6 Stop the test run

a. Test run is stopped after 2 hours automatically.

b. Test run is stopped by pressing " ○ Off" switch.

After Test Run is finished, check that the red lamp (RUN) and the green lamp (TIMER) are turned OFF.

11 SIMULTANEOUS OPERATION OF MULTIPLE INDOOR UNITS

The multiple indoor units (Max. 16 units) can be started and stopped simultaneously by one controller. Perform this operation only in case that multiple indoor units are installed in a room. The detail for setting method shall be referred to the installation manual of the indoor unit.

CAUTION

Do not perform this operation in case that the multiple indoor units are installed in different rooms separately. It may happen that some indoor units remain unchanged.

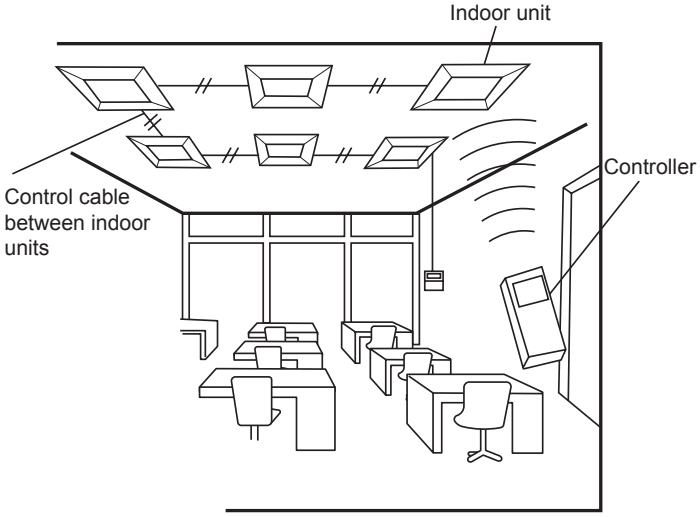

Control example of simultaneous operation of multiple units

12 MAINTENANCE

12.1 CLEANING WIRELESS REMOTE CONTROL SWITCH

- Wipe it by soft, dry cloth.
- Do not use wet cloth to clean. It may cause failure of wireless remote control switch.
- Do not use benzine, thinner or detergent (Surfactant). If it is used, the wireless remote control switch may be deformed or changed color.

12.2 REPLACING BATTERIES

Under the normal use, the battery life should be about 1 year (in case of alkaline batteries).

Replace the batteries if the following phenomenon is occurred:

The transmission distance between the remote control switch and the receiver kit gets shorter for operation or fan speed adjustment.

NOTE

- *Pay attention to the followings to use the batteries correctly. If not, it may cause liquid spill or burst.*
  - *Never use the new and the used batteries together.*
  - *Never use the different types of batteries (for example manganese battery and alkaline battery) together.*
  - *When the wireless remote control switch is not used for a long time (more than 2 or 3 months), take out the batteries from the wireless remote control switch.*
- *The batteries attached are for validation. Therefore, the battery life may get shorter.*
- *When the batteries are replaced, wait for more than 5 seconds to replace new.*

1 RESUMEN DE SEGURIDAD

HITACHI no puede prever todas las circunstancias que pudieran conllevar un peligro potencial.

PELIGRO

- ***NO vierta agua sobre el mando a distancia. El dispositivo está equipado con componentes eléctricos. Si vierte agua, se puede producir una descarga eléctrica grave.***
- ***NO realice por sí mismo tareas de instalación ni de cableado eléctrico. Póngase en contacto con su distribuidor o proveedor de HITACHI para solicitar que personal de servicio cualificado realice los trabajos de instalación y de cableado eléctrico.***

PRECAUCIÓN

- *NO instale la unidad interior, la unidad exterior, el controlador ni el cableado en los siguientes lugares:*
  - *Donde haya vapores de aceite y dispersión de aceite.*
  - *En las proximidades de manantiales de agua caliente (entornos sulfúricos).*
  - *Donde se detecte generación, acumulación o fugas de gas inflamable.*
  - *En ubicaciones cercanas al mar (entornos salinos).*
  - *En entornos ácidos o alcalinos.*
- *NO instale la unidad interior, la unidad exterior, el controlador ni el cable a menos de 3 metros aproximadamente de fuertes radiaciones de ondas electromagnéticas (por ejemplo, las generadas por equipos médicos). En caso de que el controlador se instale en un lugar en el que se produzcan radiaciones de ondas electromagnéticas deberá protegerlo cubriéndolo con la caja de acero y pasando el cable a través del conducto metálico.*
- *Si se producen ruidos eléctricos en la fuente de alimentación de la unidad interior, instale un filtro de ruido.*
- *Use los cables especificados para conectar la unidad interior y el mando a distancia. El uso incorrecto de los cables puede provocar un incendio o una descarga eléctrica.*

NOTA

- *El instalador y el técnico del sistema deberán cumplir con la normativa local y de seguridad. En caso de que no exista reglamento local se podrán aplicar las siguientes normas: Organización Internacional para la Normalización, ISO5149 o Norma Europea, EN378 o Norma Japonesa, KHKS0010.*
- *Realice los trabajos eléctricos de acuerdo a las instrucciones del Manual de Instalación. Desconecte la alimentación principal antes de abrir la tapa de servicio de la unidad interior para realizar cualquier trabajo de montaje eléctrico o de verificación. Si abre la tapa de servicio sin haber desconectado la alimentación puede provocar una descarga eléctrica.*
- *Se presupone que este mando a distancia lo utilizarán personas angloparlantes. En caso contrario, el cliente debe incorporar señales de seguridad y funcionamiento en el idioma del personal.*
- *Este manual debe considerarse parte integrante del aire acondicionado y deberá permanecer junto al mismo.*
- *Este dispositivo debe utilizarlo únicamente un adulto o una persona responsable que haya recibido formación o instrucciones técnicas sobre cómo manipularlo de forma correcta y segura.*
- *Debe vigilar a los niños para que no jueguen con el dispositivo.*
- *Es importante que lea atentamente este manual antes de utilizar este mando a distancia.*

Si tiene cualquier tipo de duda, póngase en contacto con su proveedor o distribuidor de HITACHI.

2 ANTES DE LA INSTALACIÓN Y EL FUNCIONAMIENTO

El paquete contiene las siguientes piezas. Compruebe el contenido y el número de piezas.

Nombre	Cantidad	Observaciones
Mando a distancia inalámbrico (controlador)	1	Para el control del funcionamiento
Soporte	1	Para el controlador
Pilas (AAA/1,5)	2	Para el controlador
Tornillo	2	Para fijar el soporte a la pared
Manual de instalación y funcionamiento	1	

3 COLOCACIÓN DE LAS PILAS

Coloque las pilas (2 x AAA/1,5 V) en el controlador de la siguiente forma.

1 Retire la tapa deslizándola en la dirección de la flecha, tal como se muestra en la imagen.

2 Coloque las pilas. (Insértelas teniendo en cuenta los signos + y - de la tapa).

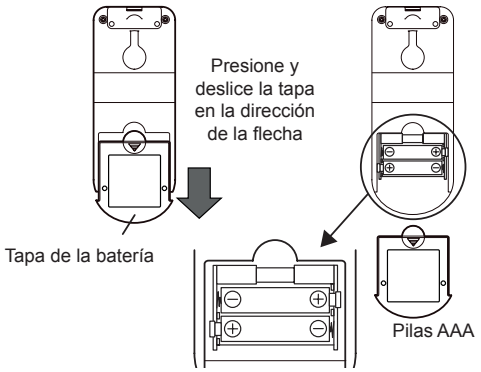

PRECAUCIÓN

No pulse los botones "⏻ On" y "On Timer" hasta haber completado los preparativos para la prueba de funcionamiento.

4 NOMBRE DE LOS COMPONENTES

- Este mando a distancia se utiliza para enviar órdenes a la unidad interior acerca del modo de funcionamiento, el ajuste del temporizador, etc. Dirija el transmisor del mando hacia el receptor de la unidad interior y pulse el botón correspondiente al modo deseado, de forma que las órdenes se envíen a la unidad (mediante rayos infrarrojos).
- La distancia de transmisión es de 6 metros como máximo. (Esta distancia se verá reducida si la posición de transmisión no es vertical respecto al receptor, o si en la habitación hay iluminación de tipo electrónico, etc.)
- Utilice la combinación de kit receptor y unidad interior compatible con este controlador.

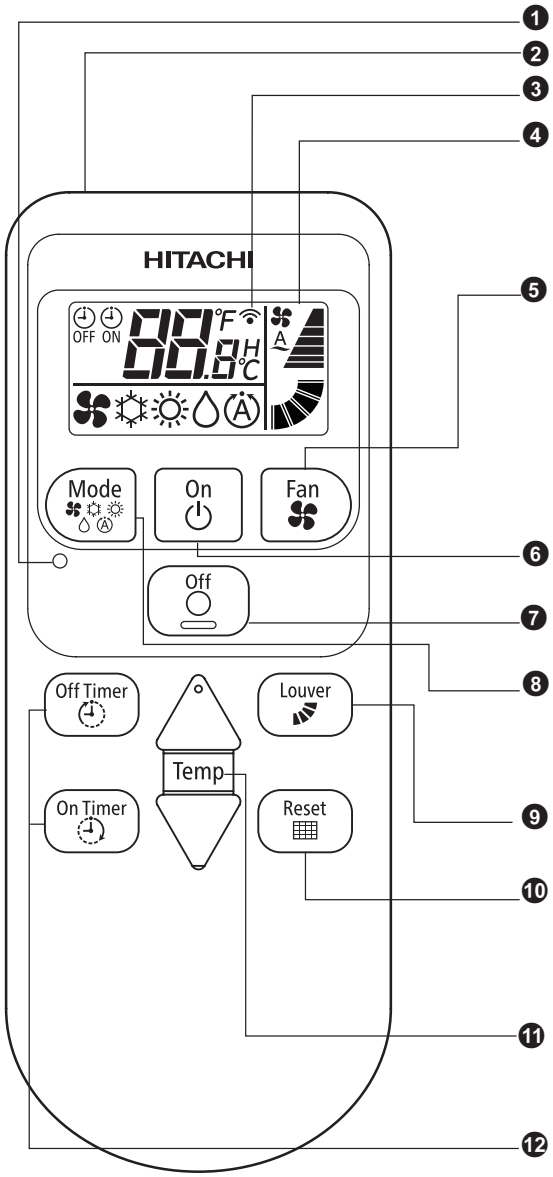

❶ Botón de reinicio

❷ Transmisor

Oriente el transmisor hacia el receptor de la unidad interior cuando envíe órdenes. Durante el envío parpadea la indicación de transmisión en la pantalla de cristal líquido.

❸ Indicación de transmisión: se encenderá cuando se envíen órdenes por infrarrojos.

❹ Pantalla de cristal líquido

Indica el ajuste de temperatura, el funcionamiento del temporizador, la posición del deflector, el modo de funcionamiento, el modo del caudal de aire, etc. El diagrama de la pantalla mostrado a la izquierda sólo tiene fines aclaratorios. La pantalla diferirá durante el funcionamiento real.

❺ Velocidad del ventilador

Pulse este botón para seleccionar la velocidad del ventilador. Al pulsarlo repetidamente, el ajuste cambia de forma secuencial entre BAJA, MEDIA, ALTA, ALTA2 y AUTO (no disponible).

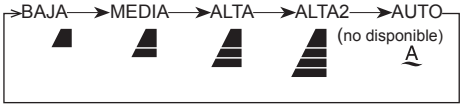

❻ Botón de encendido

Permite poner en marcha la unidad.

❼ Botón de apagado

Permite detener la unidad.

❽ Selector de modo

Al pulsar repetidamente el selector de modo, la unidad va cambiando entre los distintos modos de funcionamiento: VENTILACIÓN, FRÍO, CALOR, AUTO. Dependiendo de la configuración de selección de la función, se puede ajustar el encendido/apagado para AUTO, CALOR y DESHUMIDIFICACIÓN.

❾ Ángulo del deflector

Con este botón se ajusta el funcionamiento del deflector automático y el ángulo del flujo de aire. Al pulsarlo el ángulo cambia en el siguiente orden: (en los modos de funcionamiento de enfriamiento, calefacción y auto, están disponibles las posiciones 1-5 y la oscilación automática)

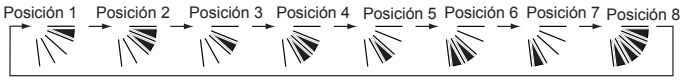

❿ Reinicio de la señal de filtro

Se utiliza para apagar indicación del filtro de la unidad interior, que se enciende cuando se requiere la limpieza del mismo. El sonido de alarma se puede anular temporalmente pulsando el botón.

⓫ Temperatura

Con este botón se ajusta la temperatura.

Pulsando "▲", incrementa la temperatura en intervalos de 1ºC, 1ºF.

Pulsando "▼", disminuye la temperatura en intervalos de 1ºC, 1ºF.

⓬ Botones del temporizador

Se utiliza para ajustar el temporizador

Pulsando "On timer" u "Off timer" modificamos la hora de conexión/desconexión. Se puede ajustar desde las 0,5 hasta las 23 hs. Entre las 0,5 y las 9,5 horas, la unidad se ajusta en intervalos de 30 minutos y desde las 10 hasta las 23 horas lo hace en intervalos de 1 hora.

NOTA

Si el mando a distancia inalámbrico está prohibido por el controlador central, está función estará desactivada, aunque la unidad interior se haya ajustado con el mando a distancia inalámbrico y se haya percibido el aviso sonoro.

5 ENVÍO DE ÓRDENES DESDE EL MANDO A DISTANCIA

Las órdenes de funcionamiento se envían pulsando el botón correspondiente y dirigiendo el transmisor del mando hacia el receptor de la unidad interior.

1 Cuando se envían las órdenes, el símbolo "" de la pantalla del mando parpadea una vez.

2 El indicador (amarillo) del receptor de la unidad interior se enciende un instante cuando ésta recibe las órdenes.

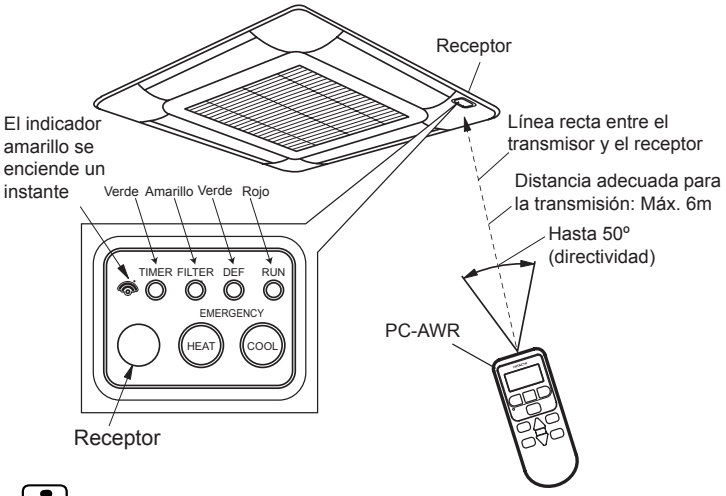

PRECAUCIÓN

- *Si el indicador amarillo no se enciende cuando se envían las órdenes, significa que la unidad interior no los recibe. En tal caso, envíelas de nuevo.*
- *Para la transmisión, el transmisor del controlador debe estar en dirección vertical respecto al receptor y en un ángulo de hasta 50°. No obstante, la distancia adecuada para la transmisión queda reducida a la mitad cuando el ángulo es de 50°, y también disminuye cuando se utiliza una iluminación de tipo electrónico en la habitación.*

NOTA

La imagen anterior muestra el ejemplo de una unidad interior de tipo cassette 4 vías. Para otros modelos son parcialmente distintas.

Indicación en la pantalla de cristal líquido

La pantalla puede verse con dificultad según el ángulo desde el que se haga.

El ángulo para una visión óptima debe estar entre 30 y 60º, tal y como se muestra en la figura de la derecha.

Si el ángulo estuviera por debajo de 30º las indicaciones se verían descoloridas y apenas podrían leerse. Es una característica de esta pantalla, no se trata de una anomalía.

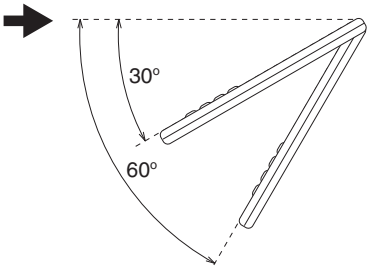

6 IDENTIFICACIÓN DE UNIDADES INTERIORES INSTALADAS EN PARALELO

Esta función se utiliza para aquellos casos en que operan varios receptores o unidades interiores instalados en paralelo para evitar un funcionamiento anómalo debido a una mala recepción de las órdenes desde los mandos a distancia inalámbricos utilizados en otras zonas.

Solo es posible la comunicación entre dispositivos emparejados, y existen 2 emparejamientos posibles (A, B).

Por ejemplo, el receptor ajustado como "A" solo puede recibir señales del mando a distancia inalámbrico ajustado como "A", y no de B.

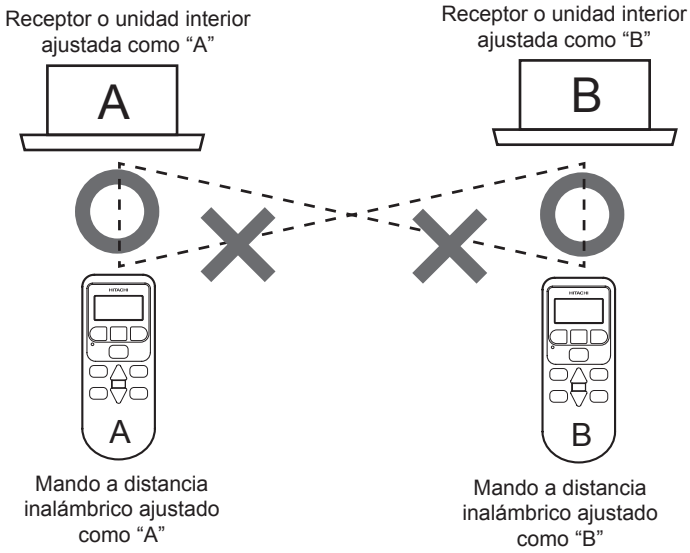

1 Mantenga pulsados durante 3 segundos “On Timer” y “Reset”.

2 Se muestra el valor actual ajustado para esta función (A, B).

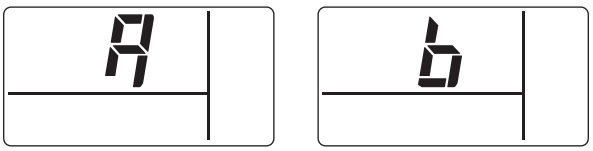

Modo A (A) **Modo B (b)**

3 Pulse “▽” para modificar el ajuste en orden ascendente. (A → B)
Pulse “△” para modificar el ajuste en orden descendente. (A ← B)

NOTA

Cada vez que pulse “⏻ On” se guardará el ajuste.

4 Pulse “ ○ Off ” para salir y reiniciar.

NOTA

Si durante 30 segundos no se realiza ninguna operación, finalizará automáticamente y reiniciará.

7 FUNCIONAMIENTO

Cuando utilice el mando a distancia, dirija el transmisor hacia el receptor de la unidad interior y pulse el botón correspondiente al modo deseado según se describe en el capítulo *“5 ENVÍO DE ÓRDENES DESDE EL MANDO A DISTANCIA”*.

PRECAUCIÓN

- *Si se instalan dos unidades interiores en paralelo, ambas podrán recibir las órdenes enviadas desde el mando a distancia. No se puede utilizar la función de identificación de cada unidad interior.*
- *Si se precisa reconocimiento se debe ajustar la identificación de unidades interiores instaladas en paralelo.*

8 INSTALACIÓN EN LA PARED O COLUMNA

PRECAUCIÓN

Cuando las órdenes se envían desde el controlador, estando éste en la pared, el receptor de la unidad interior podría no recibirlos, según el lugar en el que se haya instalado.

1 Seleccione el lugar adecuado para colocar e instalar el mando a distancia con el consentimiento del cliente. No lo instale en los siguientes lugares:
- al alcance de los niños
- donde reciba directamente el aire del acondicionador
- donde haya vapores de aceite y el aceite se disperse
- donde haya humedad

2 Preste atención a los siguientes aspectos en caso de que el controlador se instale en un lugar en el que haya equipos médicos que generen ondas electromagnéticas.

a. Instale el controlador en un lugar en el que las ondas electromagnéticas no lo irradien directamente a través de la caja eléctrica de la unidad interior y del controlador.

b. Mantenga una distancia de más de 3 metros con el equipo que emite ondas electromagnéticas, el receptor de ondas de radio, etc. para evitar el ruido por vía aérea.

c. Si se producen ruidos eléctricos en la fuente de alimentación de la unidad interior, instale un filtro de ruido.

3 No instale el controlador donde se detecte generación, flujo, acumulación o fugas de gas inflamable.

4 Al instalar en controlador en la pared, hágalo a una distancia de más de 30 cm del cable de la fuente de alimentación .

5 Instale el soporte de sujeción (accesorio) en la pared usando los tornillos (accesorio) y sujete el controlador al soporte de sujeción.

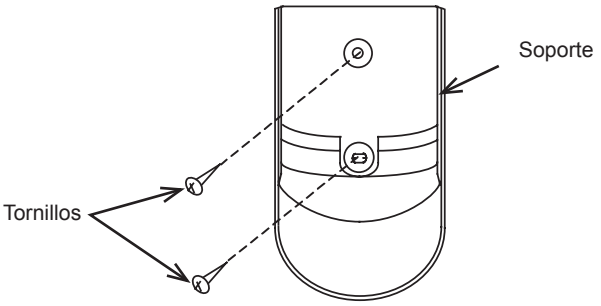

ESPAÑOL

9 AJUSTE DE FUNCIONES OPCIONALES

◆ Procedimiento de ajuste de funciones opcionales

1 Mantenga pulsados durante 3 segundos “Off Timer” y “Reset”.

2 Pulse “▽” para cambiar el elemento en orden ascendente.(Nº ⇨ 1 → 2 → 3 .... b ⇦)
Pulse “△” para cambiar el elemento en orden descendente. (Nº ⇨ 1 → b → A .... 2 ⇦)

3 Pulse “⏻ On” para que parpadee el último dígito y pase al siguiente ajuste pulsando “△” “▽”.

4 Modifique el ajuste con las teclas “△” “▽” y confirme pulsando “ ⏻ On”.

5 Finalmente salga del ajuste de las funciones opcionales pulsando “ ○ Off” para restaurar.

El ajuste de funciones opcionales finalizará y se restablecerá automáticamente si no se realiza ninguna operación durante 60 segundos.

Puede ajustar el rango de visualización del mando a distancia inalámbrico de acuerdo con el ajuste de la unidad interior.

⚠ PRECAUCIÓN

Algunos ajustes pueden no funcionar incluso aunque se hayan seleccionado y aparezcan indicados en el mando a distancia inalámbrico, según el modelo de unidad interior.

“△” Botón

“▽” Botón

Cambio		Pulse “▽” mientras el último dígito parpadea → / Pulse “△” mientras el último dígito parpadea ←	
1	Modo de funcionamiento "AUTO"	10	no visualizar
		11	visualizar
2	Modo de funcionamiento "CALOR"	20	no visualizar
		21	visualizar
3	Modo de funcionamiento "DESHUMIDIFICACIÓN"	30	no visualizar
		31	visualizar
4	Ajuste de la temperatura (No se utiliza(**))	40	ºC
		41	ºF (No se utiliza (**))
5	Escala Celsius (No se utiliza(**))	50	1ºC
		51	0.5ºC (No se utiliza (**))
6	Posiciones para la velocidad de ventilador	60	posición 3
		61	posición 4
		62	posición 6
7	Velocidad del ventilador "AUTO" (*)	70	no visualizar
		71	visualizar
8, 9, A, b	No se utiliza		

NOTA

- *Los elementos seleccionados se ajustan al restaurar la configuración (predeterminado de fábrica). Estos ajustes pueden recuperarse al reiniciar el mando a distancia inalámbrico.*
- *(*) IMPORTANTE: La función opcional 7 tiene que ajustarse a 0 (sin indicación), ya que esta función no está disponible*
- *(**) Estos ajustes no deben ser usados, ya que no son compatibles con las unidades interiores para Europa.*
- *Los ajustes de funciones opcionales seleccionados se mantienen tras sustituir la batería.*

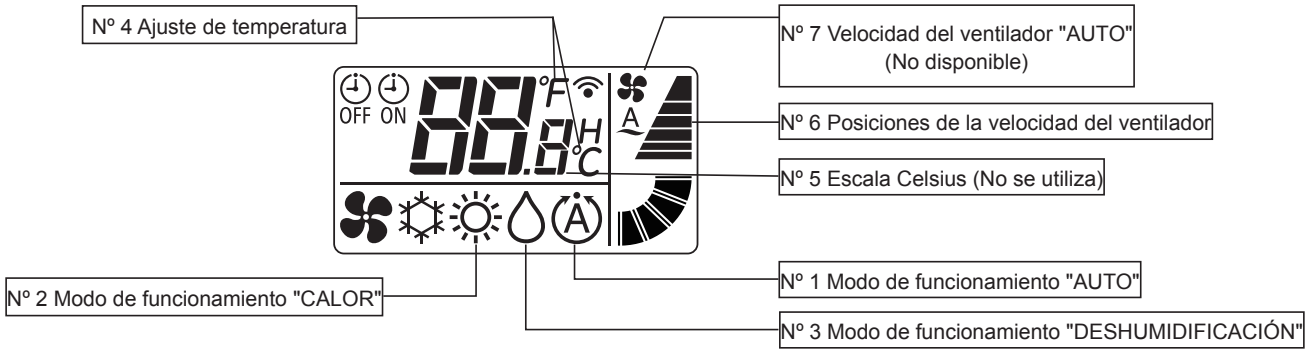

10 PRUEBA DE FUNCIONAMIENTO DESDE EL CONTROLADOR

PRECAUCIÓN

La prueba de funcionamiento desde el controlador no puede realizarse si también se utiliza el mando a distancia cableado si se ponen en marcha varias unidades simultáneamente (serie SET-FREE y UTOPIA). En ese caso, realice la prueba con el mando a distancia cableado.

1 Realice la prueba de funcionamiento una vez terminada la instalación.

a. Coloque las pilas del controlador.

b. Encienda la fuente de alimentación de las unidades interiores y exteriores.

c. El indicador "" (amarillo) del receptor de la unidad interior parpadea (0,25 segundos encendido ⟷ 0,25 segundos apagado) y después se apaga. Mientras el indicador parpadea, la unidad no funciona porque se está iniciando.

2 Ajuste el modo de prueba de funcionamiento pulsando “LOUVER” y “ON TIMER” simultáneamente durante 3 segundos. La indicación en la pantalla debe ser como la que se muestra en la siguiente imagen.

3 Ajuste el modo de funcionamiento pulsando "MODE".

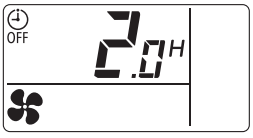

El modo de prueba de funcionamiento está en suspensión.

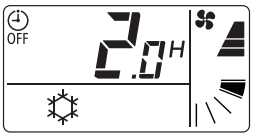

El modo de prueba de funcionamiento está en marcha

4 Ponga en marcha la prueba de funcionamiento orientando el transmisor hacia el receptor de la unidad interior y pulse "⏻ On”. Cuando la unidad interior recibe las órdenes, se enciende el indicador "" (amarillo) del receptor. Compruebe que las órdenes se han recibido sin problemas y que el modo seleccionado en 3) está correctamente ajustado.
En el modo de prueba de funcionamiento, el indicador rojo ("FUNCIONAMIENTO") del receptor está encendido y el verde ("TEMPORIZADOR") parpadea (0,5 segundos encendido ⟷ 0,5 segundos apagado) (*2). A continuación, ajuste el temporizador en apagado durante 2 horas.

NOTA

- *Si el indicador amarillo “” no se enciende, puede que el receptor no haya recibido las órdenes. Vuelva a enviarlas.*
- *(*2) En el caso del modelo RPK, el indicador “TEMPORIZADOR” está encendido sin parpadear.*

5 Ajuste el ángulo del deflector de aire como se indica a continuación.

Compruebe que se han recibido correctamente las órdenes observando el indicador y el avisador del kit del receptor. Utilice el mando a distancia inalámbrico, oriente el transmisor hacia el receptor.

PRECAUCIÓN

El deflector dispone de un mecanismo para la función de oscilación automática. No mueva el deflector manualmente.

a. Seleccione el modo de ventilación (FAN) pulsando 'MODE'.

b. Ajuste el ángulo del deflector pulsando 'LOUVER'. La dirección del deflector cambia de la siguiente forma: (para el funcionamiento con calefacción y del ventilador).

Indicación de la pantalla

6 Parada de la prueba de funcionamiento

a. La prueba de funcionamiento se detiene automáticamente transcurridas 2 horas.

b. La prueba de funcionamiento se detiene pulsando “○ Off”.

Una vez finalizada la prueba de funcionamiento, compruebe que el indicador rojo (FUNCIONAMIENTO) y el verde (TEMPORIZADOR) están apagados.

11 FUNCIONAMIENTO SIMULTÁNEO DE VARIAS UNIDADES INTERIORES

Se pueden poner en marcha y detener varias unidades interiores (máximo 16) simultáneamente con un controlador. Hágalo solo en caso de que en la habitación haya instaladas varias unidades interiores. Los detalles sobre el método de ajuste los encontrará en el manual de instalación de la unidad interior.

PRECAUCIÓN

Si las unidades interiores están instaladas en diferentes habitaciones no realice esta operación. Algunas unidades interiores podrían permanecer en el mismo estado.

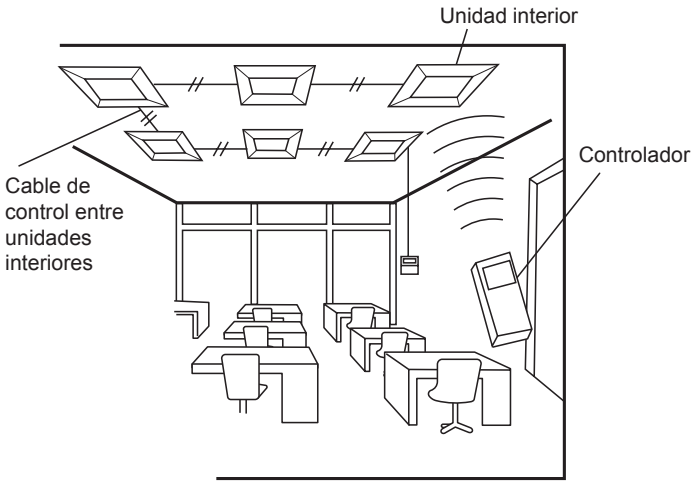

Ejemplo de funcionamiento simultáneo de varias unidades

12 MANTENIMIENTO

12.1 LIMPIEZA DEL MANDO A DISTANCIA INALÁMBRICO

- Límpielo con un paño suave y seco.
- No utilice un paño húmedo para limpiarlo. Podría provocar fallos en el mando a distancia inalámbrico.
- No utilice gasolina, disolvente o detergente (agentes tensioactivos). De lo contrario, podría deformarlo o desteñirlo.

12.2 CAMBIO DE PILAS

Con un uso normal, la vida útil de las pilas debería ser de un año aproximadamente (en caso de pilas alcalina).

Sustituya las pilas si

la distancia de transmisión entre el mando a distancia y el kit receptor para su funcionamiento o para el ajuste de la velocidad del ventilador se viera reducida.

NOTA

- *Preste atención a las siguientes instrucciones para un uso correcto de las pilas. De lo contrario, podría provocar vertido de líquidos o explosiones.*
  - *No utilice pilas nuevas y usadas juntas.*
  - *No utilice varios tipos de pilas juntas (por ejemplo pilas de manganeso y pilas alcalinas).*
  - *Retire las pilas si el mando a distancia inalámbrico no se utiliza durante un largo período de tiempo (más de dos o tres meses).*
- *Las pilas adjuntas se deben validar. Puede ser que su vida útil puede ser menor.*
- *Cuando cambie las pilas espere 5 segundos entre retirar unas y colocar las otras.*

DEUTSCH

1 SICHERHEITSÜBERSICHT

HITACHI kann nicht alle möglichen Umstände voraussehen, die potentielle Gefahrenquellen bergen können.

GEFAHR

- ***Lassen Sie KEIN Wasser in die Fernbedienung eindringen. Dieses Gerät enthält elektrische Komponenten. Das Eindringen von Wasser verursacht ernsthafte Stromschläge.***
- ***Führen Sie Installationsarbeiten und die Kabelanschlüsse NICHT selbst aus. Die Installationsarbeit und der Kabelanschluss werden auf Anfrage bei Ihrem HITACHI-Fach- oder Vertragshändler von qualifiziertem Fachpersonal durchgeführt***

VORSICHT

- *Installieren Sie Innengerät, Außengerät, Fernbedienung und Verkabelungen NICHT an den folgenden Orten:*
  - *In Umgebungen mit Ölnebel oder verdunstendem Öl.*
  - *In der Nähe von Thermalquellen (schwefelhaltige Umgebung).*
  - *An Orten, an denen entzündbare Gase vorhanden sind (Herstellung, Zirkulation, Lagerung oder Leckagen).*
  - *In Meeresnähe (salzige Umgebung).*
  - *In saurer oder alkalischer Umgebung.*
- *Installieren Sie Innengeräte, Außengeräte, Fernbedienung und Kabel mindestens 3 m von elektromagnetischen Strahlungsquellen, wie z.B. medizinischem Gerät, entfernt. Falls die Fernbedienung in einer Umgebung installiert wird, in der sie elektromagnetischen Strahlungen ausgesetzt ist, schirmen Sie die Fernbedienung mithilfe des Stahlgehäuses ab und verlegen Sie die Kabel durch die Metallkabelführung.*
- *Installieren Sie einen Störschutzfilter an der Stromversorgung für das Innengerät, wenn dort Elektrorauschen auftritt.*
- *Verwenden Sie die spezifizierten Kabel zum Anschluss zwischen Innengerät und der Fernbedienung. Die Wahl der falschen Kabel kann zu Feuer oder Stromschlägen führen.*

HINWEIS

- *Der Installateur und Systemexperte sollte die örtlichen Vorschriften oder Sicherheitsnormen erfüllen. Die folgenden Normen können ggf. angewandt werden, wenn örtliche Vorschriften nicht verfügbar sind. Internationale Organisation für Standardisierung, ISO5149 oder Europäische Norm, EN378 oder Japanische Norm, KHKS0010.*
- *Führen Sie die Verkabelung gemäß dem Installationshandbuch aus. Schalten Sie wie bei den Arbeiten an der Verkabelung und Prüfung die elektrische Stromversorgung AUS, bevor Sie die Wartungsklappe des Innengeräts öffnen/schließen. Wenn die Wartungsklappe bei angeschalteter Stromversorgung geöffnet ist, kann dies zu Stromschlägen führen.*
- *Es wird davon ausgegangen, dass diese Fernbedienung von Englisch sprechendem Personal bedient und gewartet wird. Sollte dies nicht der Fall sein, muss der Kunde Hinweise bezüglich Sicherheit und Bedienung in der jeweiligen Muttersprache für nicht Deutsch sprechendes Personal hinzufügen.*
- *Dieses Handbuch sollte als ständiger Bestandteil der Ausstattung der Klimaanlage betrachtet werden und bei dieser verbleiben.*
- *Dieses Gerät darf nur von Erwachsenen und befähigten Personen betrieben werden, die zuvor technische Informationen oder Instruktionen zu dessen sachgemäßer und sicherer Handhabung erhalten haben.*
- *Achten Sie darauf, dass Kinder nicht mit dem Gerät spielen.*
- *Wichtig: Lesen Sie dieses Handbuch gründlich durch, bevor Sie die Fernbedienung benutzen.*

Bei Fragen wenden Sie sich bitte an Ihren Wartungsdienst oder HITACHI-Händler.

2 VOR INSTALLATION UND BETRIEB

Die Verpackung enthält folgende Teile: Überprüfen Sie den Inhalt und die Zahl der Teile.

Name	Mge	Bemerkungen
Kabellose Fernbedienung (Steuerung)	1	Für die Betriebssteuerung
Halterung	1	Für die Steuerung
Batterie (AAA/1,5 Trockenzelle)	2	Für die Stromversorgung der Steuerung
Schraube	2	Zur Befestigung der "Halterung" an der Wand
Installations- und Betriebshandbuch	1	

3 INSTALLATION DER BATTERIEN

Stellen Sie die Batterien (AAA/1,5Vx2) der Steuerung wie folgt ein.

1. Entfernen Sie die Batteriefachabdeckung, indem Sie - wie im unteren Bild gezeigt - die Abdeckung in Pfeilrichtung schieben.
2. Einsetzen der Batterien. (Setzen Sie die Batterien entsprechend der Markierungen + und - ins Gehäuse ein.)

VORSICHT

Drücken Sie die Schalter "⏻ On" und "On Timer" erst dann, wenn die Vorbereitungen für den Testlauf abgeschlossen sind.

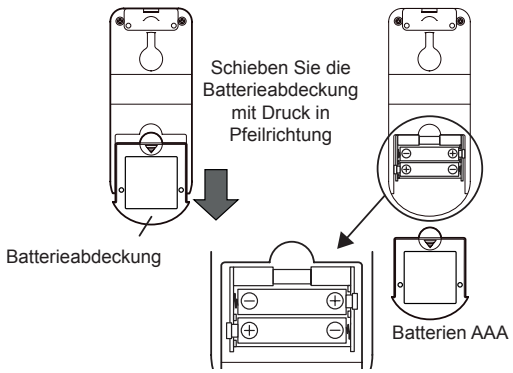

4 TEILEBEZEICHNUNG

- Mit dieser Steuerung werden Betriebsanweisungen bezüglich Betriebsart, Timer-Einstellungen usw. an das Innengerät übertragen. Richten Sie den Sender des Steuergeräts zum Empfänger des Innengeräts hin aus und drücken Sie den Schalter der entsprechenden Operation, so dass die Anweisungen (über Infrarotstrahlung) an das Innengerät gesendet werden.
- Den Abstand für die Übertragung beträgt höchstens ca. 6 m. (Der Höchstabstand für die Übertragung wird kürzer, wenn die Übertragung nicht senkrecht zum Empfänger ausgerichtet wird oder wenn ein elektronisches Licht im Raum verwendet wird usw.)
- Verwenden Sie die Kombination des Empfänger-Sets und des Innengeräts, die von dieser Steuerung unterstützt werden.

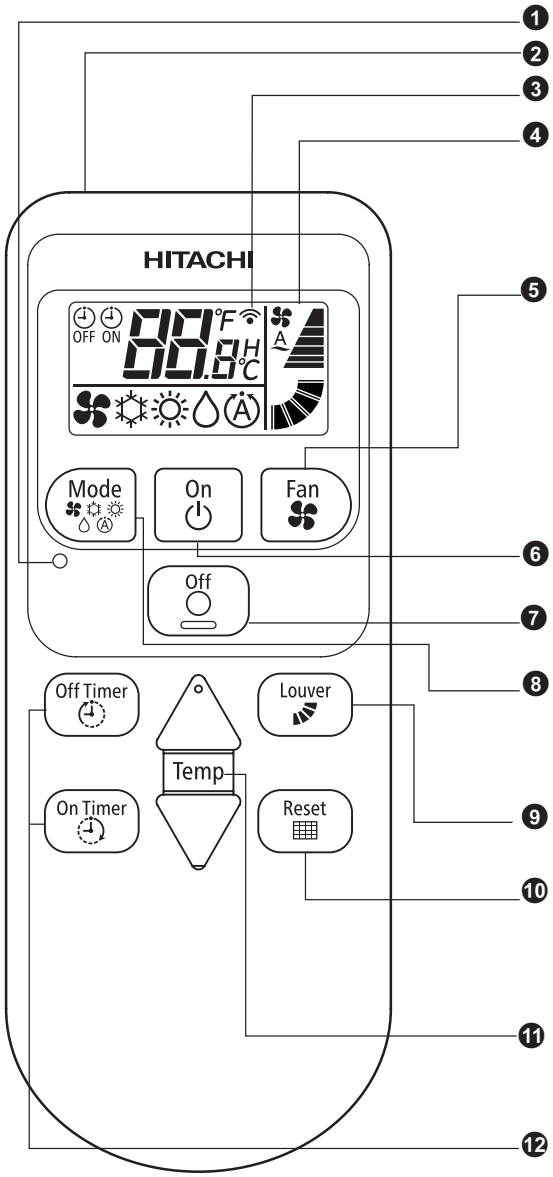

❶ Reset-Taste

❷ Sender

Halten Sie den Sender in Richtung zum Empfänger des Innengeräts, wenn Sie Befehle übermitteln. Die Sendeanzeige auf dem LCD blinkt bei der Übermittlung von Befehlen.

❸ Übertragungsanzeige: Schaltet sich EIN, wenn Betriebsanweisungen über Infrarotstrahlen gesendet werden.

❹ LCD-Anzeige

Eingestellte Temperatur, Zeituhrfunktion, Luftklappenposition, Betriebsart, Luftstromart, usw. werden angezeigt. Das Displaydiagramm links ist nur zur Erklärung. Das Display ändert sich während des tatsächlichen Betriebs.

❺ Lüfterdrehzahltaste

Drücken Sie diese Taste, um die Lüfterdrehzahl zu wählen. Bei mehrmaligem Drücken ändert sich die Einstellung der Reihe nach zu NIEDRIG, MITTEL, HOCH, HOCH2 und AUTO (*nicht verfügbar)*.

❻ Einschalter

Durch Druck auf diese Taste kann das Gerät eingeschaltet werden.

❼ Ausschalter

Durch Druck auf diese Taste kann das Gerät ausgeschaltet werden.

❽ Taste für Betriebsmodusauswahl

Bei mehrmaligem Drücken des Modusschalters ändern sich die verschiedenen Betriebsarten der Reihe nach zu LÜFTER, KÜHLEN, HEIZEN, AUTO. Je nach Einstellung für die Funktionsauswahl kann EIN/AUS für die Anzeige AUTO, HEIZEN und TROCKEN eingestellt werden.

❾ Luftklappenwinkel-Taste

Mit dieser Taste können Luftstromwinkel und automatischer Luftklappenbetrieb eingestellt werden. Durch Drücken der Taste wird der Winkel in folgender Reihenfolge geändert. (In den Betriebsarten KÜHLEN, HEIZEN und AUTO stehen die Positionen 1-5 und Automatikschwingmodus zur Verfügung)

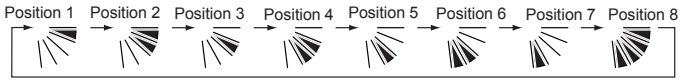

❿ Taste zum Zurücksetzen der Filteranzeige

Diese Taste wird für das Ausschalten der Filteranzeigeleuchte des Innengeräts verwendet. Diese Leuchte schaltet sich ein, wenn eine Reinigung des Filters erforderlich ist. Der Alarmton kann vorübergehend durch Drücken der Taste abgestellt werden.

⓫ Temperaturschalter

Mit dieser Taste kann die Temperatur eingestellt werden.

Bei jedem Drücken von “▲”, steigt die Temperatur um 1ºC.

Bei jedem Drücken von “▼”, sinkt die Temperatur um 1ºC.

⓬ Timerschalter

Für die Einstellung des Timers.

Die eingestellte Zeit kann durch Drücken von "On timer" oder "Off Timer" geändert werden. Der Einstellungsbereich des Timers liegt zwischen 0,5 und 23 Stunden. Bei 0,5 bis 9,5 Stunden wird das Gerät in Intervallen von 30 Minuten eingestellt und bei 10 bis 23 Stunden wird es in Intervallen von 1 Stunde eingestellt.

HINWEIS

Wenn die kabellose Steuerung beim zentralen Steuergerät verboten ist, wird diese Funktion auch dann deaktiviert, wenn das Innengerät mit der kabellosen Steuerung eingestellt ist, und es ertönt der Summer.

5 BEFEHLE ÜBER DIE STEUERUNG SENDEN

Die Betriebsbefehle werden bei Druck der entsprechenden Taste und auf den Empfänger des Innengeräts gerichteter Sendeeinheit übertragen.

1 Nach Übertragung der Befehle blinkt die Anzeige "📶" auf dem LCD-Anzeige der Steuerung einmal auf.

2 Wenn die Empfangseinheit des Innengeräts Befehle empfängt, leuchtet die Anzeigeleuchte (gelb) an der Empfängereinheit für einen Moment auf.

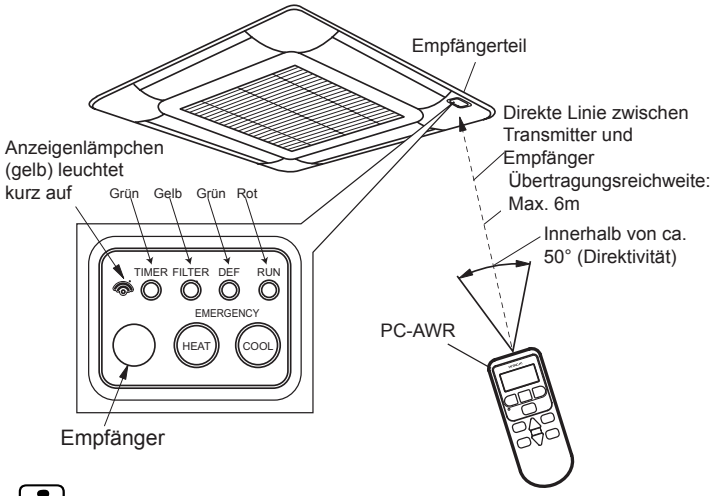

VORSICHT

- *Sollte die Kontrolllampe (gelb) nicht aufleuchten, obwohl die Befehle gesendet wurden, bedeutet dies, dass die Signale vom Innengerät nicht empfangen wurden. Senden Sie die Befehle in diesem Fall erneut.*
- *Die Sendeeinheit der Fernbedienung hat vertikale Richtwirkung zum Empfänger und der zulässige Übertragungswinkel beträgt 50°. Der Höchstabstand für die Übertragung verringert sich bei einem Winkel von 50° jedoch um die Hälfte und verkürzt sich auch, wenn ein elektronisch betriebenes Licht im Raum verwendet wird.*

HINWEIS

Die obige Abbildung zeigt das Gehäuse für ein Innengerät mit 4-Wege-Kassette. Die Abbildungen von anderen Modellen sind teilweise anders.

LCD-Anzeige

Wenn die LCD-Anzeige von bestimmten Winkeln aus angesehen wird, kann sie schwierig zu lesen sein.

Der optimale Lesewinkel rangiert von 60º bis hinter zu 30º, wie im Diagramm auf der rechten Seite gezeigt wird.

Wenn sich der Lesewinkel unter 30º befindet, ist die Anzeige leicht verblasst und nur sehr schwer lesbar. Dies sind die Eigenschaften dieser LCD und ist keine Störung.

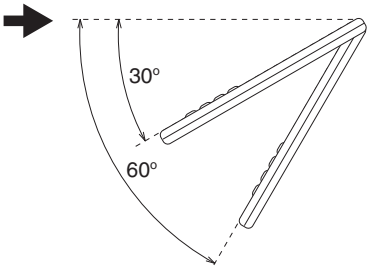

6 KENNZEICHNUNG VON NEBENEINANDER INSTALLIERTEN INNENGERÄTEN

Diese Funktion wird verwendet, wenn mehrere Empfänger eingesetzt oder Innengeräte nebeneinander verwendet werden, um eine Störung durch den Empfang falscher Signale von, in anderen Bereichen verwendeten, kabellosen Fernbedienungen zu vermeiden.

Es ist nur die Kommunikation zwischen der gepaarten Einstellung möglich und es sind 2 Paare (A, B) verfügbar.

So kann beispielsweise der als "A" eingestellte Empfänger nur Signale von der als "A" eingestellten kabellosen Steuerung empfangen. Er kann keine Signale von einer als B eingestellten kabellosen Steuerung empfangen.

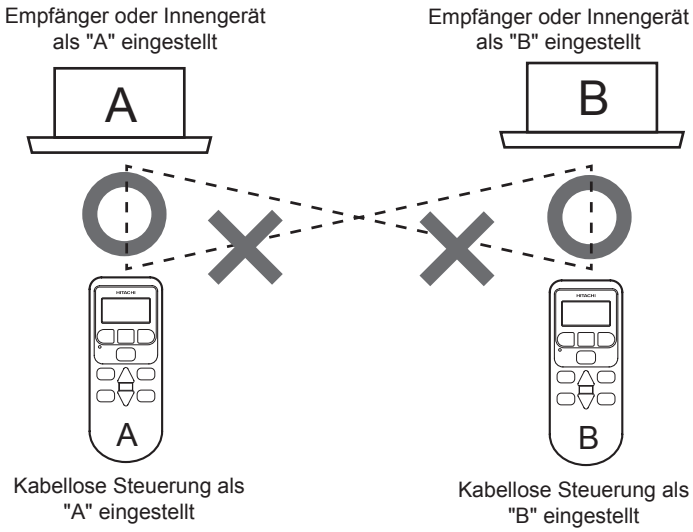

DEUTSCH

1 Drücken Sie sowohl "On Timer" als auch "Reset" 3 Sekunden lang.

2 Daraufhin wird der aktuell festgelegte Wert für diese Funktion angezeigt (A, B).

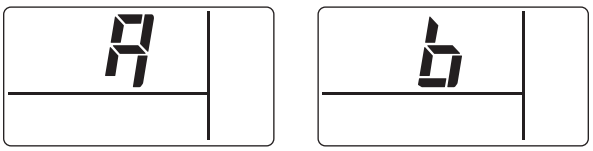

A-Modus (A) **B-Modus (b)**

3 Drücken Sie "▽", um die Einstellung in aufsteigender Reihenfolge zu ändern. (A → B)
Drücken Sie "△", um die Einstellung in absteigender Reihenfolge zu ändern. (A ← B)

HINWEIS

Die Einstellung wird jedes Mal gespeichert, wenn der Einschalter "⏻ On" gedrückt wird.

4 Drücken Sie den Schalter " ○ Off ", um diese Funktion zu beenden und zurückzusetzen.

HINWEIS

Falls 30 Sekunden nach Anzeige dieser Funktion kein Vorgang durchgeführt wurde, führt dies zur automatischen Beendigung und zum Zurücksetzen.

7 BETRIEB

Bei Betätigung der Fernbedienung die Sendeeinheit zum Empfänger des Innengeräts ausrichten und die Taste für die gewünschte Option drücken, wie dies im Punkt *„5 BEFEHLE ÜBER DIE STEUERUNG SENDEN"* beschrieben wird.

VORSICHT

- *Werden zwei Innengeräte nebeneinander installiert, können die Befehle der Fernbedienung evtl. von beiden Geräten empfangen werden. Die Funktion zur Identifizierung eines jeden Innengeräts ist nicht verfügbar.*
- *Der Betrieb "Kennzeichnung von nebeneinander installierten Innengeräten" sollte eingestellt werden, wenn die Erkennung erforderlich ist.*

8 BEFESTIGUNG DES GERÄTS AN DER WAND ODER SÄULE

VORSICHT

Wenn die Befehle von der an der Wand hängenden Steuerung gesendet werden, kann der Empfänger vom Innengerät die Befehle - abhängig vom Installationsort - möglicherweise nicht empfangen.

1 Wählen Sie in Absprache mit dem Kunden einen geeigneten Platz für die Installation der Steuerung aus. Installieren Sie die Fernbedienung nicht an folgenden Orten:
   - In der Reichweite von Kindern.
   - Wo Luft von der Klimaanlage direkt ausgestoßen wird.
   - In Umgebungen mit Ölnebel oder verdunstendem Öl
   - In Räumen mit hoher Luftfeuchtigkeit.

2 Achten Sie auf Folgendes, wenn die Fernbedienung in Räumen installiert ist, in denen elektromagnetische Strahlung von medizinischem Gerät ausgeht.
   a. Installieren Sie die Steuerung an einem Ort, an dem der Schaltkasten des Innengeräts und die Steuerung nicht direkt elektromagnetischen Strahlungen ausgesetzt sind.
   b. Halten Sie einen Abstand von mindestens 3 Metern zu Geräten mit elektromagnetischen Strahlungen dem Radioempfänger, usw., zur Vermeidung von Luftrauschen ein.
   c. Installieren Sie im Fall von elektrischem Rauschen an der Stromversorgung für das Innengerät einen Störschutzfilter, wenn dort elektrische Störgeräusche auftreten.

3 Installieren Sie die Steuerung nicht nicht an Orten, an denen möglicherweise entzündbare Gase gebildet werden, zirkulieren, vorhanden sind oder entweichen.

4 Installieren Sie die Steuerung an einer Wand, die einen Abstand von mindestens 30 cm zum Stromversorgungskabel hat.

5 Installieren Sie die Halterung (Zubehör) mit Schrauben (Zubehör) an der Wand und befestigen Sie sie Steuerung in der Halterung.

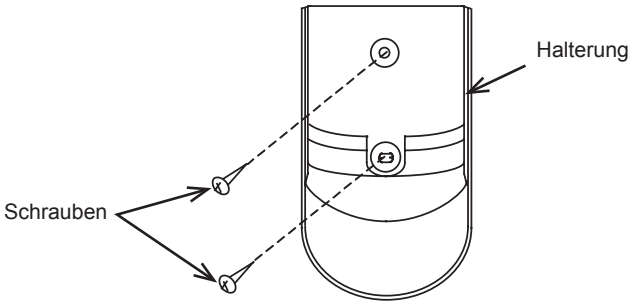

9 OPTIONALE FUNKTIONSEINSTELLUNG

◆ Einstellen optionaler Funktionen

1 Drücken Sie sowohl „Off Timer“ als auch „Reset“ 3 Sekunden lang.

2 Drücken Sie “∇”, um das Element in aufsteigender Reihenfolge zu ändern.(Nr. 1 → 2 → 3 .... b)
Drücken Sie “Δ”, um das Element in absteigender Reihenfolge zu ändern. (Nr. 1 → b → A .... 2)

3 Drücken Sie den “⏻ On”-Schalter, damit die letzte Zahl blinkt. Anschließend wechseln Sie durch Drücken der “Δ” “∇”-Schalter zum nächsten Einstellungspunkt.

4 Ändern Sie die erforderliche Einstellung unter Verwendung der Schalter “Δ” “∇” und bestätigen Sie die neue Einstellung mit dem “⏻ On”-Schalter.

5 Durch Drücken des “ ○ Off”-Schalters schließen Sie die Einstellung der optionalen Funktionen und setzen so die Einstellungen zurück.

Die Einstellung des optionalen Funktionen wird automatisch beendet und zurückgesetzt, wenn innerhalb von 60 Sekunden nach der Anzeige kein Vorgang durchgeführt wird.

Der Anzeigebereich der kabellosen Steuerung kann gemäß der Funktion für die Einstellung des Innengeräts festgelegt werden.

⚠ VORSICHT

Einige Einstellungen funktionieren möglicherweise nicht, auch wenn sie auf der kabellosen Fernbedienung ausgewählt und angezeigt werden. Dies ist abhängig vom Innengerät.

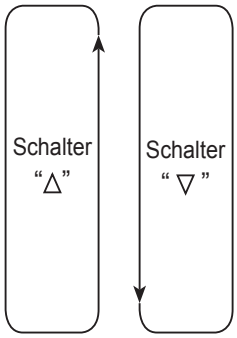

Schalten		Drücken Sie “∇”, während die letzte Zahl blinkt → / Drücken Sie “Δ”, während die letzte Zahl blinkt ←	
1	Betriebsart "AUTO"	10	Keine Anzeige
		11	Anzeige
2	Betriebsart "HEIZEN"	20	Keine Anzeige
		21	Anzeige
3	Betriebsart “TROCKEN”	30	Keine Anzeige
		31	Anzeige
4	Temperatureinstellung (nicht verwendet (**))	40	°C
		41	°F (nicht verwendet (**))
5	Celsiusskala (nicht verwendet (**))	50	1°C
		51	0,5 °C (nicht verwendet (**))
6	Lüfterdrehzahlpositionen	60	Position 3
		61	Position 4
		62	Position 6
7	Lüfterdrehzahl "AUTO" (*)	70	Keine Anzeige
		71	Anzeige
8, 9, A, b	Nicht verwendet		

HINWEIS

- *Die ausgewählten Elemente werden bei der Wiederherstellung der Werkseinstellungen eingestellt (Werkseitigen Einstellungen). Diese Einstellungen können wiederhergestellt werden, wenn die drahtlose Fernbedienung zurückgesetzt wird.*
- *(*) WICHTIG: Die optionale Funktion 7 muss auf 0 (keine Anzeige) gesetzt werden, da diese Funktion nicht verfügbar ist.*
- *(**) Diese Einstellungen dürfen nicht verwendet werden, da sie nicht mit europäischen Innengeräten kompatibel sind.*
- *Nach dem Austauschen der Batterie bleiben die ausgewählten optionalen Funktionen erhalten.*

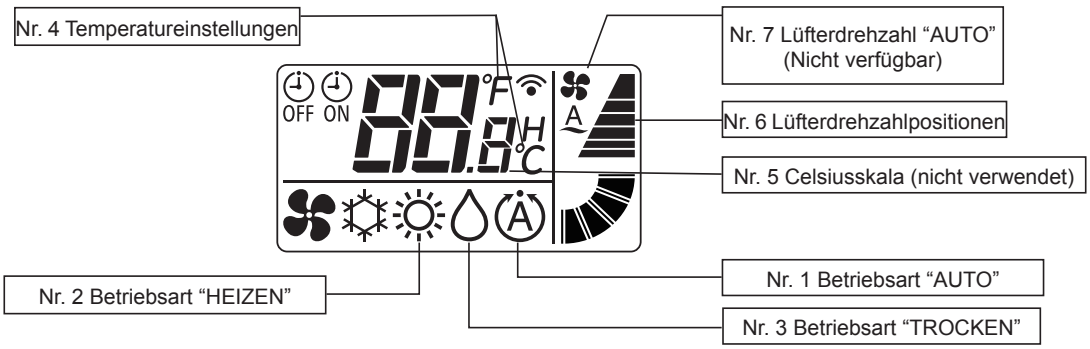

DEUTSCH

10 TESTLAUF ÜBER DIE STEUERUNG

VORSICHT

Der Testlauf mit der Fernbedienung kann nicht vorgenommen werden, wenn die verkabelte Fernbedienung ebenfalls benutzt wird und wenn mehrere Geräte gleichzeitig in Betrieb sind (Serien SET-FREE und UTOPIA). In solchen Fällen muss der Testlauf mit einer Kabelfernbedienung ausgeführt werden.

1 Testlauf nach Abschluss der Installationsarbeiten durchführen.

a. Legen Sie die Batterien in die Fernbedienung ein.

b. Schalten Sie die Stromversorgung der Innen- und der Außengeräte ein.

c. „ “ Leuchte (gelb) am Empfänger des Innengeräts leuchtet auf (0,25 Sekunden AN ◄► , 0,25 Sekunden AUS) und geht dann AUS. Während des Aufleuchtens der Lampe läuft das Gerät nicht, weil die Initialisierung im Gange ist.

2 Testmodus mit “LOUVER” und “OFF TIMER” einschalten. Dazu beide Schalter für länger als 3 Sekunden gleichzeitig betätigen. Auf dem LCD-Display muss die rechts gezeigte Anzeige erscheinen.

3 Stellen Sie die Betriebsart durch Drücken auf die Taste MODE ein.

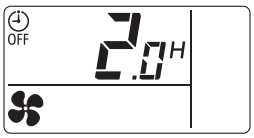

Testmodus ist ausgesetzt

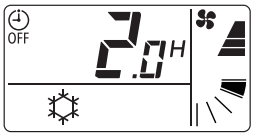

Testmodus läuft

4 Testlauf betrieben, indem die Sendeeinheit auf den Empfänger des Innengeräts gerichtet und der Einschalter "⏻ On" gedrückt wird. Wenn das Innengerät den Befehl empfängt, leuchtet die gelbe " " Lampe auf dem Empfänger kurz auf. Empfangene Befehle gut prüfen und sich vergewissern, dass der gewählte Modus 3) korrekt eingestellt ist.
Im Testmodus leuchtet die rote Betriebslampe auf dem Empfänger AUF und die grüne Timerlampe blinkt (0,5 Sekunden AN ◄► 0,5 Sekunden AUS) (*2). Timer auf 2 Stunden stellen.

HINWEIS

- *Wenn die gelbe “ ” -Lampe nicht aufleuchtet, kann dies bedeuten, dass die Befehle nicht beim Empfangsgerät angekommen sind. Die Befehle erneut senden.*
- *(*2) Bei RPK-Geräten leuchtet die Timerlampe ohne Blinken auf.*

5 Luftklappenwinkel folgendermaßen anpassen.

Prüfen Sie, ob die Befehle richtig empfangen werden, indem Sie die Lampe und den Summer des Empfänger-Set verwenden. Richten Sie bei der Bedienung der Tasten die Sendeinheit der Fernbedienung auf die Empfangseinheit.

VORSICHT

Die Luftklappe hat einen automatischen Schwingmechanismus. Bewegen Sie die Klappe nicht mit Gewalt von Hand.

a. Wählen Sie den Lüftermodus durch Drücken auf die MODE-Taste.

b. Klappenwinkel mit "LOUVER"-Taste einstellen. Die Luftlamellenrichtung wird wie folgt geändert. (Für Heiz- und Lüfterbetrieb.)

LCD-Anzeige

6 Testlauf stoppen

a. Der Testlauf stoppt automatisch nach 2 Stunden.

b. Der Testlauf kann mit dem ○"Off"-Taste angehalten werden.

Nach Abschluss des Testlaufs prüfen, ob die rote Betriebslampe und die grüne Timerlampe AUS sind.

11 SIMULTANER BETRIEB VON MEHREREN INNENGERÄTEN

Mehrere Innengeräte (max. 16 Geräte) können mit einer Fernbedienung simultan gestartet und gestoppt werden. Verwenden Sie diesen Betrieb nur, wenn mehrere Innengeräte in einem Räumen installiert sind. Die Details zur Einstellungsmethode finden Sie im Installationshandbuch des Innengeräts.

VORSICHT

Verwenden Sie diesen Betrieb nicht, wenn mehrere Innengeräte in verschiedenen Räumen separat installiert wurden. Es kann passieren, dass einige Innengeräte unverändert bleiben.

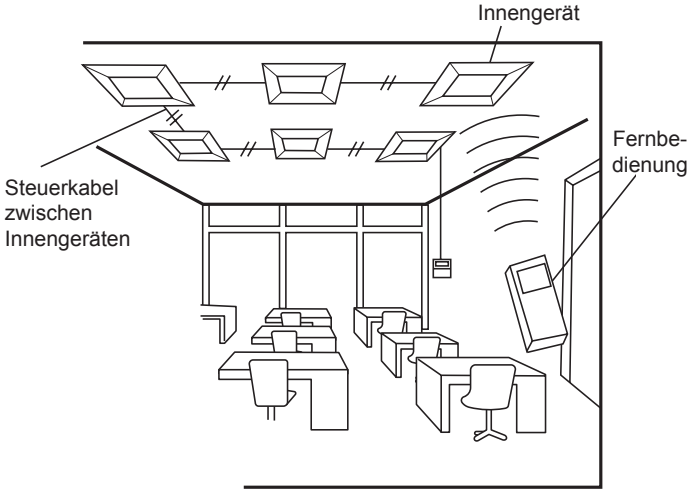

Steuerungsbeispiel zum gleichzeitigen Betrieb von mehreren Innengeräten

12 WARTUNG

12.1 REINIGUNG DER KABELLOSEN FERNBEDIENUNG

- Wischen Sie sie mit einem weichen und trockenem Tuch ab.
- Verwenden Sie zur Reinigung kein nasses Tuch. Dies kann zu Störungen in der kabellosen Fernbedienung führen.
- Verwenden Sie kein Benzin, Lösungsmittel oder Reinigungsmittel (Tensid). Wenn diese Mittel verwendet werden, kann die kabellose Fernbedienung deformiert werden oder ihre Farbe ändern.

12.2 BATTERIEN AUSTAUSCHEN

Bei normaler Verwendung ist die Batterie-Lebensdauer rund 1 Jahr (im Fall von Alkali-Batterien).

Tauschen Sie die Batterien aus, wenn folgendes Phänomen auftritt:

Die Übertragungsdistanz zwischen der Fernbedienung und dem Empfänger-Set für den Betrieb oder die Lüfterdrehzahl-Einstellung wird kürzer.

HINWEIS

- *Achten Sie zur korrekten Verwendung der Batterien auf Folgendes. Andernfalls kann es zum Austritt von Flüssigkeit oder zum Bersten der Batterien kommen.*
  - *Verwenden Sie niemals neue und gebrauchte Batterien zusammen.*
  - *Verwenden Sie niemals verschiedene Batterie-Typen zusammen (zum Beispiel Magnesium-Batterien und Alkali-Batterien).*
  - *Wenn die kabellose Fernbedienung längere Zeit nicht verwendet wird (mehr als 2 oder 3 Monate), nehmen Sie die Batterien aus der kabellosen Fernbedienung heraus.*
- *Die beigefügten Batterien sind zur Prüfung. Aus diesem Grund kann die Batterie-Lebensdauer kürzer sein.*
- *Wenn die Batterien ausgetauscht werden, warten Sie mehr als 5 Sekunden, bevor sie die neuen Batterien einsetzen.*

1 CONSIGNES DE SÉCURITÉ

HITACHI ne peut anticiper toutes les éventuelles circonstances pouvant entraîner un danger potentiel.

DANGER

- ***Ne versez JAMAIS d'eau sur la télécommande. Cet appareil contient des composants électriques. L'infiltration d'eau provoquerait de graves décharges électriques.***
- ***N'effectuez JAMAIS vous-même les travaux d'installation et la connexion du câblage électrique. Contactez votre distributeur HITACHI et demandez-lui de vous mettre en contact avec du personnel de maintenance qui réalisera les travaux d'installation et de câblage électrique.***

ATTENTION

- *N'installez JAMAIS l'unité intérieure, le groupe extérieur, le contrôleur ou le câble aux emplacements suivants :*
  - *À proximité de vapeur d'huile et de dispersion d'huile.*
  - *À proximité de sources thermales (environnement soufré).*
  - *À proximité de gaz inflammable (génération, circulation, stockage ou fuite).*
  - *En bord de mer (environnement salin).*
  - *Dans un environnement acide ou alcalin.*
- *N'installez JAMAIS l'unité intérieure, le groupe extérieur, le contrôleur et le câble à moins de 3 mètres d'une source de radiations électromagnétiques élevées, comme un appareil médical. Si vous devez installer le contrôleur à proximité d'une source de radiations électromagnétiques, blindez le contrôleur en l'introduisant dans le coffret en acier, et en passant les câbles dans le tube métallique.*
- *Si l'alimentation de l'unité intérieure émet des bruits électriques, montez un filtre antiparasite.*
- *Utilisez les câbles indiqués pour raccorder l'unité intérieure et la télécommande. L'utilisation de câbles incorrects peut entraîner un incendie ou une décharge électrique.*

REMARQUE

- *L'installateur et le technicien spécialisé devront respecter les réglementations et normes de sécurité. En l'absence de réglementation locale, les réglementations suivantes doivent être respectées. Organisation internationale de normalisation, ISO5149 ou les normes européennes EN378 ou japonaises KHKS0010.*
- *Réalisez l'installation électrique conformément au Manuel d'installation. Pour l'intervention sur le câblage électrique et sa vérification, mettez l'alimentation hors tension avant d'ouvrir/de fermer le panneau de branchement de l'unité intérieure. Si le panneau de branchement est ouvert et l'alimentation sous tension, cela pourrait entraîner une décharge électrique.*
- *Il est entendu que cette télécommande sera utilisée et entretenue par des personnes anglophones. Si ce n'est pas le cas, le client devra ajouter des panneaux relatifs à la sécurité et au fonctionnement du système dans leur langue maternelle pour les personnes non anglophones.*
- *Le présent manuel doit être considéré comme une partie permanente de l'appareil de climatisation et ne doit pas être éloigné de cet appareil.*
- *Cet équipement ne peut être utilisé que par des personnes adultes et compétentes ayant reçu des informations ou des instructions techniques pour manipuler l'équipement de façon sûre et correcte.*
- *Les enfants doivent être surveillés pour s'assurer qu'ils ne jouent pas avec l'appareil.*
- *Important: lisez ce manuel pour bien le comprendre avant d'installer cette télécommande.*

Pour toute question, contactez votre distributeur ou revendeur HITACHI.

FRANÇAIS

2 AVANT L'INSTALLATION ET LE FONCTIONNEMENT

L'emballage contient les éléments suivants. Vérifiez le contenu de l'emballage et le nombre de pièces.

Nom	Qté	Remarque
Télécommande sans fil (contrôleur)	1	Pour les commandes
Support de fixation	1	Pour le contrôleur
Batterie (AAA/1,5 pile sèche)	2	Pour alimentation du contrôleur
Vis	2	Pour fixer le « support de fixation » au mur
Manuel d'installation et de fonctionnement	1	

3 INSTALLATION DES BATTERIES

Insérez les piles (AAA/1,5Vx2) du contrôleur de la façon suivante.

1 Retirez le couvercle des piles en le poussant dans la direction de la flèche, comme montre la figure ci-dessous.

2 Insérez les piles. (insérer les piles selon les marques + et -.)

ATTENTION

Ne pas appuyer sur les boutons « ⏻ On » et « On Timer » jusqu'à avoir compléter la préparation pour le test de fonctionnement.

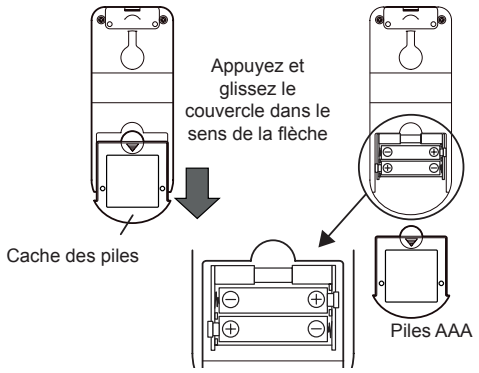

4 NOMENCLATURE DES PIÈCES

- Ce contrôleur permet d'envoyer à l'unité intérieure des instructions concernant le mode de fonctionnement, le réglage du programmateur... Orientez l'émetteur du contrôleur vers le récepteur de l'unité intérieure et appuyez sur la touche de la fonction voulue pour envoyer une instruction (par infrarouge) à l'unité intérieure.
- La distance maximale de transmission est d'environ 6 mètres. (Cette distance peut être inférieure si l'angle de transmission par rapport au récepteur n'est pas vertical, si un éclairage de type électronique est utilisé dans la pièce...)
- Utilisez la combinaison du kit de réception et l'unité intérieure compatible avec ce contrôleur.

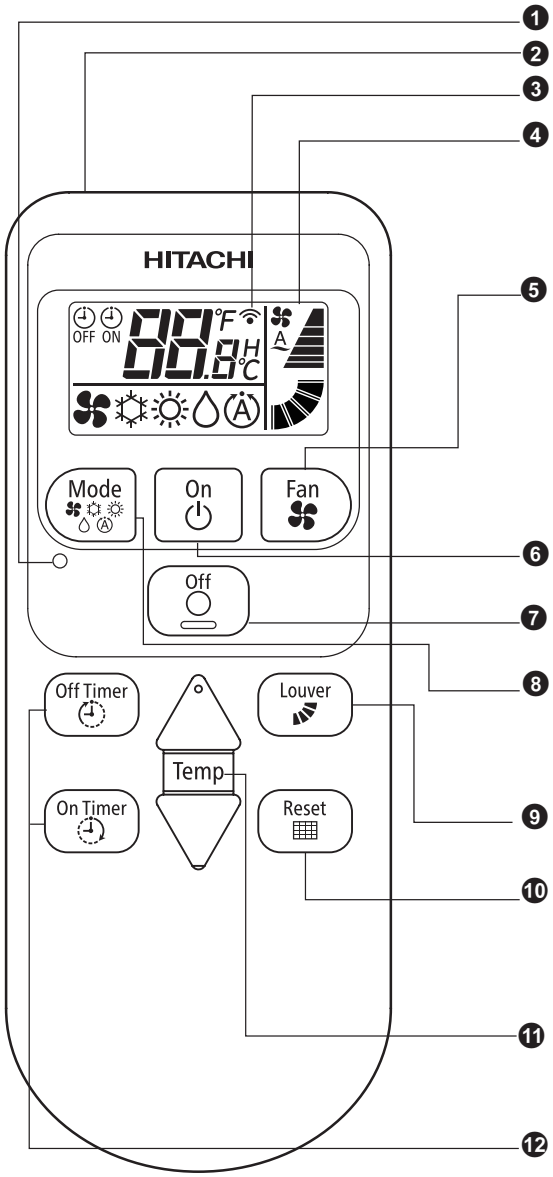

❶ Touche de réinitialisation

❷ Émetteur

Dirigez l'émetteur vers le récepteur de l'unité intérieure pour envoyer des commandes. Le témoin de transmission de l'afficheur à cristaux liquides clignote pendant l'envoi des commandes.

❸ Indication de transmission : elle s'allumera lorsqu'une instruction est envoyée par infrarouge.

❹ Afficheur à cristaux liquides

Il indique la température de consigne, le fonctionnement du programmateur, la position du déflecteur, le mode de fonctionnement, le mode du débit d'air, etc. L'illustration de l'écran ci-contre n'est donnée qu'à titre indicatif. Les informations affichées pourront différer en fonctionnement réel.

❺ Touche de vitesse de ventilation

Cette touche permet de sélectionner la vitesse de ventilation. En appuyant plusieurs fois sur ce bouton, le réglage passe successivement sur LENTE, MOYENNE, RAPIDE, RAPIDE2 et AUTO (*n'est pas disponible)*.

❻ Touche de mise en route

Permet de démarrer le fonctionnement de l'unité.

❼ Touche d'arrêt

Permet d'arrêter le fonctionnement de l'unité.

❽ Touche de sélection du mode

En appuyant plusieurs fois sur la touche de mode, l'unité passe successivement par les différents modes de fonctionnement : VENTILATION, REFROIDISSEMENT, CHAUFFAGE, AUTO. Selon la configuration de sélection de la fonction, il est possible de régler marche/arrêt pour AUTO, CHALEUR et DÉSHUMIDIFICATION.

❾ Touche d'angle du déflecteur

Cette touche permet de régler l'angle du débit d'air et le fonctionnement du déflecteur automatique. En appuyant sur cette touche, l'angle change dans l'ordre suivant. (Dans les modes de fonctionnement de REFROIDISSEMENT, CHAUFFAGE et AUTO, les positions 1-5 et le balayage automatique sont disponibles).

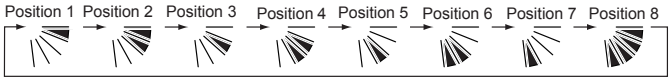

❿ Touche de réinitialisation du témoin du filtre

Celle-ci permet d'éteindre le voyant du filtre de l'unité intérieure, qui s'allume lorsque son nettoyage est nécessaire. Le son de l'alarme peut être annulé temporairement en appuyant sur le bouton.

⓫ Touche de température

Cette touche permet de régler la température de consigne.

En appuyant « ▲ », la température augmente à intervalles de 1ºC, 1ºF.

En appuyant « ▼ », la température diminue à intervalles de 1ºC, 1ºF.

⓬ Touches du programmateur

Elles s'utilisent pour régler le programmateur.

L'heure de connexion/déconnexion se modifie en appuyant sur « On Timer » ou sur « Off timer ». Elle peut être ajustée de 0,5 à 23 heures. Entre les 0,5 et les 9,5 heures, l'unité est réglée en intervalles de 30 minutes et de 10 heures à 23 heures les intervalles sont d'une heure.

REMARQUE

Si la télécommande sans fil est interdite par le contrôleur centralisé, cette fonction sera désactivée. Même si l'unité intérieure a été réglée avec la télécommande sans fil et vous avez reçu le signal sonore.

5 ENVOI DES COMMANDES DEPUIS LE CONTROLEUR

Les instructions de fonctionnement sont envoyées en appuyant sur la touche de la fonction voulue et en orientant l'émetteur du contrôleur vers le récepteur de l'unité intérieure.

1 Lors de l'envoi de commandes, le témoin « » de l'afficheur à cristaux liquides de la télécommande clignote une fois.

2 Le voyant d'indication (jaune), qui se trouve sur le récepteur de l'unité intérieure, s'allume brièvement au moment où l'unité intérieure reçoit les commandes.

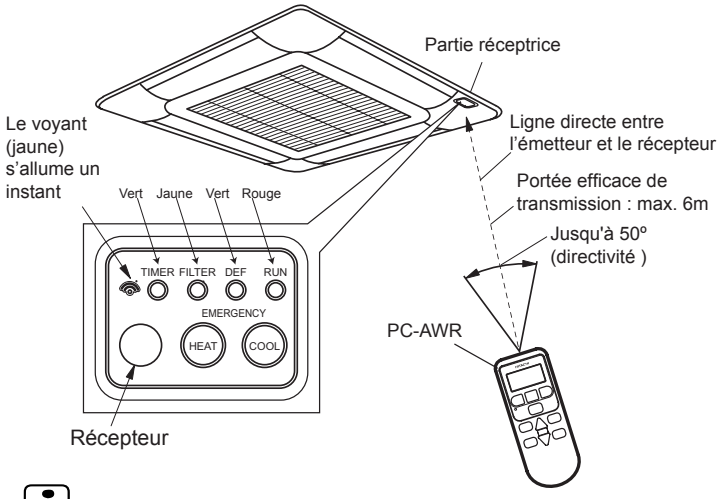

ATTENTION

- *Si le voyant jaune ne s'allume pas lors de l'envoi des commandes, c'est qu'elles n'ont pas été reçues par l'unité intérieure. Dans ce cas, il faut de nouveau envoyer les commandes.*
- *L'émetteur de la télécommande possède une directivité verticale vers le récepteur, et l'angle maximal admissible pour les transmissions est de 50°. Toutefois, la portée maximale est réduite de moitié lorsque l'angle est de 50°, et diminue encore plus si un éclairage de type électronique est utilisé dans la pièce.*

REMARQUE

La figure ci-dessus correspond à une unité intérieure de type cassette 4 voies. Les figures des autres modèles sont légèrement différentes.

Affichage LCD (écran à cristaux liquides)

Vu depuis certains angles, il peut être difficile de lire sur un LCD.

L'angle de vision varie de 60º jusqu'à 30º, comme indiqué dans le diagramme.

Si l'angle de vision est inférieur à 30º, les indications non affichées sont légèrement estompées, les indications sont donc à peine lisible. C'est la caractéristique de ce LCD, ce qui n'est pas anormal.

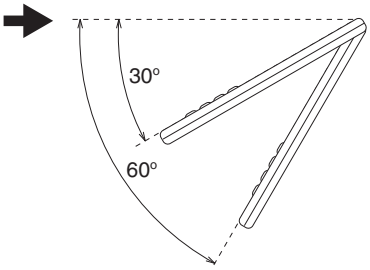

FRANÇAIS

6 IDENTIFICATION DES UNITÉS INTÉRIEURES INSTALLÉES CÔTE À CÔTE

Cette fonction est utilisée dans les cas où plusieurs récepteurs ou unités intérieures fonctionnent installés en parallèle pour éviter tout dysfonctionnement à cause d'une mauvaise réception des ordres depuis les télécommandes sans fil utilisées dans d'autres zones.

Il est seulement possible, la communication entre les dispositifs appariés, et il existe 2 correspondances possibles (A, B).

Par exemple, le récepteur réglé en « A » peut recevoir uniquement des signaux de la télécommande sans fils ajustée en « A », et non de B.

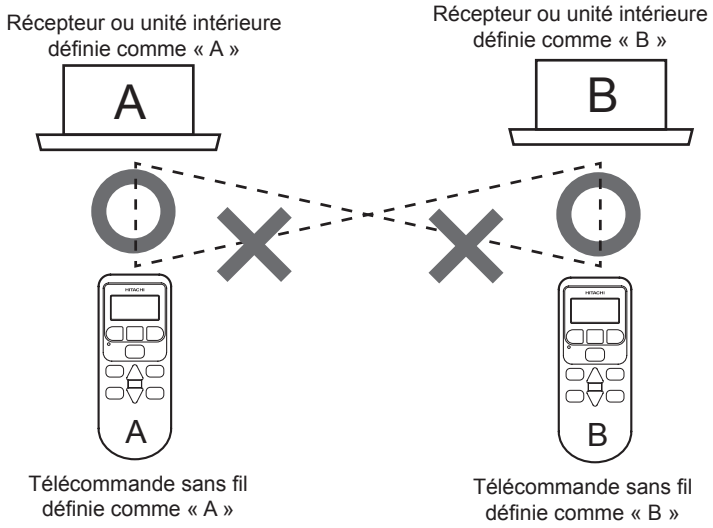

1 Appuyez le bouton « On Timer » et « Reset » pendant 3 secondes.

2 La valeur actuelle ajustée s'affiche pour cette fonction (A, B).

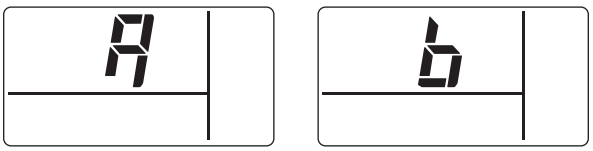

Mode A (A) **Mode B (b)**

3 Appuyez sur « ▽ » pour modifier le réglage dans l'ordre croissant. (A → B)
Appuyez sur « △ » pour modifier le réglage dans l'ordre décroissant. (A ← B)

REMARQUE

Chaque fois que vous appuyez sur « ⏻On » le réglage se sauvegarde.

4 Appuyez sur « ○ Off » pour sortir et réinitialisé.

REMARQUE

Si aucune opération est effectuée pendant 30 secondes, elle finira automatiquement et elle réinitialisera.

7 FONCTIONNEMENT

Pour le fonctionnement de la télécommande, orientez l'émetteur vers le récepteur de l'unité intérieure et appuyez sur la touche de la fonction requise, comme indiqué dans le chapitre *«5 ENVOI DES COMMANDES DEPUIS LE CONTROLEUR»*.

ATTENTION

- *Si deux unités intérieures sont installées côte à côte, les instructions émises par le contrôleur seront reçues par les deux unités. La fonction permettant d'identifier chaque unité intérieure n'est pas applicable.*
- *L'élément identifiant le fonctionnement d'unités intérieures installées côte à côte doit être réglé si la reconnaissance est requise.*

8 INSTALLATION SUR LE MUR OU PILIER

ATTENTION

Lorsque les commandes sont envoyées par le contrôleur suspendu au mur, le récepteur de l'unité intérieure peut ne pas recevoir les commandes en fonction du lieu d'installation.

1 Choisissez un endroit approprié pour la manipulation et installez le contrôleur avec l'accord du client. N'installez jamais le contrôleur aux endroits suivants :
   - à portée de main des enfants
   - à l'endroit précis où l'air du système de climatisation est refoulé
   - à proximité de vapeur d'huile ou de la diffusion d'huile
   - dans un lieu où le taux d'humidité est élevé

2 Prenez garde aux points suivants lorsque le contrôleur est installé dans un lieu exposé aux radiations électromagnétiques provenant d'un équipement médical.
   a. Installez le contrôleur à un emplacement où les ondes électromagnétiques ne sont pas directement émises vers le coffret électrique de l'unité intérieure et du contrôleur.
   b. Conservez une distance supérieure à 3 mètres du matériel émettant des ondes électromagnétiques, du récepteur radio... pour éviter les bruits dans l'air.
   c. Si la source de courant de l'unité intérieure émet des bruits parasites, installez un filtre antiparasite.

3 N'installez pas le contrôleur dans un lieu où un gaz inflammable est généré, circule, s'accumule ou fuit.

4 Installez le contrôleur à un emplacement avec une distance supérieure à 30 cm par rapport au câble d'alimentation électrique lors de l'installation du contrôleur sur le mur.

5 Installez le support de fixation (accessoire) sur le mur en utilisant la vis (accessoire) et fixez le contrôleur sur le support de fixation.

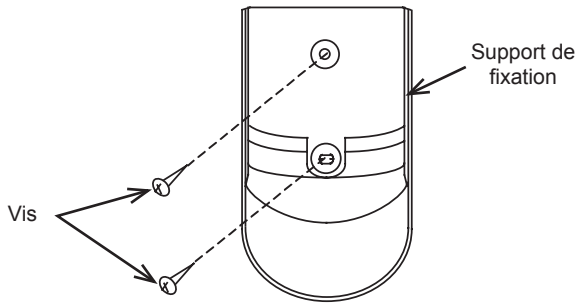

9 REGLAGE DE FONCTIONS EN OPTION

◆ Procédure du réglage des fonctions optionnelles

1 Appuyez le bouton « Off Timer » et « Réinitialisation du témoin de filtre » pendant 3 secondes.

2 Appuyez sur « ▽ » pour modifier l'élément dans l'ordre croissant.(Nº 1 → 2 → 3 .... b)
Appuyez sur « △ » pour modifier l'élément dans l'ordre décroissant. (Nº 1 → b → A .... 2)

3 Appuyez sur « ⏻ On » pour faire clignoter la dernière chiffre, et après modifier le prochain contenu du réglage en appuyant sur les touches « △ » « ▽ ».

4 Modifier le réglage demandé avec « △ » « ▽ » et confirmer le contenu réglé avec la touche « ⏻ On ».

5 Finalement quitter le réglage des fonctions optionnelles en appuyant sur la touche « ○ Off » pour réinitialisé.

Le réglage des fonctions optionnelles finira et il se réinitialisera automatiquement si pendant 60 secondes aucune opération s'effectue.

Vous pouvez régler la plage de visualisation de la télécommande sans fil en fonction du réglage de l'unité intérieure.

⚠ ATTENTION

Certains réglages peuvent ne pas fonctionner même s'ils sont sélectionnés et affichés sur la télécommande sans fil, selon le modèle de l'unité intérieure.

"△" Touche — "▽" Touche

Changement		Appuyez sur « ▽ » lorsque la dernière chiffre clignote → / Appuyez sur « △ » lorsque la dernière chiffre clignote ←	
1	Mode de fonctionnement « AUTO »	10	Non affichage
		11	Affichage
2	Mode de fonctionnement « CHAUFFAGE »	20	Non affichage
		21	Affichage
3	Mode de fonctionnement « DÉSHUMIDIFICATION »	30	Non affichage
		31	Affichage
4	Réglage de la température (non utilisé (**))	40	ºC
		41	ºF (non utilisé (**))
5	Échelle Celsius (non utilisé (**))	50	1ºC
		51	0,5ºC (non utilisé (**))
6	Positions pour la vitesse du ventilateur	60	position 3
		61	position 4
		62	position 6
7	Vitesse de ventilation « AUTO » (*)	70	Non affichage
		71	Affichage
8, 9, A, b	Non utilisé		

REMARQUE

- *Les éléments sélectionnés sont réglés lorsque l'on restaure les paramètres (défaut de fabrication). Ces réglages peuvent être restaurés lorsque la télécommande sans fil est réinitialisée.*
- *(*) IMPORTANT: La fonction optionnelle 7 doit être réglée sur 0 (pas d'indication), étant donné que cette fonction n'est pas disponible.*
- *(**) Ces paramètres ne doivent pas être utilisés car ils ne sont pas compatibles avec les unités intérieures européennes.*
- *Après le remplacement de la batterie, les réglages de fonctions optionnelles sélectionnés sont conservés.*

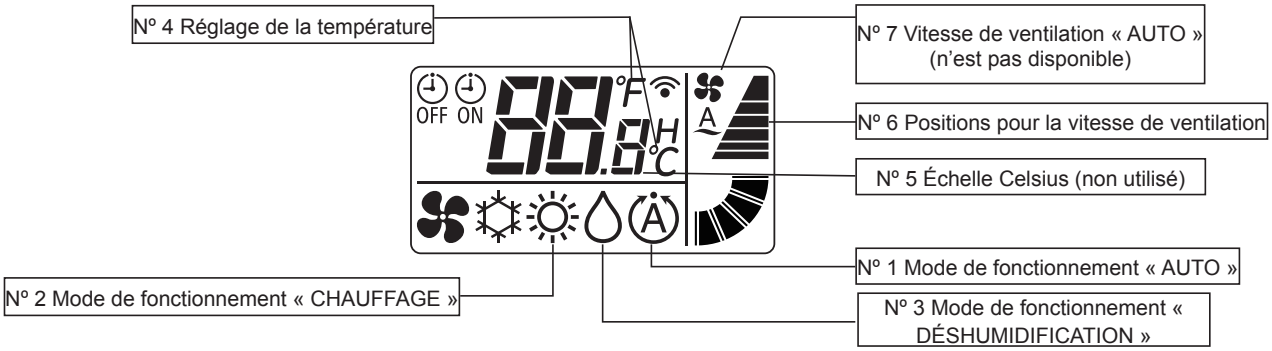

FRANÇAIS

10 TEST DE FONCTIONNEMENT PAR LE CONTRÔLEUR

ATTENTION

L'exécution du test de fonctionnement par le contrôleur n'est pas possible si la télécommande câblée est utilisée ou si plusieurs unités fonctionnent simultanément (séries SET-FREE et UTOPIA). Dans ces cas, exécutez le test à l'aide de la télécommande câblée.

1 Une fois les travaux d'installation terminés, exécutez le test de fonctionnement.

a. Insérez les piles du contrôleur.

b. Mettez l'unité intérieure et le groupe extérieur sous tension.

c. Le voyant (jaune) « ⁜ » du récepteur de l'unité intérieure clignote (allumé pendant 0,25 seconde ⟷ éteint pendant 0,25 seconde), puis s'éteint. Pendant que le voyant clignote, l'unité ne fonctionne pas car elle est en cours d'initialisation.

2 Activez le mode test de fonctionnement en appuyant simultanément sur « LOUVER » et « ON TIME » pendant plus de 3 secondes. L'écran LCD s'affiche comme sur la figure ci-dessous.

3 Définissez le mode de fonctionnement en appuyant sur « MODE ».

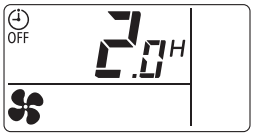

Le mode test de fonctionnement est suspendu

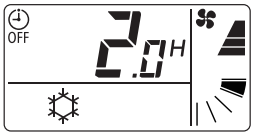

Le mode test de fonctionnement est activé

4 Exécutez le test de fonctionnement en orientant l'émetteur vers le récepteur de l'unité intérieure et appuyez sur « ⏻ On ». Lorsque l'unité intérieure reçoit les commandes, le voyant jaune « ⁜ » du récepteur s'allume brièvement. Vérifiez que les commandes ont bien été reçues et que le mode 3) sélectionné est correctement défini.
En mode test de fonctionnement, le voyant rouge (de fonctionnement) du récepteur est allumé et le voyant vert (programmateur) clignote (allumé pendant 0,5 seconde ⟷ éteint pendant 0,5 seconde) (*2). Définissez le mode d'arrêt du programmateur sur 2 heures.

REMARQUE

- *Si le voyant (jaune) « ⁜ » ne s'allume pas, il est probable que les commandes ne sont pas parvenues au récepteur. Envoyez de nouveau les commandes.*
- *(*2) Dans le cas d'un modèle RPK, le voyant « programmateur » est allumé sans clignoter.*

5 Réglez l'angle du déflecteur de la façon suivante.

En observant le voyant et la sonnerie du kit de réception, vérifiez que les commandes ont été reçus correctement. Utilisez la télécommande sans fil, orientez l'émetteur vers le récepteur.

ATTENTION

Le déflecteur est doté d'un mécanisme assurant la fonction de balayage automatique. N'utilisez pas la force pour déplacer le déflecteur.

a. Sélectionnez le mode ventilation en appuyant sur la touche « MODE ».

b. Définissez l'angle du déflecteur en appuyant sur la touche « LOUVER ». La direction du déflecteur est modifiée comme expliqué ci-dessous. (Pour le fonctionnement du ventilateur et du chauffage).

Affichage LCD

6 Arrêter le test de fonctionnement.

a. Le test de fonctionnement s'arrête automatiquement au bout de 2 heures.

b. Pour arrêter le test de fonctionnement, appuyez sur la touche« ○ Off ».

Une fois le test de fonctionnement terminé, vérifiez que les voyants rouge (de fonctionnement) et vert (programmateur) sont éteints.

11 FONCTIONNEMENT SIMULTANÉ DE PLUSIEURS UNITÉS INTÉRIEURES

Plusieurs unités intérieures (max. 16 unités) peuvent être mises en marche et arrêtées simultanément au moyen d'un seul contrôleur. Ne réalisez cette opération que si plusieurs unités intérieures sont installées dans une pièce. Les détails sur la méthode de réglage doivent être spécifiés dans le manuel d'installation de l'unité intérieure.

ATTENTION

Ne réalisez pas cette opération si plusieurs unités intérieures sont installées séparément dans différentes pièces. Certaines unités intérieures peuvent être inchangées.

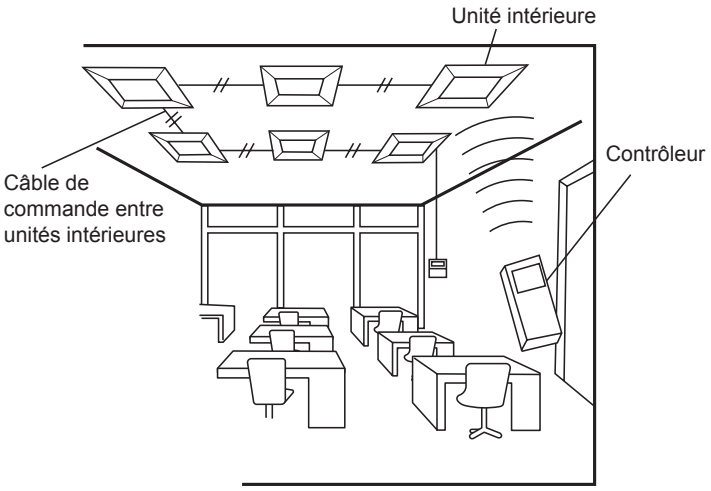

Exemple de fonctionnement simultané de plusieurs unités

FRANÇAIS

12 MAINTENANCE

12.1 NETTOYAGE DE LA TÉLÉCOMMANDE SANS FIL

- Nettoyez-la à l'aide d'un chiffon doux et sec.
- N'utilisez pas de chiffon humide pour le nettoyage. Cela pourrait provoquer des défaillances de la télécommande sans fil.
- N'utilisez pas d'essence, de diluant ou de produit détergent (agent tensioactif). Sinon, la télécommande sans fil pourrait se déformer ou changer de couleur.

12.2 REMPLACEMENT DES PILES

Dans des conditions d'utilisation normale, la durée de vie des piles devrait être d'environ 1 an (pour des piles alcalines).

Remplacez les piles lorsque les conditions suivantes se produisent :

La distance de transmission entre la télécommande et le kit de réception est réduite pour le fonctionnement ou le réglage de la vitesse de ventilation.

REMARQUE

- *Veuillez observer les consignes suivantes pour utiliser correctement les piles. Sinon, des fuites de liquide pourraient se produire.*
  - *N'utilisez jamais des piles neuves avec des piles usées.*
  - *N'utilisez jamais différents types de piles (par exemple des piles au manganèse et des piles alcalines) ensemble.*
  - *Quand la télécommande sans fil n'est pas utilisée pendant une longue durée (plus de 2 ou 3 mois), veuillez retirer les piles de la télécommande sans fil.*
- *Les piles fournies ne servent qu'à titre de validation. Leur durée de vie devrait donc être plus courte.*
- *Quand les piles sont remplacées, veuillez attendre plus de 5 secondes pour les remplacer de nouveau.*

1 PRECAUZIONI PER LA SICUREZZA

HITACHI non può prevedere tutte le possibili circostanze che potrebbero comportare un potenziale pericolo.

PERICOLO

- ***NON versare acqua sul dispositivo di controllo remoto. Questo prodotto è dotato di componenti elettrici. Versando acqua su questi componenti si possono provocare forti scosse elettriche.***
- ***NON eseguire da soli l'installazione e i collegamenti elettrici. Contattare il proprio distributore o concessionario HITACHI e richiedere l'installazione e l'esecuzione dei collegamenti elettrici da parte del personale di assistenza.***

AVVERTENZA

- *NON installare l'unità interna, l'unità esterna, il dispositivo di controllo e i cavi nei seguenti luoghi:*
  - *In aree in cui si rileva dispersione di olio e di vapori d'olio.*
  - *In prossimità di sorgenti di calore (in un ambiente sulfureo).*
  - *in punti in cui si riscontra la generazione, il flusso, la permanenza o la perdita di gas infiammabili.*
  - *In prossimità del mare (in ambiente salino).*
  - *In ambiente acido o alcalino.*
- *NON installare l'unità interna, l'unità esterna, il dispositivo di controllo e il cavo a meno di 3 metri da qualsiasi fonte di onde elettromagnetiche, come ad esempio le apparecchiature elettromedicali. Nel caso di installazione in un luogo con presenza di radiazioni elettromagnetiche, proteggere il dispositivo di controllo e i cavi coprendoli con la scatola in acciaio e facendo passare i cavi attraverso la canalina metallica.*
- *Nel caso in cui si rilevasse un disturbo elettrico in prossimità dell'alimentazione dell'unità interna, applicare un filtro anti-disturbi.*
- *Utilizzare i cavi specificati per il collegamento tra l'unità interna e il dispositivo di controllo remoto. La selezione di cavi sbagliati può provocare incendi o scosse elettriche.*

NOTA

- *L'installatore e gli specialisti del sistema dovranno rispettare le normative o gli standard locali in materia di sicurezza. Qualora non fossero previste normative locali specifiche, saranno applicate le seguenti norme. Organizzazione Internazionale per la Standardizzazione, ISO5149 o Norma Europea, EN378 o Norma Giapponese, KHKS0010.*
- *Effettuare i lavori elettrici in conformità a quanto previsto nel Manuale di installazione. Come per l'esecuzione e il controllo dei collegamenti elettrici, scollegare l'alimentazione principale prima di aprire/chiudere il coperchio di servizio dell'unità interna. Nel caso in cui il coperchio di servizio venisse aperto con l'alimentazione accesa, potrebbero verificarsi scosse elettriche.*
- *Si presuppone che l'utilizzo e la manutenzione del controllo remoto vengano eseguiti da personale in grado di comprendere la lingua inglese. In caso contrario, il cliente è tenuto ad apporre segnali di sicurezza e indicazioni di funzionamento nella lingua madre del personale non anglofono.*
- *Il presente manuale dovrà essere considerato come parte integrante dell'impianto di climatizzazione e dovrà essere custodito insieme all'impianto stesso.*
- *Questo dispositivo deve essere utilizzato unicamente da persone adulte competenti, alle quali siano state fornite informazioni tecniche o istruzioni atte a garantire un uso corretto e sicuro del dispositivo.*
- *Mantenere i bambini fuori dalla portata del dispositivo.*
- *Importante: leggere e comprendere il presente manuale prima di utilizzare il controllo remoto.*

Per qualsiasi quesito, contattare il proprio distributore o concessionario HITACHI.

ITALIANO

2 PRIMA DELL'INSTALLAZIONE E DELL'USO

La confezione contiene i seguenti componenti. Verificare il contenuto e il numero degli accessori presenti nella confezione.

Nome	Q.tà	Nota
Controllo remoto senza fili (dispositivo di controllo)	1	Per controllo del funzionamento
Staffa di sostegno	1	Per dispositivo di controllo
Batteria (AAA/1,5 a secco)	2	Per alimentazione del dispositivo di controllo
Vite	2	Per fissare la "staffa di sostegno" alla parete
Manuale di installazione e d'uso	1	

3 COLLOCAZIONE DELLE BATTERIE

Inserire le batterie (AAA/1,5 V x 2) del dispositivo di controllo mediante il seguente procedimento.

1 Rimuovere il coperchio della batteria facendolo scorrere nella direzione indicata dalla freccia con una leggera pressione sulla parte del coperchio come indicato nella figura in basso.

2 Collocare le batterie. (Inserire le batterie rispettando i segni + e - indicati sul contenitore.)

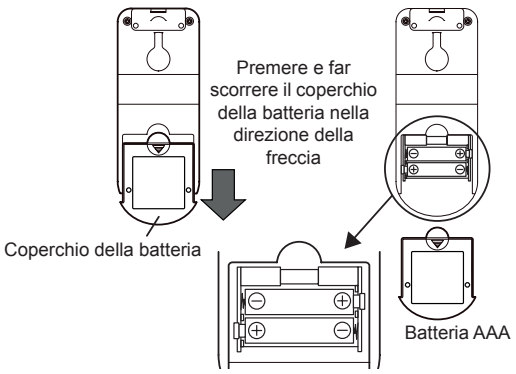

AVVERTENZA

Non premere gli interruttori "⏻ On" e "On Timer" fino a quando non è stata completata la preparazione per la prova di funzionamento.

4 NOME DEI COMPONENTI

- Questo dispositivo di controllo viene utilizzato per inviare all'unità interna i comandi relativi alla modalità di funzionamento, all'impostazione del timer e così via. Orientare il trasmettitore del dispositivo di controllo verso il ricevitore dell'unità interna e premere l'interruttore corrispondente all'operazione desiderata per inviare i comandi (mediante raggi infrarossi) all'unità interna.
- La distanza di trasmissione è di all'incirca 6 metri al massimo. (La distanza di trasmissione si riduce nel caso in cui l'angolo di trasmissione non sia verticale rispetto al ricevitore, nel caso in cui una luce di tipo elettronico venga utilizzata nella stessa stanza, ecc.).
- Usare la combinazione di kit ricevitore e unità interna supportata da questo dispositivo di controllo.

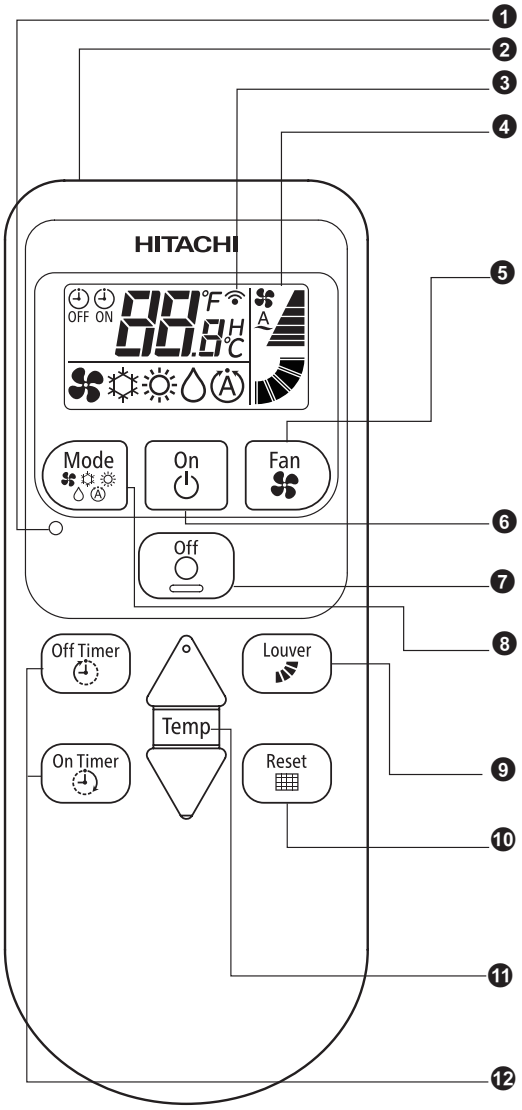

❶ Tasto reset

❶ Trasmettitore

Puntare il trasmettitore verso il ricevitore dell'unità interna quando si inviano i comandi. L'indicazione di trasmissione sul display a cristalli liquidi lampeggia quando si inviano i comandi.

❸ Indicazione di trasmissione: Si accenderà quando si inviano comandi mediante raggi infrarossi.

❹ Display a cristalli liquidi

Sono indicati la temperatura impostata, il funzionamento del timer, la posizione della feritoia, la modalità di funzionamento, la direzione del flusso dell'aria, ecc. Il diagramma del display a sinistra è riportato a solo scopo esemplificativo. La visualizzazione effettiva del display durante il funzionamento cambia.

❺ Interruttore della velocità della ventola

Premere questo interruttore per selezionare la velocità della ventola. Azionando ripetutamente il pulsante, l'impostazione passa in maniera sequenziale a BASSA, MEDIA, ALTA, ALTA2 e AUTO (non disponibile).

❻ Tasto di accensione

Premendo questo tasto l'unità può essere avviata.

❼ Tasto di spegnimento

Premendo questo tasto l'unità può essere arrestata.

❽ Selettore modalità

Azionando ripetutamente il tasto MODE, l'unità passa da una modalità all'altra secondo l'ordine VENTILAZIONE, RAFFREDAMENTO, RISCALDAMENTO e AUTO. A seconda delle impostazioni di selezione della funzione, è possibile impostare l'accensione/lo spegnimento per AUTO, RISCALDAMENTO e DEUMIDIFICAZIONE.

❾ Tasto dell'angolo della feritoia

Consente di impostare l'angolo di uscita dell'aria e il funzionamento automatico della feritoia. Premendo questo pulsante, l'angolazione viene modificata nel seguente ordine. (Nelle modalità di funzionamento RAFFREDAMENTO, RISCALDAMENTO e AUTO, sono disponibili le posizioni da 1 a 5 e l'inclinazione automatica).

❿ Tasto Reset indicazione filtro aria

Questo tasto consente di spegnere la spia di pulizia dei filtri dell'unità interna, che si accende quando è necessario pulire il filtro. Inoltre consente di annullare temporaneamente il suono dell'allarme.

⓫ Tasto della temperatura

Consente di regolare la temperatura.

Premendo il tasto "▲", la temperatura aumenterà di 1ºC, 1ºF alla volta.

Premendo il tasto "▼", la temperatura diminuirà di 1ºC, 1ºF alla volta.

⓬ Tasto del timer

Servono a impostare il timer.

L'ora di accensione/spegnimento può essere modificata premendo "ON timer" oppure "OFF timer". Il timer può essere selezionato da 30 minuti a 23 ore. Da 30 minuti a 9 ore e 30 minuti l'intervallo è di 30 minuti alla volta, e da 10 ore a 23 ore l'intervallo è di 1 ora alla volta.

NOTA

Quando il dispositivo di controllo senza fili viene vietato dal dispositivo di controllo centrale, questa funzione è disattivata anche se l'unità interna è impostata con il dispositivo di controllo senza fili e viene emesso un suono.

5 INVIARE COMANDI DAL DISPOSITIVO DI CONTROLLO

I comandi di funzionamento vengono inviati premendo il pulsante corrispondente all'operazione richiesta, orientando il trasmettitore verso il ricevitore dell'unità interna.

1 Quando i comandi vengono inviati, il simbolo "" sul display a cristalli liquidi del dispositivo di controllo lampeggia una volta.

2 La spia luminosa (gialla) sul ricevitore dell'unità interna si accende per un instante quando l'unità riceve i comandi.

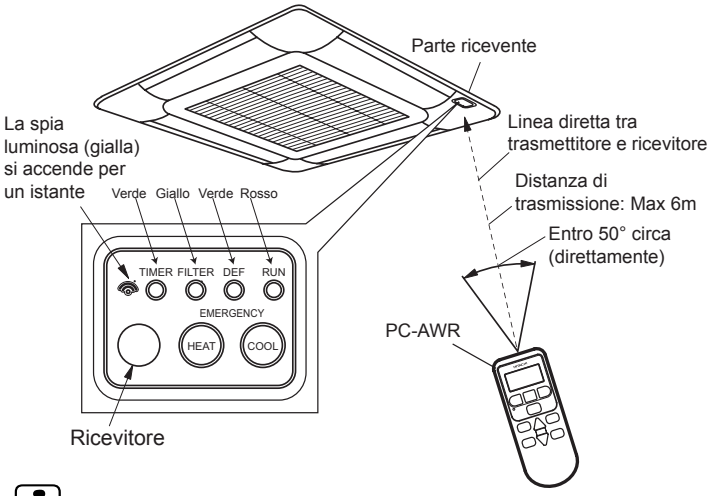

AVVERTENZA

- *Se la spia luminosa (gialla) non si accende nonostante i comandi siano inviati, i comandi non sono stati ricevuti dall'unità interna. In tal caso, ripetere la procedura di invio dei comandi.*
- *Il trasmettitore del dispositivo di controllo deve essere posto in linea verticale rispetto al ricevitore e l'angolo di trasmissione non deve superare i 50°. Tuttavia, la distanza di trasmissione si riduce della metà quando l'angolo di trasmissione è di 50° e si riduce ulteriormente se nella stanza viene utilizzata una luce di tipo elettronico.*

NOTA

La figura sopra mostra l'esempio di una unità interna del tipo cassetta a 4 vie. Le figure per altri modelli sono in parte diverse.

Indicazione LCD (display a cristalli liquidi)

Se visualizzato da determinati angoli, l'LCD può essere difficile da leggere.

L'angolo di visualizzazione va da un valore ottimale di 60º a 30º, come mostrato nella figura.

Se l'angolo di visualizzazione è inferiore a 30º, le indicazioni non visualizzate sono leggermente ombreggiate e ciò rende l'indicazione difficilmente leggibile. È una caratteristica di questo LCD, non costituisce un'anomalia.

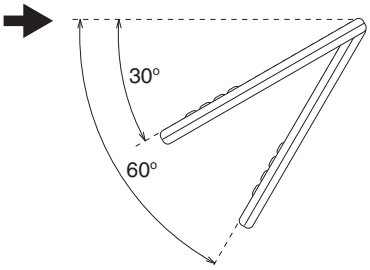

ITALIANO

6 IDENTIFICAZIONE DELLE UNITÀ INTERNE INSTALLATE UNA ACCANTO ALL'ALTRA

Questa funzione viene utilizzata quando si usano diversi ricevitori o unità interne una accanto all'altra, per prevenire un malfunzionamento dovuto alla ricezione di segnali errati dai dispositivi di controllo senza fili utilizzati in altre zone.

È consentita la comunicazione solo tra l'impostazione della coppia, e sono disponibili 2 coppie (A, B).

Per esempio, il ricevitore impostato come "A" può ricevere solo segnali dal dispositivo di controllo senza fili impostato come "A". Non può ricevere segnali dal dispositivo di controllo senza fili impostato come B.

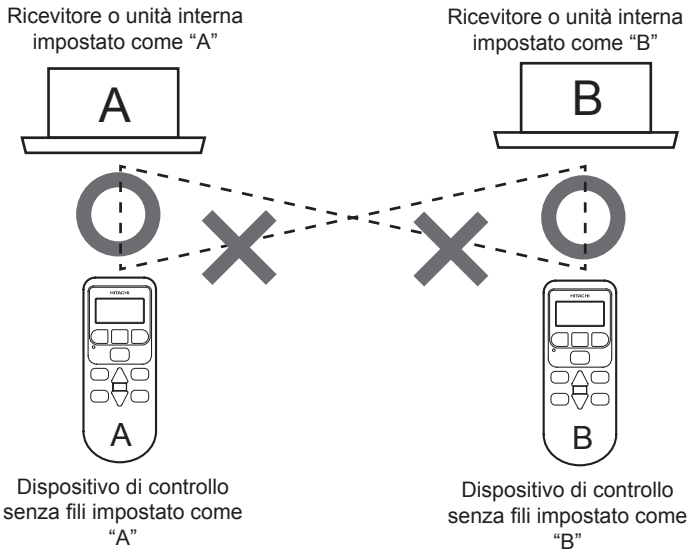

1 Premere contemporaneamente per 3 secondi i tasti "ON timer" e "Reset".

2 Verrà visualizzato il valore corrente impostato per questa funzione (A, B).

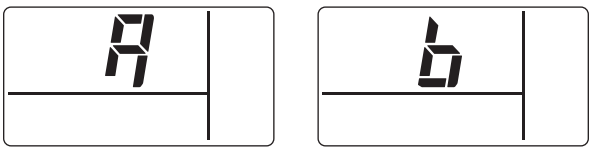

Modalità A (A) **Modalità B (b)**

3 Premere "▽" per modificare l'impostazione in ordine crescente. (➔ A → B ⌐)
Premere "△" per modificare l'impostazione in ordine decrescente. (⌐ A ← B ←)

NOTA

L'impostazione sarà registrata ogni volta che si preme l'interruttore "⏻ On".

4 Premere l'interruttore " ○ Off" per uscire da questa funzione e ripristinare.

NOTA

Se non viene eseguita nessuna operazione entro 30 secondi dalla visualizzazione di questa funzione, essa terminerà automaticamente e verranno ripristinate le impostazioni.

7 FUNZIONAMENTO

Quando si utilizza il dispositivo di controllo, orientare il trasmettitore verso il ricevitore dell'unità interna e premere il tasto corrispondente all'operazione desiderata, come descritto al punto *"5 INVIARE COMANDI DAL DISPOSITIVO DI CONTROLLO"*.

AVVERTENZA

- *Se si installano due unità interne una accanto all'altra, è possibile che i comandi inviati dal dispositivo di controllo vengano ricevuti da entrambe le unità. La funzione per identificare ciascuna unità interna non è supportata.*
- *L'elemento di identificazione del funzionamento di unità interne installate una accanto all'altra dovrà essere impostato se è richiesto il riconoscimento.*

8 INSTALLAZIONE SU PARETE O PILASTRO

AVVERTENZA

All'invio dei comandi dal dispositivo di controllo a muro, il ricevitore dell'unità interna potrebbe non ricevere i comandi a seconda del luogo di installazione.

1 Scegliere il luogo più adatto per manipolare ed installare il dispositivo di controllo previa accettazione da parte del cliente. Non installare il dispositivo di controllo nei seguenti luoghi:
- alla portata dei bambini.
- a diretto contatto con il flusso d'aria emesso dal climatizzatore.
- in aree in cui si rileva dispersione di olio e di vapori di olio.
- in luoghi caratterizzati da alti livelli di umidità.

2 Se il dispositivo di controllo è installato in luoghi in cui siano presenti apparecchiature elettromedicali a onde elettromagnetiche, tenere presente quanto segue.

a. Installare il dispositivo di controllo in un luogo in cui non siano presenti apparecchiature elettromedicali che irradiano onde elettromagnetiche direttamente sul quadro elettrico dell'unità interna e sul dispositivo di controllo.

b. Mantenere una distanza minima di 3 metri da apparecchiature elettromedicali, ricevitori di segnali radio, ed altri, per prevenire la produzione di disturbi elettrici nell'ambiente.

c. Nel caso in cui si rilevi un disturbo elettrico in prossimità dell'alimentazione dell'unità interna, applicare un filtro anti-disturbi.

3 Non installare il dispositivo di controllo in punti in cui si riscontra la generazione, il flusso, la permanenza o la perdita di gas infiammabili.

4 Installare il dispositivo di controllo ad una distanza minima di 30 cm dal cavo dell'alimentazione quando si fissa alla parete.

5 Installare la staffa di sostegno (accessorio) alla parete utilizzando un giravite (accessorio) e fissare il dispositivo di controllo alla staffa di sostegno.

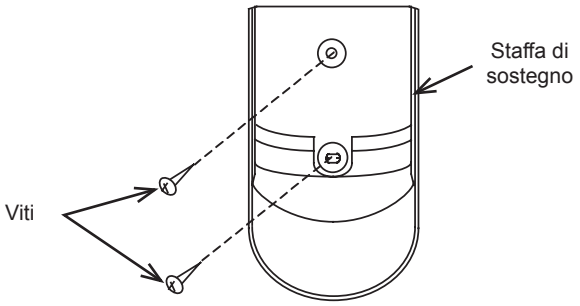

9 IMPOSTAZIONE DELLE FUNZIONI OPZIONALI

◆ Procedura di impostazione delle funzioni opzionali

1 Premere contemporaneamente per 3 secondi i tasti “Off Timer” e “Reset indicazione filtro aria”.

2 Premere il tasto “▽” per cambiare l’elemento in ordine crescente.(N° 1 → 2 → 3 .... b)
Premere il tasto “△” per cambiare l’elemento in ordine decrescente. (N° 1 → b → A .... 2)

3 Premere “⏻ On” per far lampeggiare l’ultima cifra e poi cambiare l’impostazione successiva premendo gli interruttori “△” “▽”.

4 Cambiare l’impostazione desiderata con i tasti “△” “▽” e confermare l’impostazione con l’interruttore “⏻ On”.

5 Infine, uscire dall’impostazione delle funzioni opzionali premendo l’interruttore “○ Off” per eseguire il ripristino.

L’impostazione delle funzioni opzionali terminerà automaticamente e verrà eseguito il ripristino se non viene eseguita nessuna operazione entro 60 secondi dalla visualizzazione.

È possibile impostare l'intervallo di visualizzazione del dispositivo di controllo senza fili, in base alla funzione di impostazione dell'unità interna.

⚠ AVVERTENZA

Alcune impostazioni non possono operare anche se sono selezionati e visualizzati sul controllo remoto senza fili, a seconda del modello dell’unità interna.

“△” Tasto

“▽” Tasto

Commutazione		Premere il tasto “▽” mentre lampeggia l'ultima cifra → / Premere il tasto “△” mentre lampeggia l'ultima cifra ←	
1	Modalità di funzionamento "AUTO"	10	non visualizzare
		11	visualizzare
2	Modalità di funzionamento "RISCALDAMENTO"	20	non visualizzare
		21	visualizzare
3	Modalità di funzionamento "DEUMIDIFICAZIONE"	30	non visualizzare
		31	visualizzare
4	Impostazione della temperatura (Non utilizzato (**))	40	ºC
		41	ºF (Non utilizzato (**))
5	Scala Celsius (Non utilizzato (**))	50	1ºC
		51	0,5ºC (Non utilizzato (**))
6	Posizioni di velocità della ventola	60	3 posizioni
		61	4 posizioni
		62	6 posizioni
7	Velocità della ventola "AUTO" (*)	70	non visualizzare
		71	visualizzare
8, 9, A, b	Non utilizzato		

NOTA

- *Le voci selezionate sono impostate con il ripristino della configurazione (impostazione di fabbrica). Queste impostazioni possono essere ripristinate quando viene ripristinato il controllo remoto senza fili.*
- *(*) IMPORTANTE: La funzione opzionale 7 deve essere impostata su 0 (nessuna indicazione), dal momento che questa funzione non è disponibile.*
- *(**) Queste impostazioni non devono essere utilizzati in quanto non sono compatibili con le unità interne europee.*
- *Dopo la sostituzione della batteria, le impostazioni delle funzioni opzionali selezionate vengono mantenute.*

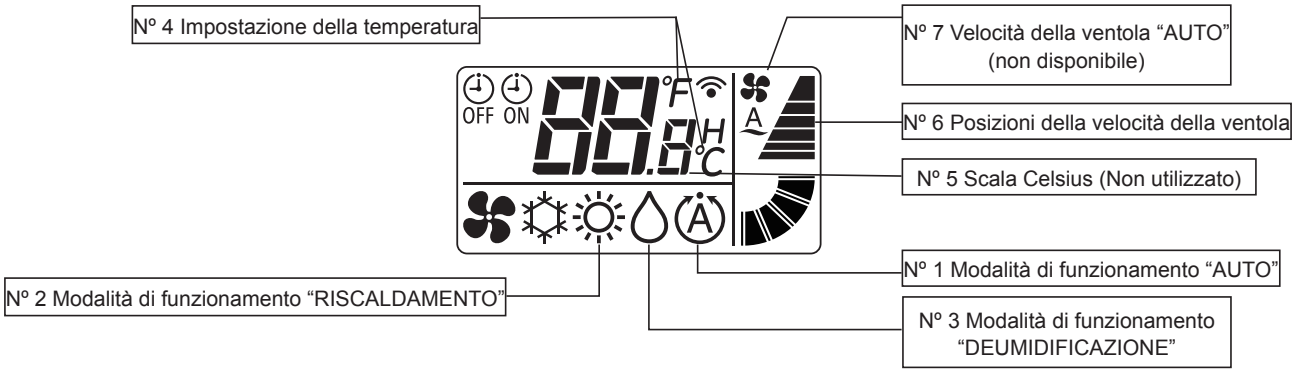

ITALIANO

10 PROVA DI FUNZIONAMENTO MEDIANTE DISPOSITIVO DI CONTROLLO

AVVERTENZA

Non è possibile eseguire la prova di funzionamento mediante il dispositivo di controllo se questo viene usato insieme ad un controllo remoto cablato o se unità multiple sono operative contemporaneamente (serie SET-FREE e UTOPIA). In tali casi eseguire la prova di funzionamento mediante il controllo remoto cablato.

1 Eseguire la prova di funzionamento una volta completato il lavoro di installazione.

a. Inserire le batterie per il dispositivo di controllo.

b. Avviare le unità interne e esterne.

c. La spia (gialla) "📶" sul ricevente dell'unità interna lampeggerà (0,25 secondi su ON ⟷ 0,25 secondi su OFF), quindi si spegnerà. Quando la spia lampeggia, l'unità non funzionerà in quanto è in fase di avvio.

2 Impostare la modalità prova di funzionamento premendo contemporaneamente per più di 3 secondi gli interruttori "LOUVER" e "ON TIMER". Lo schermo LCD dovrebbe apparire come nella figura successiva.

3 Impostare la modalità di funzionamento premendo "MODE".

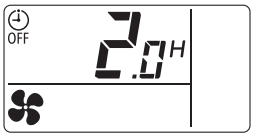

La prova di funzionamento è sospesa

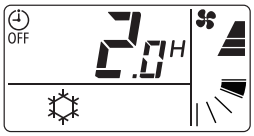

La prova di funzionamento è operativa

4 Avviare la prova di funzionamento orientando il trasmettitore verso il ricevitore dell'unità interna e premere "⏻ On". Quando l'unità interna riceve i comandi, si accenderà brevemente la spia "📶" (gialla) del ricevitore. Controllare l'avvenuta ricezione dei comandi e la corretta impostazione della modalità 3).
In modalità prova di funzionamento, la spia di funzionamento rossa del ricevitore si accende e la spia verde del Timer lampeggia (0,5 secondi su ON ⟷ 0,5 secondi su OFF) (*2). Quindi impostare il timer su 2 ore.

NOTA

- *Se la spia "📶" (gialla) non si accende, i controlli potrebbero non aver raggiunto il ricevitore. Inviare di nuovo i comandi.*
- *(*2) Per il modello RPK, la spia 'TIMER' è accesa senza lampeggiare.*

5 Regolare l'inclinazione della feritoia come di seguito riportato.

Controllare che i comandi vengano ricevuti correttamente utilizzando la spia e il pulsante del kit ricevitore. Utilizzare il controllo remoto senza fili orientando il trasmettitore verso il ricevitore.

AVVERTENZA

La feritoia presenta un meccanismo di inclinazione automatica. Non forzare manualmente l'inclinazione della feritoia.

a. Impostare la modalità VENTILAZIONE premendo "MODE".

b. Impostare l'inclinazione della feritoia premendo "LOUVER". La direzione della feritoia sarà modificata come segue: (funzionamento modalità di riscaldamento e ventilazione).

Indicazione display LCD

6 Arrestare la prova di funzionamento

a. La prova di funzionamento si arresterà in automatico dopo 2 ore.

b. È possibile arrestare la prova di funzionamento premendo ○ "Off".

Una volta terminata la prova di funzionamento, verificare che la spia di funzionamento rossa e la spia verde del Timer siano spenti.

11 FUNZIONAMENTO SIMULTANEO PER PIÙ UNITÀ INTERNE

Utilizzando un solo dispositivo di controllo è possibile avviare e arrestare simultaneamente diverse unità interne (massimo 16 unità). Eseguire questo tipo di funzione solo nel caso in cui diverse unità interne siano installate in un locale. Per informazioni dettagliate riguardo al metodo di impostazione, consultare il Manuale di Installazione dell'unità interna.

AVVERTENZA

Non eseguire questo tipo di funzione in caso di varie unità interne installate separatamente in diverse stanze. Alcune unità interne potrebbero restare invariate.

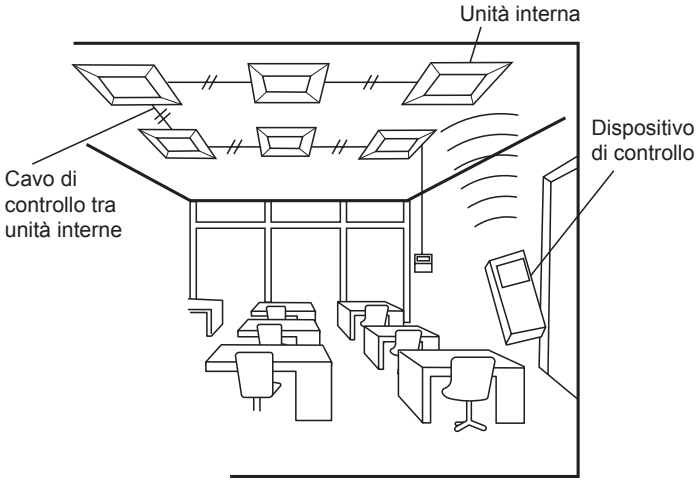

Esempio di controllo del funzionamento simultaneo di diverse unità

12 MANUTENZIONE

12.1 PULIZIA DEL CONTROLLO REMOTO SENZA FILI

- Strofinarlo con un panno morbido e asciutto.
- Non utilizzare panni bagnati per pulirlo. Ciò potrebbe provocare guasti al controllo remoto senza fili.
- Non utilizzare benzine, solventi o detergenti (tensioattivi). Se utilizzati, il dispositivo di controllo remoto senza fili potrebbe risultarne deformato o cambiare colore.

12.2 SOSTITUZIONE BATTERIE

In modalità d'uso normale, la vita delle batterie dovrebbe essere di all'incirca 1 anno (in caso di batterie alcaline).

Sostituire le batterie qualora si verificassero i seguenti fenomeni:

Per avviare il funzionamento o per regolare la velocità della ventola, la distanza di trasmissione tra il controllo remoto e il kit ricevitore si accorcia.

NOTA

- *Prestare attenzione a quanto segue al fine di utilizzare le batterie correttamente. In caso contrario, potrebbero verificarsi perdite di liquido o scoppi.*
  - *Non utilizzare mai le batterie nuove e quelle usate insieme.*
  - *Non utilizzare mai tipi di batterie differenti (ad esempio, batterie al manganese e batterie alcaline) insieme.*
  - *Se il controllo remoto senza fili non viene utilizzato per un lungo periodo di tempo (più di 2 o 3 mesi), estrarre le batterie dal dispositivo.*
- *Le batterie in dotazione servono per la verifica del dispositivo. Pertanto, la vita delle batterie potrebbe essere più breve.*
- *In caso di sostituzione delle batterie, attendere più di 5 secondi per introdurre quelle nuove.*

1 RESUMO DE SEGURANÇA

A HITACHI não pode prever todas as possíveis circunstâncias que podem conduzir a perigos potenciais.

PERIGO

- ***NÃO molhe o controlo remoto. Este produto está equipado com peças elétricas. Se as mesmas forem molhadas, ocorrerá um choque elétrico grave.***
- ***NÃO realize você mesmo qualquer trabalho de instalação nem de ligações elétricas. Contacte o seu distribuidor ou revendedor HITACHI e solicite que a instalação e as ligações elétricas sejam feitas por pessoal qualificado.***

CUIDADO

- *NÃO instale a unidade interior, a unidade exterior, o controlador e o cabo nos seguintes locais:*
  - *Onde exista vapor de óleo ou óleo disperso.*
  - *Onde existam nascentes de água quente (num ambiente sulfúreo).*
  - *Perto de gases ou condutas de gases inflamáveis.*
  - *Perto do mar (num ambiente salino).*
  - *Num ambiente ácido ou alcalino.*
- *NÃO instale a unidade interior, a unidade exterior, o controlador e o cabo a menos de, aproximadamente, 3 m de fontes de radiação eletromagnética intensa, tais como equipamentos médicos. Se o controlador for instalado num local onde exista radiação eletromagnética, proteja o controlador e os cabos, cobrindo-os com a caixa em aço e passando os cabos através de uma conduta metálica.*
- *Se existir ruído elétrico na fonte de alimentação da unidade interior, instale um filtro de ruído.*
- *Utilize os cabos especificados para a ligação entre a unidade interior e o controlo remoto. A utilização de cabos incorretos pode provocar um fogo ou choque elétrico.*

NOTA

- *O instalador e o especialista do sistema devem agir em conformidade com os regulamentos locais ou as normas de segurança. As seguintes normas podem ser aplicáveis se não estiverem disponíveis regulamentos locais. Organização Internacional para a Normalização, ISO5149, ou Norma Europeia EN378 ou Norma Japonesa KHKS0010.*
- *Realize os trabalhos elétricos de acordo com o Manual de Instalação. No que diz respeito ao trabalho e à verificação das ligações elétricas, desligue a fonte de alimentação principal antes de abrir/fechar a tampa de manutenção da unidade interior. Se a tampa de manutenção estiver aberta e a fonte de alimentação principal ligada, poderá ocorrer um choque elétrico.*
- *Assume-se que este controlo remoto será operado e assistido por pessoas que falam inglês. Se este não for o caso, o cliente deve providenciar sinais de advertência e de comando na língua nativa dos utilizadores do controlo remoto.*
- *Este manual deve ser considerado parte integrante do equipamento de ar condicionado e deve permanecer junto do mesmo.*
- *Este equipamento deve ser utilizado unicamente por adultos e pessoas qualificadas que tenham recebido as informações ou as instruções técnicas para o manejar de forma adequada e segura.*
- *As crianças devem ser vigiadas para garantir que não tocam no equipamento.*
- *Importante: leia e compreenda o manual antes de utilizar o controlo remoto.*

Em caso de dúvidas ou questões, contacte o seu distribuidor ou revendedor HITACHI.

PORTUGUÊS

2 ANTES DA INSTALAÇÃO E DA ENTRADA EM FUNCIONAMENTO

A embalagem contém as peças seguintes. Verifique o conteúdo e o número das peças.

Nome	Qtd.	Nota
Controlo remoto sem fios (controlador)	1	Para controlo do funcionamento
Suporte de fixação	1	Para o controlador
Pilhas (AAA/1,5 secas)	2	Para a fonte de alimentação do controlador
Parafuso	2	Para fixação do "suporte de fixação" à parede
Manual de instalação e de funcionamento	1	

3 COLOCAÇÃO DAS PILHAS

Coloque as pilhas (AAA/1,5Vx2) para o controlador da seguinte maneira.

1 Retire a tampa das pilhas deslizando-a no sentido da seta, empurrando a parte da tampa como mostrado na figura abaixo.

2 Coloque as pilhas. (Introduza as pilhas de acordo com os sinais + e - no recetáculo).

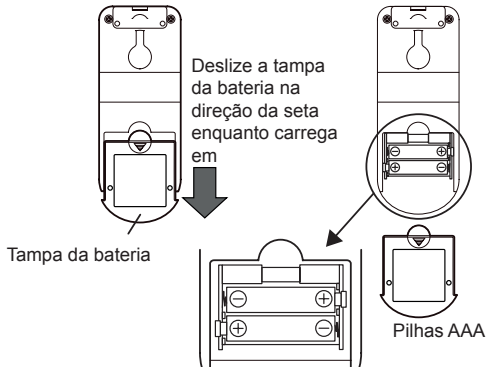

CUIDADO

Não carregue nos botões "⏻ On" e "On Timer" enquanto não completar a preparação para o teste de funcionamento.

4 NOME DAS PEÇAS

- Este controlador é usado para enviar comandos do modo de funcionamento, do ajuste do temporizador, etc. para a unidade interior. Aponte o transmissor do controlador para o recetor da unidade interior e prima o botão da operação pretendida, de modo que os comandos sejam enviados (por raios infravermelhos) para a unidade interior.
- A distância máxima para transmissão é aproximadamente 6 m. (A distância máxima para transmissão será menor caso a direção de transmissão não seja perpendicular em relação ao recetor ou exista uma lâmpada eletrónica no espaço envolvente, etc.).
- Utilize a combinação do jogo do recetor e da unidade interior compatível com este controlador.

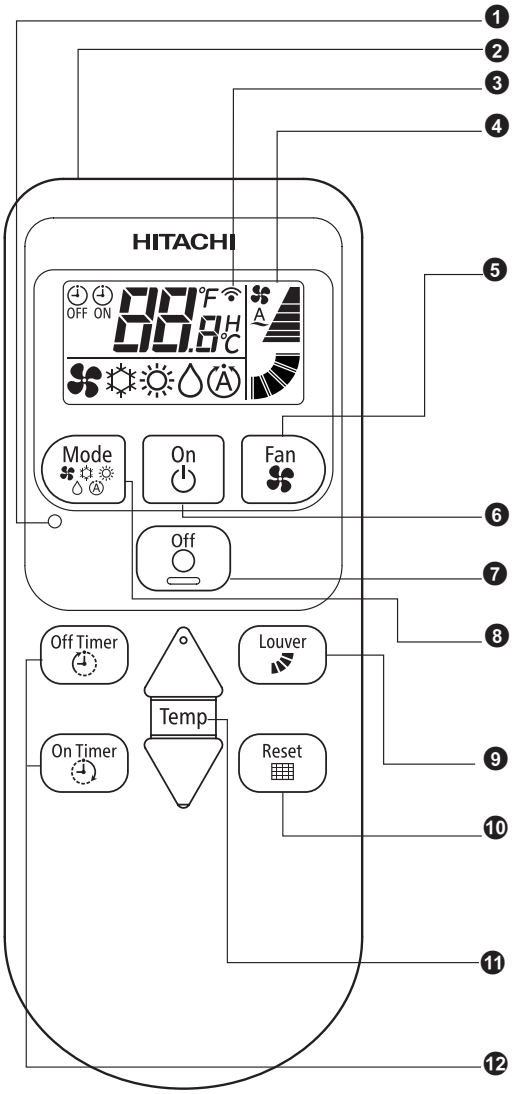

❶ Botão de inicialização

❷ Transmissor

Quando enviar comandos, aponte o transmissor para o recetor da unidade interior. Ao enviar comandos, o indicador de transmissão pisca no monitor de cristais líquidos.

❸ Indicador de transmissão: Liga-se ao enviar comandos por raios infravermelhos.

❼ Monitor de cristais líquidos

Indica o ajuste de temperatura, o funcionamento do temporizador, a posição do defletor de ar, o modo de operação, o modo do fluxo de ar, etc. O diagrama do monitor mostrado à esquerda tem uma finalidade unicamente explicativa. O monitor será diferente durante o funcionamento real.

❺ Botão da velocidade do ventilador

Carregue no botão para selecionar a velocidade do ventilador. Ao carregar repetidamente no botão, a configuração irá alternar sucessivamente por BAIXA, MÉDIA, ALTA, ALTA2 e AUTO (não disponível).

❻ Botão ON

Prima este botão para iniciar o funcionamento da unidade.

❼ Botão OFF

Prima este botão para parar o funcionamento da unidade.

❽ Botão de seleção de modo

Ao carregar repetidamente no botão de modo, a unidade passa ciclicamente pelos diferentes modos de operação por esta ordem: VENTILAÇÃO, ARREFECIMENTO, AQUECIMENTO, DESUMIDIFICAÇÃO, AUTO. Dependendo do ajuste de seleção da função, é possível definir o ligar/desligar para AUTO, CALOR e DESUMIFICAÇÃO.

❾ Botão do ângulo do defletor

O ângulo do fluxo de ar e o funcionamento automático do defletor podem ser configurados com este botão. Ao carregar no botão, o ângulo muda na ordem seguinte. (Nos modos de operação ARREFECIMENTO ou AQUECIMENTO ou AUTO, estão disponíveis as posições 1 a 5 e o defletor oscilante automático).

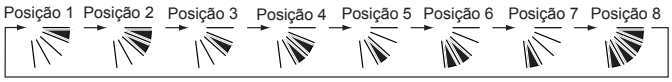

❿ Botão de reinicialização do sinal de filtro

Este botão é usado para desligar a luz de indicação do filtro da unidade interior, que se liga quando for necessário limpar o filtro. Pode cancelar temporariamente o som de alarme carregando no botão.

⓫ Botão de temperatura

A temperatura pode ser ajustada usando este botão.

Ao carregar em "▲", a temperatura aumenta em intervalos de 1 ºC, 1 ºF.

Ao carregar em "▼", a temperatura diminui em intervalos de 1ºC, 1 ºF.

⓬ Botões do temporizador

Utilizado para ajustar o temporizador.

A hora de ajuste pode ser alterada carregando em "On Timer" ou em "Off timer". O temporizador pode ser ajustado de 0,5 a 23 h. Das 0,5 h às 9,5 h, a unidade será ajustada em intervalos de 30 min e das 10 h às 23 h em intervalos de 1 h.

NOTA

Quando o controlador central proibir o controlador sem fios, esta função está desativada mesmo se a unidade interior estiver ajustada com o controlador sem fios e se a campainha tocar.

5 ENVIAR COMANDOS A PARTIR DO CONTROLADOR

Os comandos de funcionamento são enviados premindo o botão da operação pretendida e apontando o transmissor do controlador para o recetor da unidade interior.

1 Quando os comandos são enviados, o indicador "📶" no monitor de cristais líquidos pisca uma vez.

2 A lâmpada de indicação (amarela) do recetor da unidade interior fica LIGADA durante um instante, quando a unidade interior recebe os comandos.

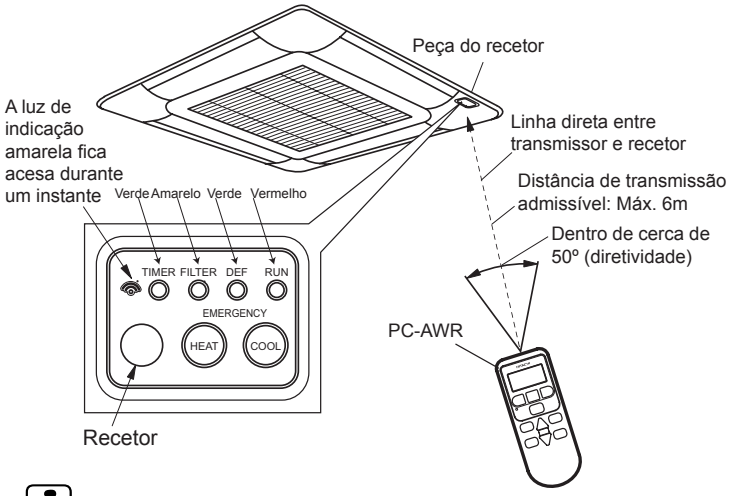

CUIDADO

- *Caso a lâmpada de indicação (amarela) não fique ligada quando os comandos são enviados, isto significa que os comandos não foram recebidos pela unidade interior. Neste caso, envie os comandos outra vez.*
- *O transmissor do controlador emite na direção perpendicular à unidade e o ângulo de transmissão admissível é de 50º. Contudo, a distância máxima para transmissão fica reduzida a metade quando o ângulo de transmissão é 50º e será ainda menor se existir uma lâmpada do tipo eletrónico no espaço envolvente.*

NOTA

A figura acima mostra o caso de uma unidade interior do tipo cassete de 4 vias. Os valores para os outros modelos são ligeiramente diferentes.

Indicador LCD (monitor de cristais líquidos)

Em determinados ângulos, a leitura do LCD pode ser difícil.

O ângulo de visão varia de 60º, que é o ideal, a 30º, conforme se pode ver no diagrama à direita.

Se o ângulo de visão for inferior a 30º, os indicadores não exibidos ficam ligeiramente descoloridos o que torna o indicador mais difícil de ler. Não se trata de uma anomalia, mas sim das características do LCD.

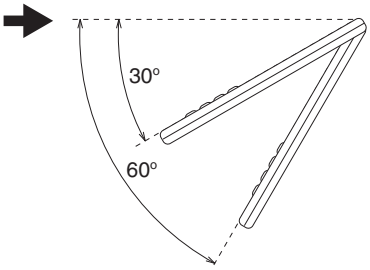

6 IDENTIFICAR O FUNCIONAMENTO DE UNIDADES INTERIORES INSTALADAS LADO A LADO

Esta função é utilizada no funcionamento de vários recetores ou unidades interiores instaladas lado a lado, para prevenir uma avaria causada pelos sinais incorretos recebidos de outros controladores remotos sem fios usados noutras áreas.

Apenas é possível a comunicação entre o ajuste emparelhado, estando disponíveis 2 pares (A, B).

Por exemplo, o recetor ajustado como "A" apenas pode receber sinais do controlador sem fios definido como "A". Não pode receber sinais de um controlador sem fios definido como B.

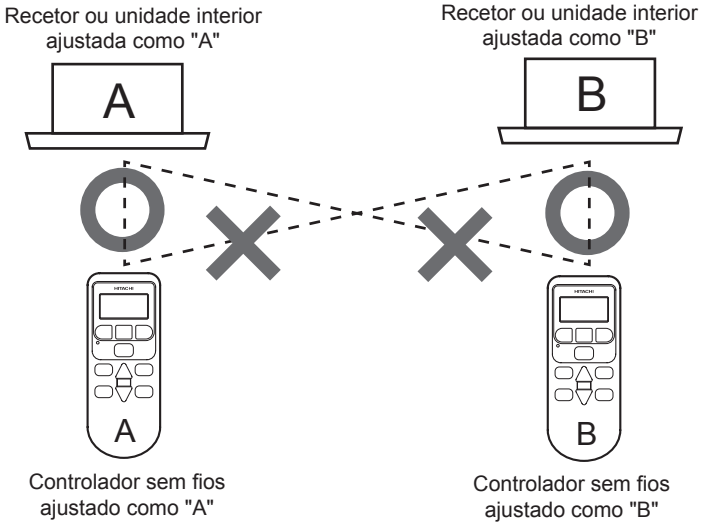

PORTUGUÊS

1 Carregue simultaneamente em "On Timer" e "Reset" durante 3 s.

2 O valor atual para esta função será visualizado (A, B, C ou D).

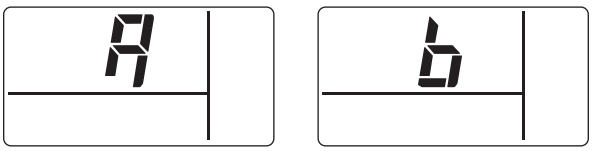

Modo A (A) **Modo B (b)**

3 Carregue em "▽" para alterar o ajuste por ordem crescente. (A → B)
Carregue em "△" para alterar o ajuste por ordem decrescente. (A ← B)

NOTA

O ajuste será gravado sempre que premir o botão "⏻ On".

4 Carregue em " ○ Off " para sair desta função e reinicializar.

NOTA

Se a operação não for realizada 30 s depois de esta função ser visualizada, termina automaticamente e reinicia.

7 FUNCIONAMENTO

Ao operar o controlador, aponte o transmissor para o recetor da unidade interior e prima o botão do modo de funcionamento pretendido, conforme descrito no ponto *"5 ENVIAR COMANDOS A PARTIR DO CONTROLADOR".*

CUIDADO

- *Se existirem duas unidades interiores instaladas lado a lado, os comandos do controlador podem ser recebidos por ambas as unidades interiores. A função para identificar cada unidade interior não está disponível.*
- *Se for necessário realizar o reconhecimento, deve ajustar o item de identificação do funcionamento de unidades interiores instaladas lado a lado.*

8 INSTALAÇÃO NUMA PAREDE OU COLUNA

CUIDADO

Quando os comandos são enviados por um controlador que está suspenso numa parede, o recetor da unidade interior pode não receber os comandos dependendo do local de instalação.

1 Escolha um local apropriado para o seu manuseamento e instale o controlador de acordo com as preferências do cliente. Não instale o controlador em lugares como:
- onde as crianças lhe possam tocar;
- onde o ar do ar condicionado seja descarregado diretamente;
- onde exista vapor de óleo ou óleo disperso;
- onde a humidade for elevada.

2 Tenha em atenção os seguintes pontos se o controlador for instalado num local onde existam ondas eletromagnéticas irradiadas por equipamento médico.

a. Instale o controlador num local onde as ondas eletromagnéticas não sejam irradiadas diretamente para a caixa elétrica da unidade interior e para o controlador.

b. Mantenha uma distância superior a 3 m a partir do equipamento que irradia ondas eletromagnéticas, do recetor de rádio, entre outros, para evitar ruído através do ar.

c. Se existir ruído elétrico na fonte de alimentação da unidade interior, é necessária a instalação de um filtro de ruído.

3 Não instale o controlador num local onde se detete uma geração, fluxo, acumulação ou fuga de gás inflamável.

4 Instale o controlador num local a uma distância superior a 30 cm do cabo da fonte de alimentação quando instalar o controlador na parede.

5 Instale o suporte de fixação (acessório) na parede usando um parafuso (acessório) e prenda o controlador ao suporte de fixação.

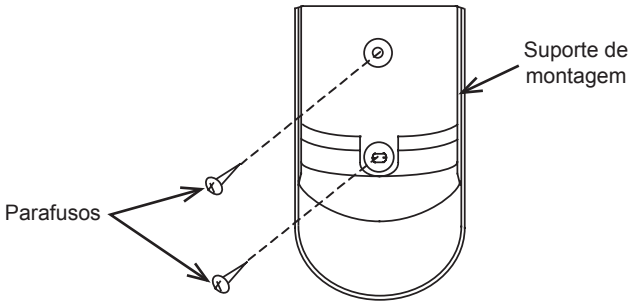

9 AJUSTE DAS FUNÇÕES OPCIONAIS

◆ Procedimento de ajuste das funções opcionais

1 Carregue simultaneamente em “Off Timer” e “Reset” durante 3 s.

2 Carregue em “▽” para alterar o item por ordem crescente.(N.º 1 → 2 → 3 .... b)
Carregue em “△” para alterar o item por ordem decrescente. (N.º 1 → b → A .... 2)

3 Carregue no botão “⏻ On” para colocar o último dígito em estado intermitente e avance para o ajuste seguinte com os botões “△” “▽”.

4 Altere o ajuste pretendido com “△” “▽” e confirme o valor respetivo com o botão “⏻ On”.

5 Por fim, saia do ajuste de função opcional carregando no botão “⏻ Off” para realizar uma reinicialização.

O ajuste das funções opcionais termina automaticamente e reinicia se não realizar qualquer operação 60 s depois da visualização.

Pode ajustar o intervalo de visualização do controlador sem fios depois de ajustar a unidade interior.

⚠ CUIDADO

Algumas configurações podem não funcionar mesmo se elas são selecionadas e exibidas no controlo remoto sem fios, dependendo do modelo da unidade interior.

“△” Comutador

“▽” Comutador

Comutação		Carregue em “▽” enquanto o último dígito estiver intermitente → / Carregue em “△” enquanto o último dígito estiver intermitente ←	
1	Modo de operação "AUTO"	10	não visualizar
		11	visualizar
2	Modo de operação "AQUECIMENTO"	20	não visualizar
		21	visualizar
3	Modo de operação “DESUMIDIFICAÇÃO”	30	não visualizar
		31	visualizar
4	Ajuste de temperatura (Não utilizar (**))	40	ºC
		41	ºF (Não utilizar (**))
5	Escala Celsius (Não utilizar (**))	50	1 ºC
		51	0,5 ºC (Não utilizar (**))
6	Posições da velocidade do ventilador	60	velocidade 3
		61	velocidade 4
		62	velocidade 6
7	Velocidade do ventilador “AUTO” (*)	70	não visualizar
		71	visualizar
8, 9, A, b	Não utilizar		

NOTA

- *Os itens selecionados são definidos ao repor o ajuste (padrão de fábrica). Essas configurações podem ser restauradas quando o controlo remoto sem fios é reiniciado.*
- *(*) IMPORTANTE: A função opcional 7 precisa ser ajustada como 0 (sem indicação) devido a esta função não está disponível.*
- *(**) Estes ajustamentos não devem ser usados como eles não são compatíveis com as unidades internas para a Europa.*
- *Os ajustes de funções opcionais seleccionadas permanecem após a substituição da bateria.*

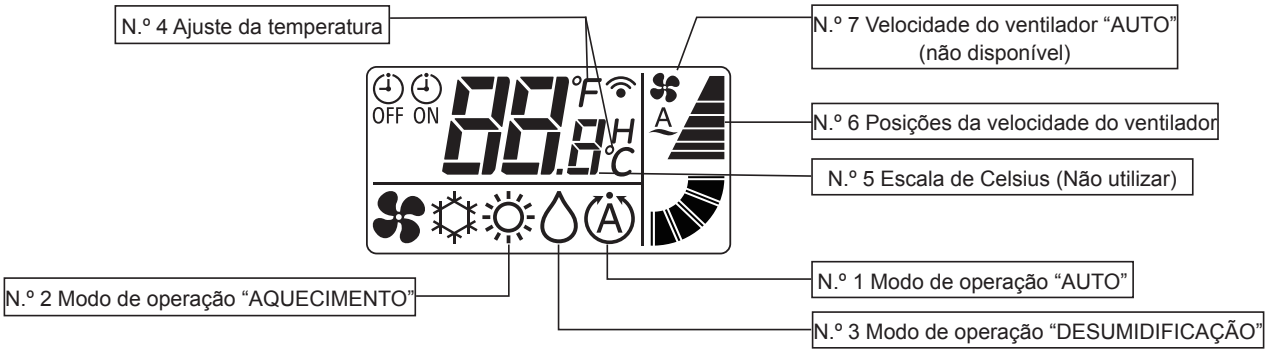

PORTUGUÊS

10 TESTE DE FUNCIONAMENTO PELO CONTROLADOR

CUIDADO

O teste de funcionamento não pode ser realizado pelo controlador se for usado juntamente com o controlo remoto com cabo, caso funcionem simultaneamente várias unidades (séries SET-FREE e UTOPIA). Nesses casos, realize o teste de funcionamento através do controlo remoto com cabo.

1 Faça o teste de funcionamento depois de concluir o trabalho de instalação.

a. Instale as baterias no controlador.

b. Ligue a fonte de alimentação das unidades interior e exterior.

c. A lâmpada "📶" (amarela) no recetor da unidade interior pisca (0,25 s ligado ⟷ 0,25 s desligado) e depois desliga. Enquanto a lâmpada estiver a piscar, a unidade não funcionará porque se estará a inicializar.

2 Selecione o modo do teste de funcionamento premindo simultaneamente os botões "LOUVER" e "ON TIMER" durante mais de 3 s. O LCD deverá ser igual à figura abaixo.

3 Defina o modo de funcionamento carregando no botão "MODE".

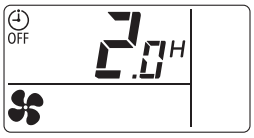

O modo de teste de funcionamento está suspenso

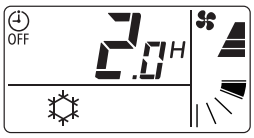

O modo de teste de funcionamento está a decorrer

4 Realize o teste de funcionamento apontando o transmissor para o recetor da unidade interior e carregue no botão "⏻ On". Quando a unidade interior receber os comandos, a luz amarela
"📶" do recetor liga-se brevemente. Verifique se os comandos são bem recebidos e se o modo selecionado 3) está ajustado corretamente.
No modo de teste de funcionamento, a luz vermelha (funcionamento) do recetor fica ligada e a luz verde (temporizador) pisca (0,5 s ON ⟷ 0,5 s OFF) (*2). E depois configure o temporizador de desconexão em 2 h.

NOTA

- *Se a luz amarela "📶" não acender, os controlos podem não ter chegado ao recetor. Envie os comandos novamente.*
- *(*2) No caso do modelo RPK, a lâmpada "Temporizador" fica ligada sem piscar.*

5 Ajuste o ângulo do defletor de ar da seguinte forma.

Verifique se os comandos são bem recebidos com a luz e a campainha do jogo do recetor. Utilize o controlo remoto sem fios apontando o transmissor para o recetor.

CUIDADO

O defletor de ar tem um mecanismo para o funcionamento auto-oscilante. Não force o defletor com a mão.

a. Selecione o modo VENTILAÇAO carregando no botão 'MODE'.

b. Defina o ângulo do defletor carregando no botão 'LOUVER'. A direção do defletor é alterada da seguinte forma. (Para aquecimento e ventilação).

Indicação LCD

6 Parar o teste de funcionamento

a. O teste de funcionamento para automaticamente passadas duas horas.

b. O teste de funcionamento para carregando no botão " ○ Off ".

Quando se tiver terminado o teste de funcionamento, verifique se as luzes vermelha (funcionamento) e verde (temporizador) ficam desligadas.

11 FUNCIONAMENTO SIMULTÂNEO DE VÁRIAS UNIDADES INTERIORES

Um controlador consegue iniciar e parar várias unidades interiores (máx. de 16 unidades) em simultâneo. Realize esta operação só se estiverem instaladas várias unidades interiores na mesma divisão. Os pormenores do método de configuração são mencionados no manual de instalação da unidade interior.

CUIDADO

Não realize esta operação se as várias unidades interiores estiverem instaladas separadamente em diversas divisões. Pode acontecer que algumas unidades interiores permaneçam sem alterações.

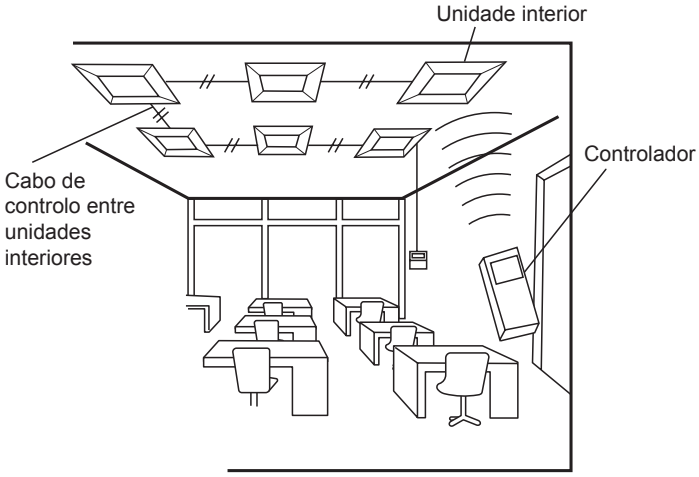

Exemplo de controlo de funcionamento simultâneo de várias unidades

12 MANUTENÇÃO

12.1 LIMPEZA DO CONTROLO REMOTO SEM FIOS

- Limpe-o com um pano suave e seco.
- Não use um pano húmido para limpar. Pode provocar falhas no controlo remoto sem fios.
- Não use benzina, diluente ou detergente (tensoativo). Caso contrário, o controlo remoto sem fios pode ficar deformado ou mudar de cor.

12.2 SUBSTITUIÇÃO DAS PILHAS

Durante uma utilização normal, a vida de uma pilha deverá ser de cerca de um ano (em caso de pilhas alcalinas).

Substitua as pilhas se ocorrer o seguinte fenómeno:

A distância de transmissão entre o controlo remoto e o jogo do recetor diminui para o funcionamento ou o ajuste da velocidade do ventilador.

NOTA

- *Preste atenção ao seguinte para usar corretamente as pilhas. Caso contrário, pode provocar um derrame de eletrólito ou explosão.*
  - *Nunca use pilhas novas e usadas juntas.*
  - *Nunca use diferentes tipos de pilhas juntas (por exemplo, pilhas de manganésio e alcalinas).*
  - *Se não utilizar o controlo remoto sem fios durante muito tempo (mais de dois ou três meses), retire as pilhas.*
- *As pilhas incluídas destinam-se à validação. Portanto, a vida da pilha pode encurtar.*
- *Na substituição das pilhas, aguarde mais de 5 s para colocar as novas.*

1 OVERSIGT OVER SIKKERHED

HITACHI kan ikke forudse enhver situation, der kan medføre potentielle farer.

FARE

- ***Hæld IKKE vand i fjernbetjeningen. Produktet indeholder elektriske dele. Hvis der hældes vand i, vil det forårsage et kraftigt elektrisk stød.***
- ***Udfør IKKE selv installationsarbejde og elektrisk ledningsforbindelse. Kontakt din HITACHI-distributør eller -forhandler, og bed en servicemedarbejder om hjælp til udførelse af monteringsarbejde og ledningsforbindelse.***

FORSIGTIG!

- *Montér IKKE indendørsenheden, udendørsenheden, styreenheden og ledningen på følgende steder:*
  - *Steder med oliedampe, eller hvor der forekommer olie.*
  - *Steder med varme kilder i nærheden (dvs. svovlsure miljøer).*
  - *Steder, hvor der udvikles, forekommer eller udsiver brændbar gas.*
  - *I havnære områder (dvs. i saltholdige miljøer).*
  - *Steder med sure eller alkaliske miljøer.*
- *Montér IKKE indendørsenheden, udendørsenheden, styreenheden og ledningen inden for ca. 3 meter fra stærke elektromagnetiske strålingskilder som f.eks. medicinsk udstyr. Hvis styreenheden monteres et sted, hvor der er en elektromagnetisk strålingskilde, skal styreenheden og ledningerne afskærmes med stålkassen, og ledningerne skal føres igennem metalrøret.*
- *Hvis der er elektrisk støj ved strømkilden til indendørsenheden, skal der monteres et støjfilter.*
- *Brug specifikke kabler til at forbinde indendørsenheden og fjernbetjeningen. Valg af de forkerte kabler kan føre til brand eller elektrisk stød.*

BEMÆRK

- *Installations- og systemteknikeren skal overholde de lokale sikkerhedsbestemmelser eller -standarder. Følgende standarder kan være gældende, hvis der ikke findes lokale bestemmelser. Den Internationale Standardiseringsorganisation, ISO5149 eller Europæisk Standard, EN378 eller Japansk Standard, KHKS0010.*
- *Udfør elektrisk arbejde i overensstemmelse med installationsvejledningen. Før åbning/lukning af servicedækslet på indendørsenheden for at udføre elektrisk ledningsføring og eftersyn, skal strømforsyningen afbrydes. Hvis servicedækslet er åbnet, når strømforsyningen er tændt, kan det medføre elektrisk stød.*
- *Det forudsættes, at denne fjernbetjening betjenes og vedligeholdes af engelsktalende personer. Hvis det ikke er tilfældet, skal kunden mærke enheden med sikkerheds- og betjeningsmærkater på personalets modersmål.*
- *Denne vejledning bør betragtes som en permanent del af klimaanlægget og bør opbevares sammen med dette.*
- *Dette apparat må kun bruges af voksne og kompetente personer, der har modtaget den tekniske information eller vejledning i korrekt og sikker håndtering af dette apparat.*
- *Børn bør holdes under opsyn, så de ikke leger med apparatet.*
- *Vigtigt: Læs denne vejledning grundigt, inden du tager fjernbetjeningen i brug.*

Kontakt HITACHI-leverandøren eller -forhandleren, hvis du har spørgsmål.

2 FØR INSTALLATION OG IBRUGTAGNING

Produktemballagen indeholder følgende dele. Kontrollér, at alle dele forefindes i det korrekte antal.

Navn	Antal	Bemærkning
Trådløs fjernbetjening (styreenhed)	1	Til driftsstyring
Beslag	1	Til styreenhed
Batteri (AAA/1,5 tørelement)	2	Til styreenhedens strømkilde
Skrue	2	Til fastgørelse af "beslaget" på væggen
Installations- og betjeningsvejledning	1	

3 ISÆTNING AF BATTERIER

Sæt batterierne (AAA/1,5Vx2) i styreenheden som følger.

1. Fjern batteridækslet ved at skubbe det i pilens retning, som det er vist i figuren nedenfor.
2. Sæt batterierne i. (Placer batterierne i henhold til mærkerne + og - på kassen.)

FORSIGTIG!

Tryk ikke på "⏻ On" og "On Timer" -kontakterne, før enheden er klar til testkørsel.

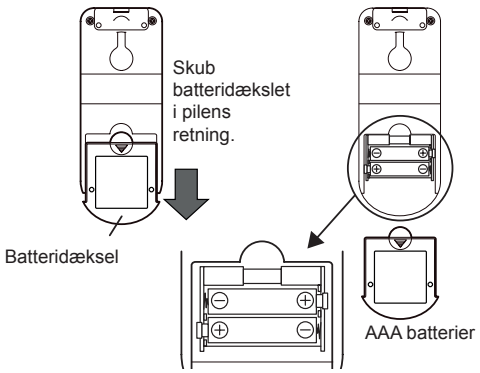

DANSK

4 NAVN PÅ DELE

- Denne styreenhed anvendes til at sende kommandoer om driftstilstand, timerindstilling mm. til indendørsenheden. Vend senderen på styreenheden mod modtageren for indendørsenheden, og tryk på den ønskede funktionsknap for at sende kommandoerne (vha. infrarød stråling) til indendørsenheden.
- Den maksimale transmissionsafstand er 6 meter. (Den faktiske transmissionsafstand er kortere, hvis transmissionsvinklen ikke er lodret på modtageren, eller hvis rummet er oplyst med lysstofrør mm.)
- Brug kombinationen af modtagersæt og indendørsenhed, som understøtter denne styreenhed.

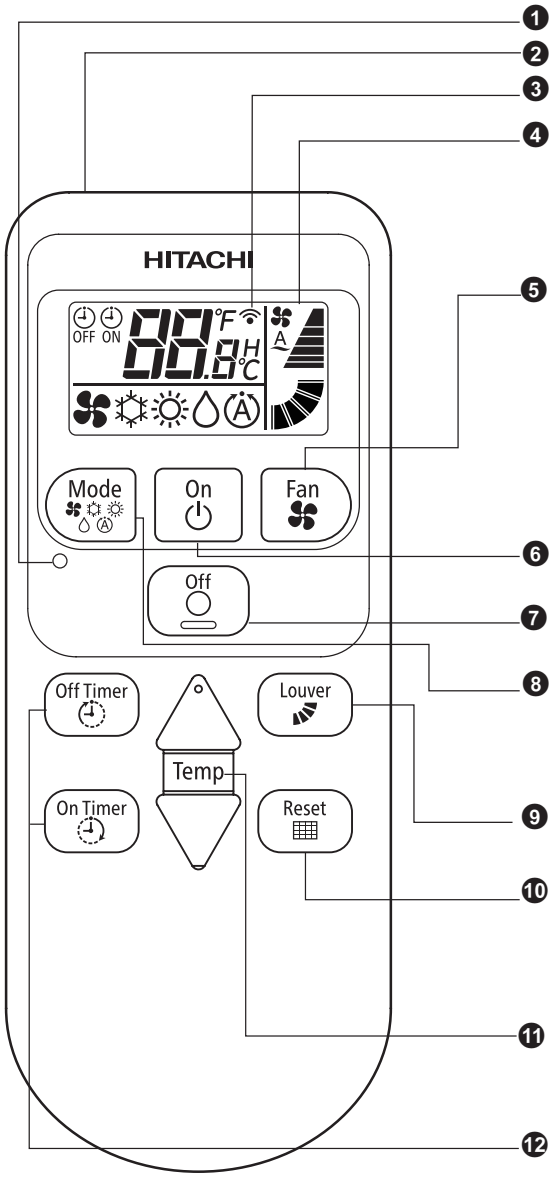

❶ Nulstillingsknap

❷ Sender

Vend senderen mod modtageren for indendørsenheden, når der sendes kommandoer. Sendesymbolet på LCD-skærmen blinker, når der sendes kommandoer.

❸ Sendesymbol: Den tænder, når der sendes kommandoer vha. infrarøde stråler.

❹ LCD-display

Den indstillede temperatur, tidsindstilling, spjældvinkel, driftstilstand, luftstrømstilstand osv. vises. Diagrammet over displayet, der vises til venstre, er kun anført som forklarende. Det display, der vises under driften, ser anderledes ud.

❺ Knap til ventilatorhastighed

Tryk på denne knap for at vælge ventilatorhastighed. Tryk gentagne gange på denne knap for at skifte mellem indstillingerne i rækkefølgen LOW, MED, HIGH, HIGH2 og AUTO (ikke tilgængelig).

❻ Til-kontakt

Tryk på denne knap for at starte enheden.

❼ Fra-kontakt

Tryk på denne knap for at standse enheden.

❽ Knap til valg af driftstilstand

Ved at trykke gentagne gange på kontakten til valg af driftsmåde, kører enheden gennem de forskellige driftstilstande i rækkefølgen FAN, COOL, HEAT, AUTO. Afhængig af indstillingen til valg af funktion, er det muligt at indstille til/fra for AUTO, HEAT og DRY-displayet.

❾ Knap til spjældvinkel

Denne knap anvendes til at indstille vinklen af luftflowet samt drift med automatisk spjældfunktion. Når der trykkes på kontakten, ændres vinklen i følgende rækkefølge. (Ved driftstilstandene køling eller opvarmning eller AUTO er stilling 1-5 og automatisk spjældfunktion mulige).

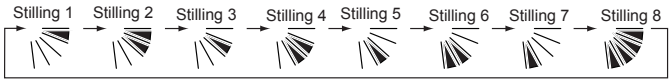

❿ Nulstilling af filtersymbol

Med denne knap slukke filterindikatoren på indendørsenheden, som tændes, når filteret trænger til at blive renset. Alarmens lyd kan annulleres midlertidigt ved at trykke på denne knap.

⓫ Temperaturkontakt

Denne knap anvendes til at indstille temperaturen.

Ved at trykke på "▲", hæves temperaturen med 1°C, 1°F i én handling.

Ved at trykke på "▼", sænkes temperaturen med 1ºC, 1ºF i én handling.

⓬ Timerknapper

Bruges til indstilling af timer.

Det indstillede tidspunkt kan ændres ved at trykke på "On timer" eller "Off timer". Timeren kan indstilles fra 0,5 til 23 timer. Ved 0,5 til 9,5 timer, vil enheden indstille 30 min. i én handling, og ved 10 til 23 timer, vil enheden indstille 1 time ad gangen.

BEMÆRK

Når den trådløse styreenhed er blokeret af den centraliserede styreenhed, deaktiveres denne funktion, selvom indendørsenheden er indstillet med den trådløse styreenhed og summelyd.

5 AFSENDELSE AF KOMMANDOER FRA STYREENHEDEN

Driftskommandoerne sendes ved at trykke på den ønskede funktionsknap og vende senderen for styreenheden mod modtageren for indendørsenheden.

1 Når kommandoerne sendes, blinker symbolet "⚭" på LCD-displayet en enkelt gang.

2 Den gule indikatorlampe på modtageren for indendørsenheden tændes (står på ON) i et øjeblik, når indendørsenheden modtager kommandoerne.

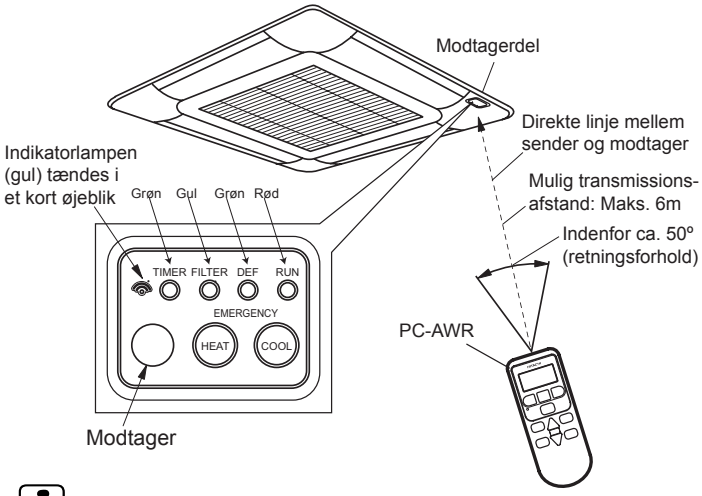

FORSIGTIG!

- *Hvis den gule indikatorlampe ikke tændes (står på ON), selvom kommandoerne er blevet sendt, betyder det, at de ikke er blevet modtaget af indendørsenheden. I så fald skal kommandoerne sendes igen.*
- *Senderen i styreenheden skal være placeret lodret i forhold til modtageren og i en transmissionsvinkel på op til 50º. Den mulige transmissionsafstand halveres, når transmissionsvinklen er 50º, og den bliver også kortere, hvis rummet er oplyst med lysstofrør.*

BEMÆRK

Ovenstående figur viser et eksempel på en indendørsenhed med 4-vejs-kassette. Figurerne for andre modeller er lidt anderledes.

Visning på LCD

Når LCD-displayet ses fra visse vinkler, kan det være svært af aflæse.

Vinklen for optimal aflæsning går fra 60º ned til 30º som vist på figuren til højre.

Hvis aflæsningsvinklen er under 30º, kan angivelserne være lettere udviskede, hvilket gør det næsten umuligt at læse, hvad der står. Det er normalt for dette display og er ikke en fejl.

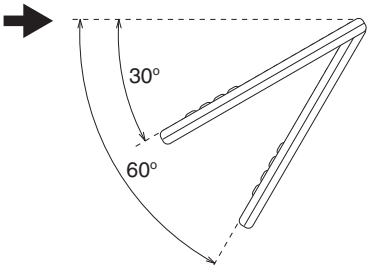

6 IDENTIFIKATION AF INDENDØRSENHEDER MONTERET VED SIDEN AF HINANDEN

Denne funktion bruges, når adskillige modtagere anvendes eller ved indendørsenheder ved siden af hinanden. Det er for at modvirke fejlfunktion pga. modtagelse af forkerte signaler fra de trådløse fjernbetjeninger, der anvendes i andre områder.

Kun kommunikation mellem den parrede indstilling er mulig, og 2 par (A, B) er tilgængelige.

For eksempel kan modtageren, der er indstillet som "A" kun modtage signaler fra den trådløse styreenhed, der er indstillet som "A". Den kan ikke modtage signaler fra trådløse styreenheder, der er indstillet som B.

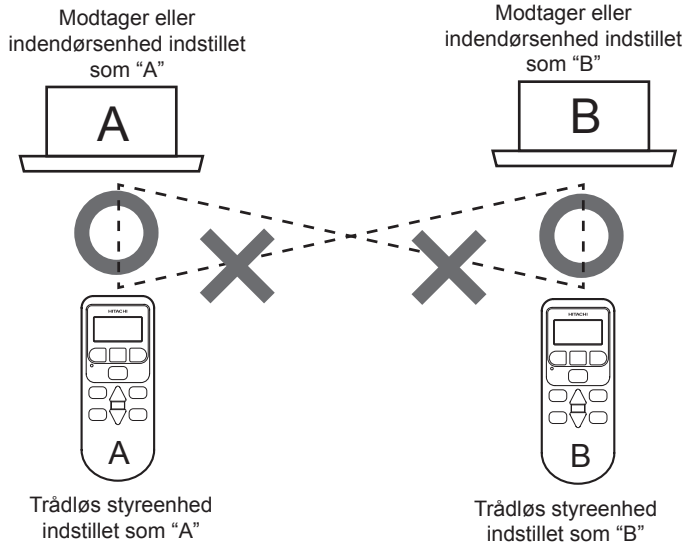

DANSK

1 Tryk på både “On Timer” og “Reset” i 3 sekunder.

2 Den nuværende værdi for denne funktion vises (A, B, C eller D).

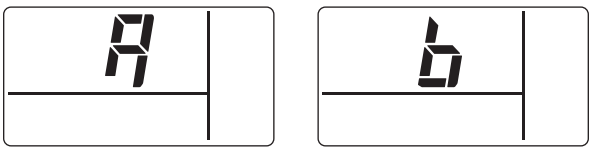

A-tilstand (A) **B-tilstand (b)**

3 Tryk på “▽” for at ændre indstillingen i opadgående rækkefølge. (A → B)
Tryk på “△” for at ændre indstillingen i nedadgående rækkefølge. (A ← B)

BEMÆRK

Indstillingen gemmes hver gang, man trykker på “⏻ On”-kontakten.

4 Tryk på " ○ Off"-kontakten for at forlade funktionen og nulstille.

BEMÆRK

Hvis man ikke foretager nogen handlinger i 30 sekunder, efter denne funktion vises, vil den automatisk afslutte og nulstille.

7 DRIFT

For at anvende styreenheden skal senderen vendes mod modtageren for indendørsenheden; derefter trykkes på den ønskede funktionsknap som beskrevet under *”5 AFSENDELSE AF KOMMANDOER FRA STYREENHEDEN”.*

FORSIGTIG!

- *Hvis to indendørsenheder er monteret ved siden af hinanden, kan kommandoerne fra styreenheden modtages af begge indendørsenheder. Det er ikke muligt at anvende funktionen til at identificere hver enkelt indendørsenhed.*
- *Det element, der identificerer drift med indendørsenheder monteret ved siden af hinanden, skal indstilles, hvis det ønskes, at den skal anerkendes.*

8 MONTERING PÅ EN VÆG ELLER EN SØJLE

FORSIGTIG!

Når kommandoerne sendes af en styreenhed, som er fastgjort til væggen, er det muligt, at modtageren for indendørsenheden ikke modtager kommandoerne alt afhængigt af placeringen.

1 Vælg et passende sted til placering og installering af styreenheden i samråd med kunden. Styreenheden må ikke monteres følgende steder.
   - Steder, hvor børn kan nå den.
   - Steder, hvor luften fra klimaanlægget ledes direkte ud.
   - Steder, hvor der er oliedampe til stede, og hvor der er olie i omgivelserne.
   - Steder med høj luftfugtighed.

2 Vær opmærksom på nedenstående punkter, når styreenheden monteres et sted, hvor der forekommer elektromagnetiske bølger fra medicinsk udstyr.
   a. Monter styreenheden et sted, hvor elektromagnetiske bølger ikke kan stråle direkte mod elboksen i indendørsenheden og styreenheden.
   b. Hold en afstand på over 3 meter fra udstyr, der udsender elektromagnetisk stråling såsom som radiomodtagere o.l. for at hindre udbredelse af støj gennem luften.
   c. Hvis der forekommer elektrisk støj ved strømkilden til indendørsenheden, skal der monteres et støjfilter.

3 Monter ikke styreenheden på steder med udvikling, forekomst eller udsivning af brændbar gas.

4 Hvis styreenheden monteres på en væg, skal der være en afstand på mindst 30 cm fra forsyningskablet.

5 Monter beslaget (tilbehør) på væggen med skruer (tilbehør), og fastgør styreenheden på beslaget.

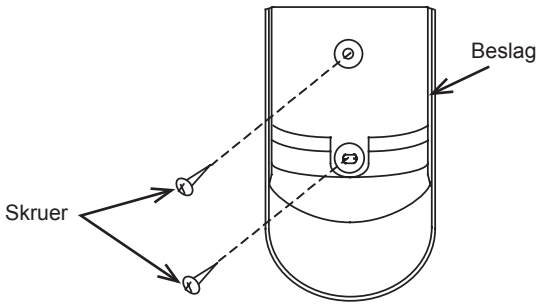

9 INDSTILLING AF VALGFRIE FUNKTIONER

◆ Fremgangsmåde ved indstilling af valgfrie funktioner

1 Tryk på både “Off Timer” og “Reset” i 3 sekunder.

2 Tryk på “▽” for at ændre punktet i opadgående rækkefølge.(Nr. ➞ 1 → 2 → 3 .... b ⊐)
Tryk på “△” for at ændre punktet i nedadgående rækkefølge.(Nr. ➞ 1 → b → A .... 2 ⊐)

3 Tryk på “⏻ On”-knappen for at få det sidste ciffer til at blinke, og skift derefter til det næste indhold, der skal indstilles ved at trykke på “△” “▽”-knapperne.

4 Skift til den ønskede indstilling med “△”“▽” og bekræft det indstillede indhold med “⏻ On”-knappen.

5 Forlad til sidst indstilling af valgfrie funktioner ved at trykke på “○ Off”-knappen for at udføre nulstilling.

Indstilling af valgfrie funktioner afsluttes automatisk og nulstilles, hvis der ikke uføres nogen handlinger i 60 sekunder, efter det vises

Visningsområdet på den trådløse styreenhed kan indstilles, efter funktionen til at indstille indendørsenheden.

⚠ FORSIGTIG!

Nogle indstillinger kan ikke fungere, selv om de er valgt, og vises på den trådløse fjernbetjening, afhængigt af den indendørs enhed model.

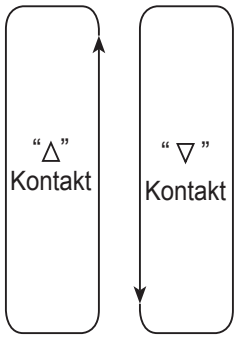

Skift på kontakt		Tryk på “▽” mens det sidste ciffer blinker → / Tryk på “△” mens det sidste ciffer blinker ←	
1	Driftstilstand “AUTO”	10	ingen visning
		11	visning
2	Driftstilstand “VARME”	20	ingen visning
		21	visning
3	Driftstilstand “TØRRING”	30	ingen visning
		31	visning
4	Indstilling af temperatur (Brug ikke (**))	40	ºC
		41	ºF (Brug ikke (**))
5	Celsius skala (Brug ikke (**))	50	1ºC
		51	0,5 ºC (Brug ikke (**))
6	Ventilatorhastighed	60	3 trin
		61	4 trin
		62	6 trin
7	Ventilatorhastighed “AUTO” (*)	70	ingen visning
		71	visning
8, 9, A, b	Brug ikke		

BEMÆRK

- *De valgte punkter indstilles, når indstillingen genoprettes (fabriksindstillingerne). Disse indstillinger kan gendannes, når den trådløse fjernbetjening nulstilles.*
- *(*) VIGTIGT: Den valgfrie funktion 7 skal indstilles til 0 (ingen indikation), da denne funktion er ikke tilgængelig.*
- *(**) Disse indstillinger må ikke anvendes, da de ikke er kompatible med de europæiske indendørs enheder.*
- *Efter udskiftning af batteriet, er valgt valgfrie funktionsindstillinger bevares.*

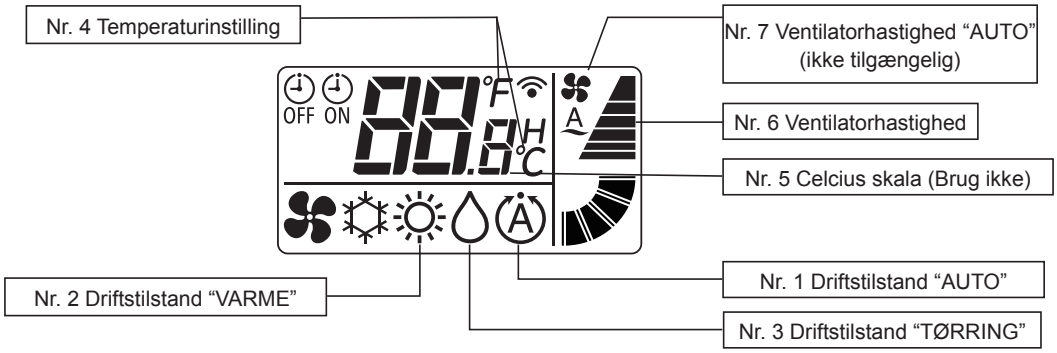

DANSK

10 TESTKØRSEL MED STYREENHED

⚠ FORSIGTIG!

Det er ikke muligt at udføre testkørsel fra styreenheden, hvis kabelfjernbetjeningen også anvendes, når flere enheder fungerer samtidigt (serie SET-FREE og UTOPIA). I så fald skal testkørslen udføres med kabelfjernbetjeningen.

1 Udfør testkørslen, når installeringen er afsluttet.

a. Sæt batterierne i styreenheden.

b. Tænd for strømforsyningen til indendørs- og udendørsenhederne.

c. Lampen (gul) "📶" på indendørsenhedens modtager blinker (tændt i ⟷ 0,25 sekunder, slukket i 0,25 sekunder), og derefter slukkes den. Enheden fungerer ikke, medens lampen blinker, fordi den initialiserer.

2 Indstil testkørselstilstanden ved at trykke samtidigt på kontakterne "LOUVER" og "ON TIMER" i mindst 3 sekunder. LCD-displayet skal se ud som vist på figuren nedenfor.

3 Indstil driftsmåde ved at trykke på "MODE".

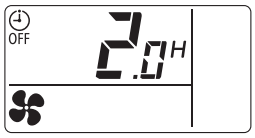

Testkørselstilstand er ved at blive afbrudt

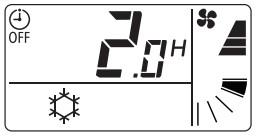

Testkørselstilstand er i drift

4 Udfør testkørslen ved at pege senderen mod modtageren for indendørsenheden, og tryk på kontakten "⏻ On". Når kommandoerne modtages af indendørsenheden, tændes indikatoren (gul) "📶" på modtageren kortvarigt. Kontrollér, at kommandoerne modtages korrekt, samt at den valgte driftsmåde 3) er indstillet korrekt.
I testkørselstilstand er den røde lampe (driftsindikator) på modtageren tændt, og den grønne lampe (timer) blinker (tændt i 0,5 sekunder ⟷ slukket i 0,5 sekunder) (*2).
Og derefter indstilles "off timer" i 2 timer.

ℹ BEMÆRK

- *Hvis "📶" ikke tændes, er det muligt, at kontrolsignalerne ikke har nået frem til modtageren. Send kommandoerne igen.*
- *(*2) I RPK-modellen tændes "Timer"-lampen uden at blinke.*

5 Indstil spjældvinklen som følger.

Kontrollér, at kommandoerne modtages korrekt ved hjælp af indikatoren og summelyden på modtagersættet. Brug den trådløse fjernbetjening og peg med senderen i retning mod modtageren.

⚠ FORSIGTIG!

Spjældet er udstyret med en indretning for automatisk spjældfunktion. Bevæg ikke spjældet med hånden.

a. Vælg FAN ved at trykke på knappen 'MODE'.

b. Indstil spjældvinklen ved at trykke på 'LOUVER'. Spjældretningen ændres som følger. (For drift med opvarmning og ventilering).

LCD-visning

6 Stop testkørslen

a. Testkørslen standser automatisk efter 2 timer.

b. Testkørslen standses ved at trykke på knappen ○ "Off".

Når testkørslen er afsluttet, skal det kontrolleres, at den røde lampe (driftsindikator) og den grønne lampe (timer) er slukket.

11 SAMTIDIG DRIFT AF FLERE INDENDØRSENHEDER

Man kan starte og stoppe flere indendørsenheder (maks. 16 enheder) med en enkelt styreenhed. Dette må kun foretages, hvis der er flere indendørsenheder installeret i et rum. For yderligere oplysninger om indstillingsmetoden henvises til installationsvejledningen for indendørsenheden.

FORSIGTIG!

Denne driftsform må ikke udføres, hvis der er installeret flere indendørsenheder separat i forskellige rum. Det kan forekomme, at nogle indendørsenheder forbliver uændrede.

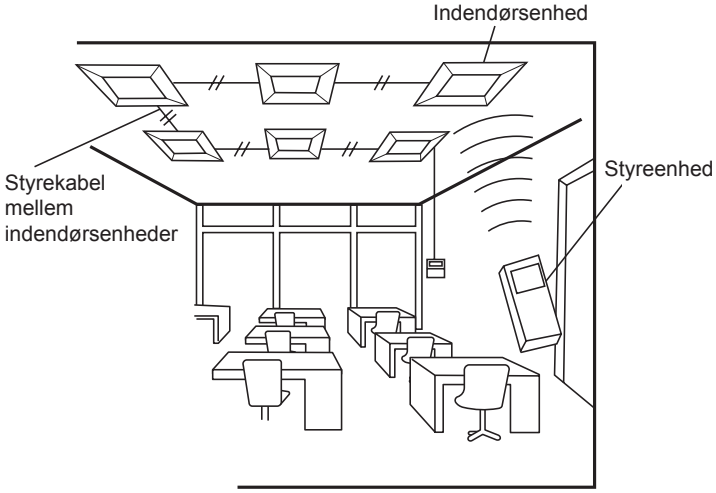

Kontroleksempel på samtidig drift af flere enheder

12 VEDLIGEHOLDELSE

12.1 RENGØRING AF TRÅDLØS FJERNBETJENING

- Tørres af med en tør, blød klud.
- Undlad at rengøre den med en fugtig klud. Det kan forårsage driftsfejl i den trådløse fjernbetjening.
- Anvend ikke benzin, fortyndings- eller rengøringsmiddel, I så fald kan den trådløse fjernbetjening blive deformeret eller misfarvet.

12.2 UDSKIFTNING AF BATTERIER

Ved normal brug er batteriernes levetid cirka 1 år (for alkalinebatterier).

Udskift batterierne under følgende omstændigheder:

Transmissionsafstanden mellem fjernbetjeningen og modtagersættet bliver kortere ved drift eller indstilling af ventilatorhastighed.

BEMÆRK

- *Vær opmærksom på følgende for at anvende batterierne korrekt. I modsat fald kan de lække eller eksplodere.*
  - *Anvend aldrig nye batterier sammen med gamle.*
  - *Anvend aldrig forskellige typer batterier, såsom mangan- og alkalinebatterier, samtidigt.*
  - *Når den trådløse fjernbetjening ikke skal anvendes i længere tid (over 2 - 3 måneder), skal batterierne tages ud.*
- *De vedlagte batterier til beregnet til validering. Derfor kan batteriernes levetid være kortere.*
- *Ved udskiftning af batterier skal man vente i mindst 5 sekunder, inden der sættes nye batterier i.*

DANSK

1 VEILIGHEIDSSAMENVATTING

HITACHI kan niet alle mogelijke omstandigheden voorzien die potentieel gevaarlijk zijn.

GEVAAR

- ***Giet GEEN water in de afstandsbediening. Dit product is uitgerust met elektrische onderdelen. Water kan een ernstige elektrische schok veroorzaken.***
- ***Verricht zelf GEEN installatiewerken en sluit de elektrische bedrading niet zelf aan. Neem contact op met uw HITACHI-distributeur en laat het installatiewerk en het aanleggen van de bedrading verrichten door een erkend installateur.***

LET OP

- *Installeer de binnenunit, de buitenunit, de bediening en de bedrading NIET op de volgende plaatsen:*
  - *waar oliedampen optreden en olie in de lucht wordt verspreid;*
  - *in de buurt van warmwaterbronnen (in een zwavelhoudende omgeving);*
  - *waar het ontstaan, de toevoer, het achterblijven of lekken van brandbaar gas wordt gedetecteerd;*
  - *dicht bij zee (in een zilte omgeving);*
  - *in een zure of basische omgeving.*
- *Installeer de binnenunit, de buitenunit, de bediening en de kabel NIET binnen een straal van circa 3 meter van zenders van sterke elektromagnetische golven, zoals medische apparaten. Wanneer de afstandsbediening op een locatie is geïnstalleerd waar sprake is directe elektromagnetische straling, schermt u de afstandsbediening en de kabels af door deze af te dekken met een stalen kast en door de kabel door de metalen geleidebuis te leiden.*
- *Als er sprake is van elektrische ruis bij de voedingsbron voor de binnenunit, plaatst u een ruisfilter.*
- *Gebruik de aanbevolen kabels om de binnenunit en de afstandsbediening te verbinden. Als u verkeerde kabels gebruikt, kan dit brand of elektrische schok veroorzaken.*

OPMERKING

- *De installateur en de systeemdeskundige moeten alle lokale veiligheidsreglementen en -normen naleven. De volgende normen zijn eventueel van toepassing als er geen plaatselijke regelgeving beschikbaar is. Internationale organisatie voor normalisering, ISO5149 van de Europese norm EN378 of de Japanse norm KHK0010.*
- *Voer elektriciteitswerken uit in overeenstemming met de installatiehandleiding. Voor werkzaamheden en controles aan de elektrische bedrading moet u de netvoeding uitschakelen voordat u de serviceafdekkap van de binnenunit opent/sluit. Als de serviceafdekkap wordt geopend wanneer de netvoeding nog is ingeschakeld, kan dit leiden tot elektrische schok.*
- *Er wordt verondersteld dat dit product door Engelssprekende mensen wordt bediend en onderhouden. Als dat niet het geval is, dient de klant veiligheids- en bedieningsaanduidingen in de moedertaal van de desbetreffende persoon toe te voegen.*
- *Deze handleiding vormt een onderdeel van het airconditioningsysteem en dient bij het systeem te blijven.*
- *Dit apparaat mag alleen worden bediend door volwassen en competente personen die technische informatie of aanwijzingen over de juiste en veilige bediening van het apparaat hebben ontvangen.*
- *Kinderen moeten onder toezicht staan om te voorkomen dat ze spelen met het apparaat.*
- *Belangrijk: lees deze handleiding zorgvuldig door voordat u de afstandsbediening gebruikt.*

Neem bij vragen contact op met de HITACHI-distributeur.

2 VÓÓR DE INSTALLATIE EN BEDIENING

De verpakking bevat de volgende onderdelen. Controleer de inhoud en het aantal van de onderdelen.

Name	Aantal	Opmerking
Draadloze afstandsbedieningsschakelaar (controller)	1	Voor besturing van de unit
Bevestigingsbeugel	1	Voor controller
Batterij (AAA/1,5 droge batterij)	2	Voor voedingsbron van controller
Schroef	2	Om de "bevestigingsbeugel" op de muur te monteren
Installatie- en bedieningshandleiding	1	

3 BATTERIJEN INLEGGEN

Leg de batterijen (AAA/1,5Vx2) als volgt in de controller.

1. Verwijder het deksel van het batterijvakje door het in de richting van de pijl te schuiven, zoals afgebeeld.
2. Leg de batterijen erin (leg de batterijen volgens de markering + en - op de behuizing).

LET OP

Druk niet op de knoppen " ⏻ On" en "On Timer" voordat de voorbereidingen voor het proefdraaien voltooid zijn.

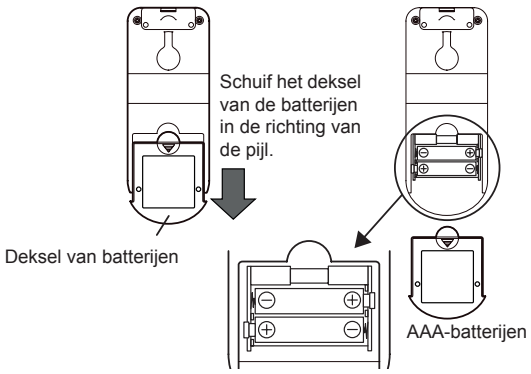

NEDERLANDS

4 NAMEN VAN ONDERDELEN

- Met deze bediening worden commando's over bijvoorbeeld de bedrijfsmodus en timerfunctie verzonden naar de binnenunit. Richt de zender van de afstandsbediening naar de ontvanger op de binnenunit en druk op de gewenste knop om commando's (via infraroodstralen) naar de binnenunit te sturen.
- De zendafstand bedraagt maximaal 6 meter. (Deze afstand neemt af als de zendhoek ten opzichte van de ontvanger niet verticaal is, als er kunstlicht in de ruimte wordt gebruikt, etc.)
- Gebruik de combinatie van een ontvangerset en een binnenunit die door deze besturing wordt ondersteund.

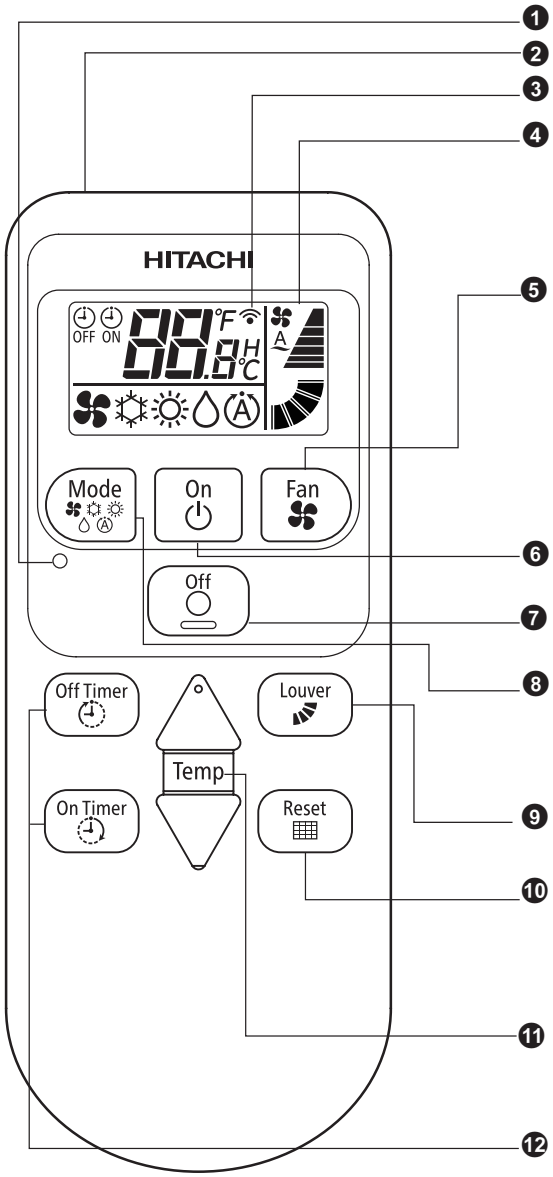

❶ Reset-schakelaar

❷ Zender

Richt de zender naar de ontvanger van de binnenunit wanneer u commando's verstuurt. De zender-pictogram op het LCD-scherm knippert wanneer er een commando wordt verzonden.

❸ Zender-pictogram: Dit verschijnt wanneer commando's via de infraroodstralen worden verzonden.

❹ LCD-scherm

Hier worden onder andere de ingestelde temperatuur, de timerwerking, de positie van de lamellen, de bedrijfsmodus, de luchtstroommodus etc. weergegeven. De schets van het scherm zoals hier links afgebeeld, is uitsluitend bedoeld als voorbeeld. Het scherm zal er tijdens bedrijf anders uitzien.

❺ Knop ventilatorsnelheid

Druk op deze knop om de ventilatorsnelheid te selecteren.
Als u meermaals op de knop drukt, verandert de instelling achtereenvolgens in LOW, MED, HIGH, HIGH2 en AUTO (niet beschikbaar).

❻ AAN-schakelaar

Schakel de unit in door op deze knop te drukken.

❼ UIT-schakelaar

Schakel de unit uit door op deze knop te drukken.

❽ Moduskeuzeschakelaar

Door meermaals op de modusknop te drukken, schakelt de unit door de verschillende bedrijfsmodus, achtereenvolgens FAN, COOL, HEAT, AUTO (ventileren, koelen, verwarmen, automatisch). Afhankelijk van de configuratie van de functieselectie, is het mogelijk het inschakelen/uitschakelen van AUTOMATISCH, VERWARMEN en DROGEN aan te passen.

❾ Schakelaar lammellenstand

De hoek van de luchtstroom en de automatische beweging van de lamellen kunnen met deze knop worden ingesteld. Als u op de knop drukt, verandert de luchtstroomhoek in de volgende volgorde (in de modi KOELEN, VERWARMEN en AUTOMATISCH zijn alleen standen 1-5 en automatische lamellenbeweging beschikbaar).

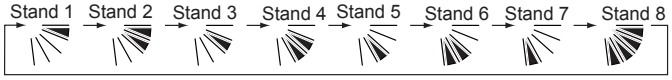

❿ Filtersymbool resetten

Met deze schakelaar schakelt u het filter-lampje op de binnenunit, dat inschakelt wanneer de filter moet worden gereinigd, uit. Het akoestische signaal kan tijdelijk worden geannuleerd door op de knop te drukken.

⓫ Temperatuurschakelaar

Met deze schakelaar kunt u de ingestelde temperatuur aanpassen.

Druk op "▲" om de temperatuur in stappen van 1ºC of 1ºF te verhogen.

Druk op "▼" om de temperatuur in stappen van of 1ºC of 1ºF te reduceren.

⓬ Timerschakelaars

Gebruikt om de timer in te stellen.

De ingestelde tijd kan worden gewijzigd door op "ON Timer" of "Off Timer" te drukken. De timer kan worden ingesteld op een tijdspanne van 0,5 tot 23 uur. Bij een tijdsspanne van 0,5 tot 9,5 uur wordt de timer ingesteld in stappen van 30 minuten, en bij een tijdsspanne van 10 tot 23 uur wordt de timer ingesteld in stappen van 1 uur.

OPMERKING

Wanneer het gebruik van de draadloze afstandsbediening door de centrale besturing geblokkeerd is, dan wordt deze functie gedeactiveerd, zelfs wanneer de binnenunit met behulp van de draadloze afstandsbediening wordt ingesteld en het akoestische signaal luidt.

5 COMMANDO'S VERZENDEN MET DE AFSTANDSBEDIENING

De commando's worden verzonden door op de desbetreffende knop te drukken en de zender op de controller te richten naar de ontvanger op de binnenunit.

1 Wanneer commando's worden verzonden, knippert eenmaal het bericht "📶" op het LCD-scherm van de afstandsbediening.

2 Het indicatorlampje (geel) op de ontvanger op de binnenunit schakelt even AAN wanneer de binnenunit het commando ontvangt.

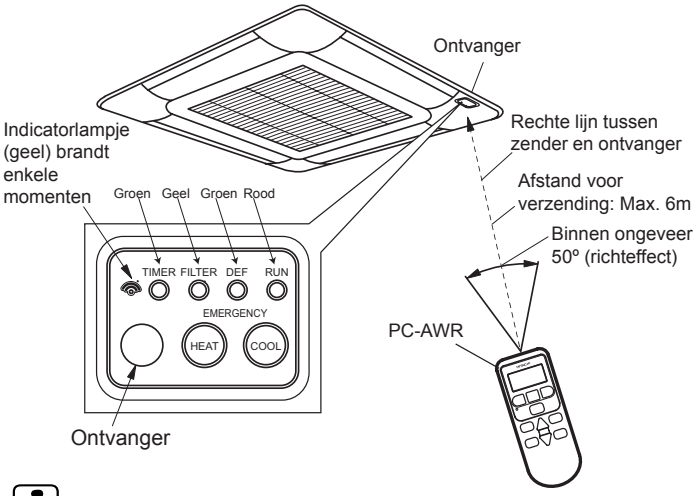

LET OP

- *Als het indicatorlampje (geel) niet begint te branden hoewel de commando's zijn verzonden, dan heeft de binnenunit de commando's niet ontvangen. Verzend in dat geval de commando's nogmaals.*
- *De zender van de controller moet verticaal naar de ontvanger worden gericht, in een maximale hoek van 50°. De mogelijke afstand voor het verzenden halveert evenwel bij een zendhoek van 50°, en wordt ook korten wanneer een elektronische verlichting wordt gebruikt in de kamer.*

OPMERKING

De bovenstaande afbeelding toont een binnenunit van het type 4-wegse cassette. De situatie voor andere modellen kan gedeeltelijk afwijken.

Weergave LCD-scherm

Vanuit bepaalde hoeken kan het LCD-scherm moeilijk te lezen zijn.

De kijkhoek gaat van een optimale 60° tot 30°, zoals weergegeven in de schets hier rechts.

Als de kijkhoek kleiner dan 30° is, verliezen de weergegen tekens hun kleur, zodat ze moeilijk te lezen zijn. Dit is kenmerkend voor een LCD-scherm en is geen defect.

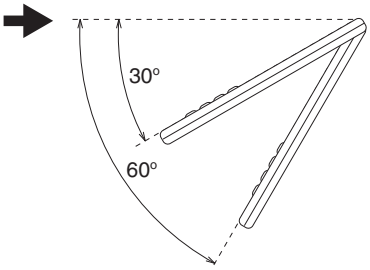

6 IDENTIFICEREN VAN BINNENUNITS DIE NAAST ELKAAR ZIJN GEÏNSTALLEERD

Wanneer meerdere ontvangers of binnenunits naast elkaar zijn geïnstalleerd, wordt deze functie gebruikt voor het voorkomen van storingen als gevolg van verkeerde signalen van afstandsbedieningen die in andere gebieden worden gebruikt.

Alleen de communicatie tussen de gepaarde toestellen is mogelijk, en er zijn 2 paartjes (A, B) mogelijk.

De als "A" ingestelde ontvanger kan bijvoorbeeld alleen signalen ontvangen van de afstandsbediening die ingesteld is als "A". Hij kan geen signalen ontvangen van de afstandsbedieningen B.

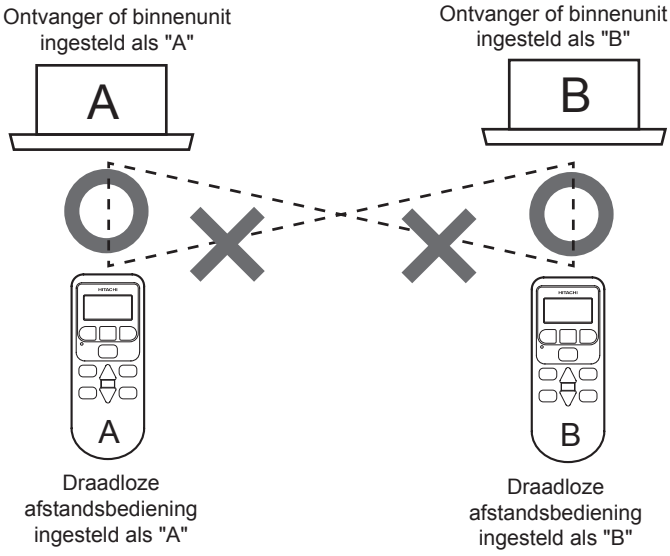

NEDERLANDS

1 Houd tegelijkertijd "On Timer" en "Reset" (Filtersymbool resetten) 3 seconden lang ingedrukt.

2 De huidige waarde die voor deze functie is ingesteld (A, B, C of D) verschijnt nu.

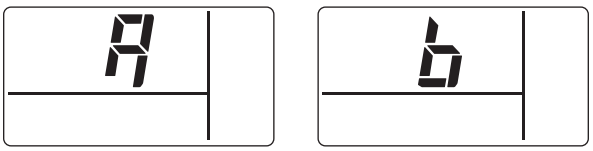

A-modus (A) **B-modus (b)**

3 Druk op "▽" om de instelling in oplopende volgorde te wijzigen. (➔ A → B ⊐)
Druk op "△" om de instelling in aflopende volgorde te wijzigen. (⊏ A ← B ⇐)

OPMERKING

Telkens wanneer u op de "⏻ On"-schakelaar drukt, wordt de instelling geregistreerd.

4 Druk op de " ○ Off"-schakelaar om deze functie te verlaten en te resetten.

OPMERKING

Als u, nadat deze functie verschijnt, 30 seconden lang geen actie uitvoert, dan wordt de functie automatisch uitgeschakeld en gereset.

7 BEDIENING

Richt bij het gebruiken van de afstandsbediening de zender naar de ontvanger op de binnenunit en druk op knop voor de gewenste modus, zoals beschreven in het punt *"5 COMMANDO'S VERZENDEN MET DE AFSTANDSBEDIENING"*.

LET OP

- *Wanneer twee binnenunits naast elkaar zijn geïnstalleerd, kunnen de commando's van de draadloze afstandsbediening worden ontvangen door beide binnenunits. De functie om elke binnenunit te identificeren is niet van toepassing.*
- *De functie 'Naast elkaar geïnstalleerde binnenunits identificeren' moet worden ingesteld als een identificatie nodig is.*

8 INSTALLATIES OP EEN MUUR OF PIJLER

LET OP

Wanneer de commando's worden verzonden van op de controller die zich aan de wand bevindt, kan het zijn dat de ontvanger op de binnenunit de commando's niet ontvangt, afhankelijk van de locatie.

1 Kies een geschikte plek om de controller te hanteren en te installeren, met de goedkeuring van de klant. Installeer de controller niet op de volgende plaatsen:
- waar kinderen de installatie kunnen aanraken
- waar de lucht uit de airconditioner rechtstreeks wordt afgevoerd
- waar oliedampen optreden en olie in de lucht wordt verspreid
- waar er een hoge vochtigheidsgraad heerst

2 Houd rekening met de volgende punten als de controller is geïnstalleerd op een plek waar medische apparatuur elektromagnetische golven uitstraalt.

a. Installeer de controller op een plek waar geen elektromagnetische golven worden uitgestraald direct naar de schakelkast van de binnenunit en van de controller.

b. Bewaar een afstand van meer dan 3 meter van het apparaat dat elektromagnetische golven uitstraalt, van de ontvanger van de radio etc, om ruis te voorkomen.

c. Als er sprake is van elektrische ruis bij de voedingsbron voor de binnenunit, plaatst u een ruisfilter.

3 Installeer de controller niet op een plek waar ontvlambaar gas wordt gegenereerd, vloeit, hangt of lekt.

4 Installeer de controller op een minstens 30 cm afstand van sterkstroomkabels wanneer u de controller op de muur monteert.

5 Installeer de beugel (accessoire) op de muur met behulp van een schroef (accessoire) en zet de controller in de beugel.

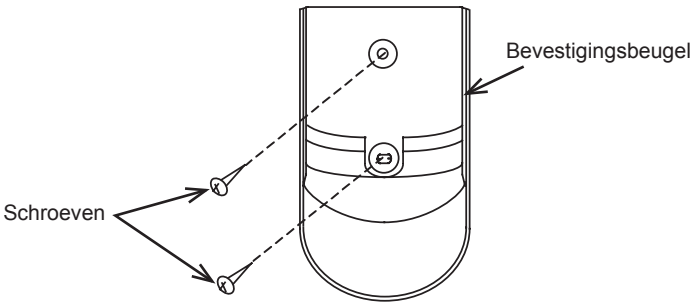

9 OPTIONELE FUNCTIES INSTELLEN

◆ Procedure voor instellen van optionele functies

1 Houd tegelijkertijd “Off Timer” en “Reset” (Filtersymbool resetten) 3 seconden lang ingedrukt.

2 Druk op “▽” om het item in oplopende volgorde te rangschikken.(Nr. 1 → 2 → 3 .... b)
Druk op “△” om het item in aflopende volgende te rangschikken. (Nr. 1 → b → A .... 2)

3 Druk op de knop “⏻ On” om het laatste cijfer te doen knipperen en wijzig vervolgens de waarde van de volgende instelling door op de knoppen “△” “▽” te drukken.

4 Schakel met de knoppen “△” “▽” naar de volgende instelling en bevestig de waarde met de knop “⏻ On”.

5 Sluit ten slotte het instellen van de optionele functie af door op de knop “○ Off” te drukken voor het resetten van de waarde.

Als u gedurende 60 seconden na het verschijnen van de functie geen actie uitvoert, dan worden de instellingen gereset en wordt het instellen van de optionele functies automatisch afgesloten.

Na het instellen van de functie van de binnenunit kan het weergavebereik van de afstandsbediening worden ingesteld.

⚠ LET OP

Sommige instellingen kunnen niet, zelfs als ze zijn geselecteerd en verschijnen vermeld in draadloze afstandsbediening, afhankelijk van de binnenunit model.

“△” -schakelaar

“▽” -schakelaar

Schakelen		Druk op “▽” terwijl het laatste cijfer knippert → / Druk op “△” terwijl het laatste cijfer knippert ←	
1	Bedrijfsmodus "AUTO"	10	Niet weergeven
		11	Weergeven
2	Bedrijfsmodus "HEAT" (Verwarmen)	20	Niet weergeven
		21	Weergeven
3	Bedrijfsmodus "DRY" (Drogen)	30	Niet weergeven
		31	Weergeven
4	Temperatuur instellen (Niet in gebruik (**))	40	ºC
		41	ºF (Niet in gebruik (**))
5	Celsius-schaal (Niet in gebruik (**))	50	1ºC
		51	0,5 ºC (Niet in gebruik (**))
6	Stappen van ventilatorsnelheid	60	stand 3
		61	stand 4
		62	stand 6
7	Ventilatorsnelheid "AUTO" (*)	70	Niet weergeven
		71	Weergeven
8, 9, A, b	Niet in gebruik		

OPMERKING

- *Bij het herstellen van de instellingen worden de geselecteerde opties ingesteld (fabrieksinstellingen). Deze instellingen kunnen worden hersteld wanneer de draadloze afstandsbediening is gereset.*
- *(*) BELANGRIJK: De optionele functie 7 moet ingesteld zijn op 0 (geen indicatie), aangezien deze functie is niet beschikbaar.*
- *(**) Deze instellingen mogen niet worden gebruikt omdat ze niet compatibel met Europese binnenunits.*
- *Nadat de batterij is vervangen, worden gekozen optionele functie-instellingen behouden.*

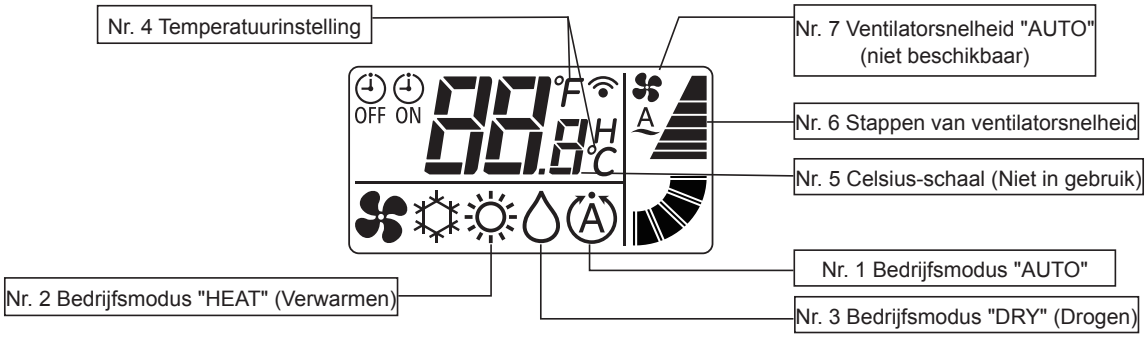

NEDERLANDS

10 PROEFDRAAIEN VIA DE CONTROLLER

LET OP

Proefdraaien via de controller gaat niet als ook de bedrade afstandsbediening wordt gebruikt, om meerdere units tegelijkertijd te bedienen (reeksen SET-FREE en UTOPIA). In dat geval moet het proefdraaien worden uitgevoerd via de bedrade afstandsbediening.

1 Voer het proefdraaien uit nadat de installatiewerken zijn voltooid.

a. Leg de batterijen in de controller.

b. Schakel de voedingsbron voor de binnen- en buitenunits IN.

c. Het "📶"-lampje (geel) op de ontvanger van de binnenunit knippert (0,25 seconden AAN, ⟷ 0,25 seconden UIT) en schakelt dan UIT. Terwijl het lampje knippert, werkt de unit niet omdat hij in de opstartfase zit.

2 Schakel het proefdraaien in door de knoppen “LOUVER” en “ON TIMER” langer dan 3 seconden tegelijkertijd ingedrukt te houden. Het LCD-scherm ziet eruit zoals weergegeven in de onderstaande afbeelding.

3 Stel de bedrijfsmodus in door op de knop "MODE" te drukken.

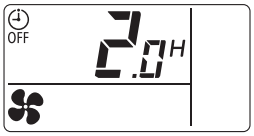

Het proefdraaien is onderbroken

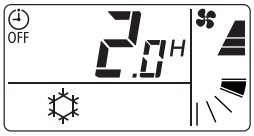

Het proefdraaien is bezig

4 Start het proefdraaien door de zender te richten naar de ontvanger op de binnenunit en op de knop "⏻ On" te drukken. Wanneer de binnenunit een commando ontvangt, brandt kort het 📶-lampje (geel) op de ontvanger. Controleer of de commando's correct ontvangen worden en of de geselecteerde modus 3) correct ingesteld is.
Tijdens het proefdraaien brandt het rode lampje (draai-indicator) op de ontvanger en knippert het groene lampje (Timer) (0,5 seconde AAN ⟷ 0,5 seconde UIT) (*2). Stel nu de UIT-timer in op 2 uur.

OPMERKING

- *Als het "📶" lampje (geel) niet begint te branden, kan het zijn dan de commando's de ontvanger niet hebben bereikt. Verzend de commando's opnieuw.*
- *(*2) Bij het RPK-model begint het “Timer”-lampje te branden zonder te knipperen.*

5 Pas de hoek van de lamellen als volgt aan.

Controleer met het indicatorlampje en het akoestische signaal of de commando's correct ontvangen worden. Gebruik de draadloze afstandsbediening om de zender naar de ontvanger te richten.

LET OP

De lamellen zijn uitgerust met een mechanisme om automatische te bewegen. Forceer de lamellen niet met de hand.

a. Selecteer de modus FAN door op de knop "MODE" te drukken.

b. Stel de hoek van de lamellen in door op de knop "LOUVER" te drukken. De richting van de lamellen verandert als volgt (in verwarmings- en ventilatormodus).

Weergave op LCD-scherm

6 Het proefdraaien stoppen

a. Het proefdraaien wordt automatisch na 2 uur beëindigd.

b. U kunt het proefdraaien stoppen door op de knop ○ "Off" te drukken.

Controleer na het proefdraaien of het rode lampje (draai-indicator) en het groene lampje (Timer) uitgeschakeld zijn.

11 MEERDERE BINNENUNITS TEGELIJKERTIJD BEDIENEN

Meerdere binnenunits (max. 16 units) kunnen tegelijkertijd worden in- en uitgeschakeld via één controller. Doe dit enkel als de verschillende binnenunits in dezelfde kamer zijn geïnstalleerd. De procedure om deze functie in te stellen vindt u in de installatiehandleiding van de binnenunit.

LET OP

Gebruik deze functie niet als de verschillende binnenunits in verschillende kamers zijn geïnstalleerd. Het kan dan namelijk gebeuren dat de instellin van sommige binnenunits niet wordt gewijzigd.

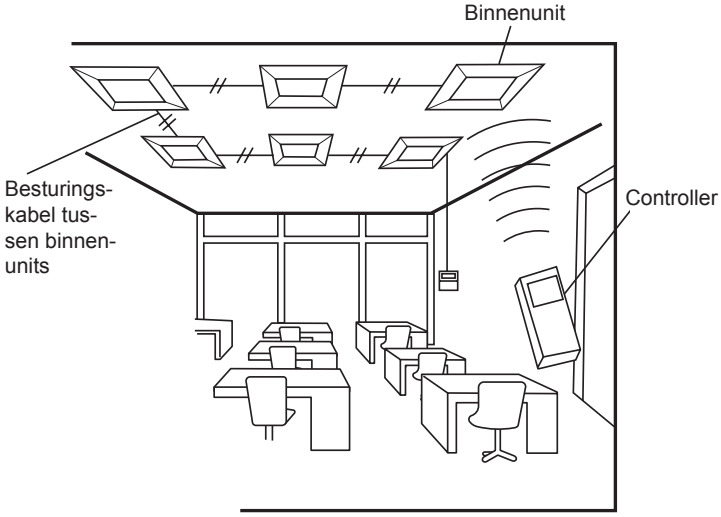

Voorbeeld van gelijktijdige bediening van meerdere binnenunits

12 ONDERHOUD

12.1 DE DRAADLOZE AFSTANDSBEDIENINGSSCHAKELAAR REINIGEN

- Veeg hem schoon met een zachte, droge doek.
- Gebruik geen vochtige doek. Dit kan namelijk een storing in de draadloze afstandsbediening veroorzaken.
- Gebruik geen benzine, verdunner of detergent (oppervlakactieve middelen). Dit kan namelijk de draadloze afstandsbediening vervormen of verkleuren.

12.2 DE BATTERIJEN VERVANGEN

Bij normaal gebruik is de levensduur van de batterij ongeveer 1 jaar (in geval van alkaline-batterijen).

Vervang de batterijen als zich een van de volgende situaties voordoet:

De zendafstand tussen de afstandsbediening en de ontvanger voor het instellen van de bedrijfsmodus of ventilatorsnelheid wordt korter.

OPMERKING

- *Houd rekening met het volgende, voor een juist gebruik van de batterijen. Zo niet, dan kunnen de batterijen lekken of barsten.*
  - *Gebruik nooit nieuwe en oude batterijen tezamen.*
  - *Gebruik nooit verschillende soorten batterijen tezamen (bijvoorbeeld mangaanbatterijen en alkaline-batterijen).*
  - *Als de draadloze afstandsbediening langere tijd niet gebruikt zal worden (meer dan 2 of 3 maanden), verwijder dan de batterijen.*
- *De meegeleverde batterijen zijn uitsluitend bedoeld voor het testen. Daarom kan het zijn dat de levensduur van de batterij korter is.*
- *Wanneer u de batterijen vervangt, wacht dan niet langer dan 5 seconden om de nieuwe batterijen erin te leggen.*

1 SÄKERHETSSAMMANFATTNING

HITACHI kan inte förutse varje möjlig omständighet som kan medföra en risk.

FARA

- ***Låt INTE fjärrkontrollen komma i kontakt med vatten. Denna produkt innehåller strömförande komponenter. Om dessa delar kommer i kontakt med vatten uppstår fara för starka elektriska stötar.***
- ***Utför INTE installationsarbete eller elektriska anslutningar själv. Kontakta din HITACHI-återförsäljare när installations- och anslutningsarbeten behöver utföras av en servicetekniker.***

VARNING

- *Installera INTE inomhusenheten, utomhusenheten, fjärrkontrollen eller kablarna på följande platser:*
  - *Där det finns oljedimma och oljan dispergeras.*
  - *I en svavelrik miljö (till exempel i närheten av heta källor).*
  - *Där bildning, flöde, kvarvarande eller läckage av lättantändlig gas har upptäckts.*
  - *Där miljön har hög salthalt, till exempel nära havet.*
  - *Där miljön är sur eller basisk.*
- *Anslut INTE inomhusenheten, utomhusenheten, fjärrkontrollen och kabeln inom cirka tre meter från stark elektromagnetisk strålning, som till exempel en medicinsk utrustning. Om fjärrkontrollen installeras på en plats där det finns elektromagnetisk strålning, avskärmar du fjärrkontrollen och kablarna genom att täcka över fjärrkontrollen med en stållåda och genom att dra kabeln genom ett stålrör.*
- *Montera ett störningsfilter om det uppstår elektriska störningar vid inomhusenhetens strömkälla.*
- *Använd specificerade kablar för anslutningen mellan inomhusenheten och fjärrkontrollen. Användning av fel kablar kan orsaka brand eller elchock.*

OBS!

- *Installatören och systemspecialisten måste följa lokala säkerhetsregler eller standarder. Följande standarder kan vara tillämpbara om inga lokala föreskrifter finns tillgängliga. Internationella standardiseringskommissionen, ISO5149 eller Europeisk standard, EN378 eller Japansk standard, KHKS0010.*
- *Utför elektriska arbeten enligt installationshandboken. Vid elektriskt kabelarbete och kontroll ska man stänga AV huvudströmmen innan serviceluckan på inomhusenheten öppnas/stängs. Om serviceluckan är öppen med huvudströmförsörjningen påslagen kan detta orsaka elchock.*
- *Det förutsätts att denna fjärrkontroll ska används och underhållas av engelskspråkig personal. Om så inte är fallet bör kunden lägga till säkerhets- och funktionsskyltar till personalen som inte har engelska som sitt modersmål.*
- *Denna handbok bör betraktas som en permanent del av luftkonditioneringsutrustningen och förvaras i närheten av den.*
- *Denna apparat ska endast användas av vuxna och kunniga personer som har fått den tekniska information eller de instruktioner som är nödvändiga för att kunna hantera den säkert.*
- *Håll uppsikt över barn och låt dem inte leka med apparaten.*
- *Viktigt: läs igenom denna handbok noga innan fjärrkontrollen används.*

Om du har några frågor kan du kontakta din HITACHI-distributör eller återförsäljare.

2 FÖRE INSTALLATION OCH DRIFT

Produkten innehåller följande komponenter. Kontrollera att samtliga komponenter finns med.

Benämning	Antal	Anmärkningar
Trådlös fjärrkontroll (fjärrkontroll)	1	För driftstyrning
Upphängningskonsol	1	För fjärrkontroll
Batteri (AAA/1,5 torr cell)	2	Fjärrkontrollens strömkälla
Skruv	2	För att fästa "upphängningskonsolen" på väggen
Installations- och drifthandbok	1	

3 BATTERIINSTÄLLNINGAR

Sätt i batterierna (AAA/1,5Vx2) i fjärrkontrollen enligt följande.

1. Avlägsna batteriluckan genom att skjuta luckan i pilens riktning såsom visas i figuren nedan.
2. Sätt i batterierna. (Sätt i batterierna enligt + och - markeringarna på luckan.)

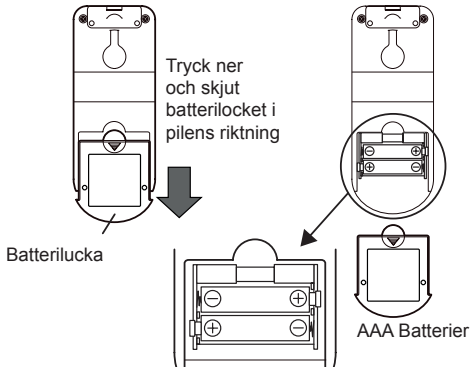

VARNING

Tryck inte på "⏻ On" och "On Timer"- knapparna förrän alla förberedelser för testkörning är slutförda.

SVENSKA

4 DELARNAS NAMN

- Fjärrkontrollen används för att skicka kommandon om driftläge, timerinställning osv till inomhusenheten. Vänd fjärrkontrollens sändare mot mottagaren på inomhusenheten och tryck på omkopplaren för det kommando du vill använda, så sänds det (via IR) till inomhusenheten.
- Det maximala sändningsavståndet är cirka sex meter. (Avståndet blir kortare om enheterna inte är rakt vända mot varandra eller om elektronisk belysning används i rummet, osv).
- Använd den mottagarsats- och inomhusenhetskombination som stöds av denna fjärrkontroll.

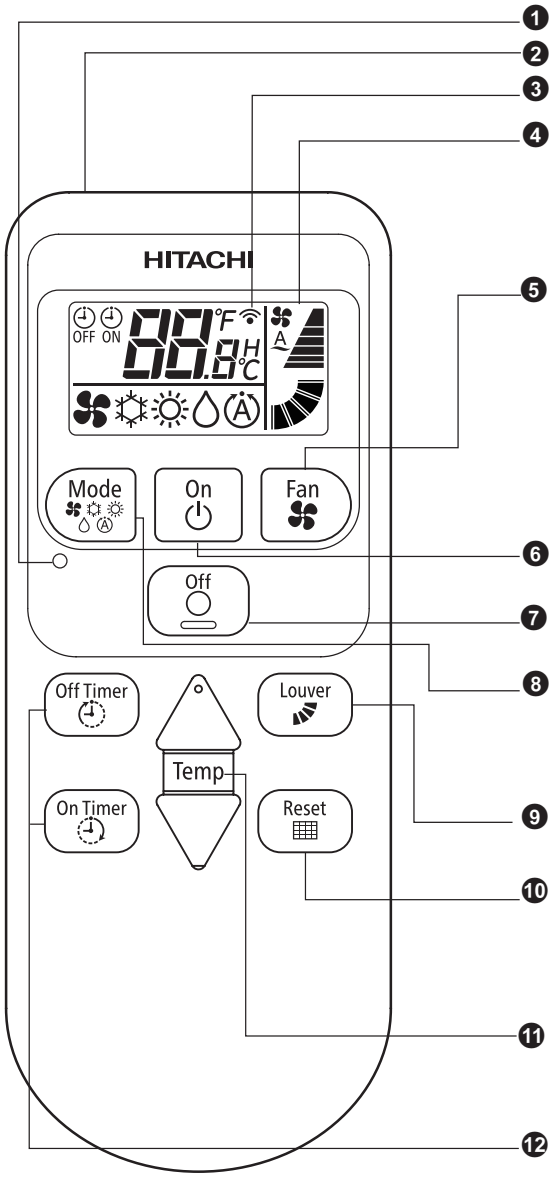

❶ Återställningsknapp

❷ Sändare

Rikta sändaren mot inomhusenhetens mottagare när du ska skicka kommandon. Sändningsindikatorn på LCD-displayen blinkar när kommandona skickas.

❸ Sändningsindikator: Den kommer att sättas på ON när den skickar kommandon via infraröda strålar.

❹ LSD-skärm

Bland annat indikeras angiven temperatur, timer, luftspjällets position, driftläge och läge för luftflöde. Diagrammet som syns på skärmens vänstra sida är endast avsedd för illustration. Skärmens utseende kommer under själva driften inte vara samma.

❺ Fläkthastighetsknapp

Tryck på denna knapp för att ändra fläkthastigheten. Genom att trycka på knappen upprepade gånger så ändras inställningen i följande ordning LOW, MED, HIGH, HIGH2 och AUTO (inte är tillgänglig).

❶ On-knapp

Enheten startar när denna knapp trycks ner.

❼ Off-knapp

Enheten stannar när denna knapp trycks ner.

❽ Driftlägesknapp

Genom att trycka ner MODE-knappen upprepade gånger kommer driftslägena att ändras i nämnd ordning: FAN, COOL, HEAT, AUTO (Fläkt, Kylning, Uppvärmning, Auto). Beroende på funktionsinställningen, kan man (aktivera/deaktivera) AUTO, HEAT och DRY funktionerna på skärmen med ON/OFF-knapparna.

❾ Spjällvinkelknapp

Luftflödesvinkeln och automatisk spjälldrift kan anges med den här omkopplaren. Vinkeln ändras i följande ordning med omkopplaren: (I driftslägena Kylning, Uppvärmning och Auto finns position 1-5 och automatisk spjällrörelse tillgängliga).

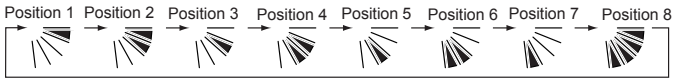

❿ Filteråterställningsknapp

Den här knappen används för att släcka inomhusenhetens filterindikeringslampa, som tänds när filtret måste rengöras. Larmljudet kan avaktiveras temporärt genom att trycka på knappen.

⓫ Temperaturknapp

Inställningstemperaturen kan ändras med denna omkopplare.

Genom att trycka på “▲”, kommer temperaturen öka med 1ºC, 1ºF varje gång.

Genom att trycka på “▲”, kommer temperaturen sjunka med 1ºC, 1ºF varje gång.

⓬ Timerknapp

Används för att ställa in timern.

Inställningstiden kan ändras genom att trycka på “On Timer” eller “Off Timer”. Intervaller kan väljas från 0,5 till 23 timmar. När den är inställd på 0,5 till 9,5 timmar kommer enheten att ställas in på 30 min i taget, och om den är 10 till 23 timmar kommer den att ställas in på 1 timme i taget.

OBS!

När den trådlösa fjärrkontrollen förbjuds av den centrala styrenheten, avaktiveras denna funktion även om inomhusenheten har ställts in med den trådlösa fjärrkontrollen och en summer hörs.

5 SKICKA KOMMANDON FRÅN FJÄRRKONTROLLEN

För att skicka driftkommandon trycker du på knappen för det kommando du vill använda medan du riktar fjärrkontrollen mot inomhusenhetens mottagare.

1 När kommandona skickas kommer "" indikatorn på fjärrkontrollens LCD-display att blinka en gång.

2 Indikatorlampan (gul) på inomhusenhetens mottagardel tänds för ett ögonblick när den tar emot kommandon.

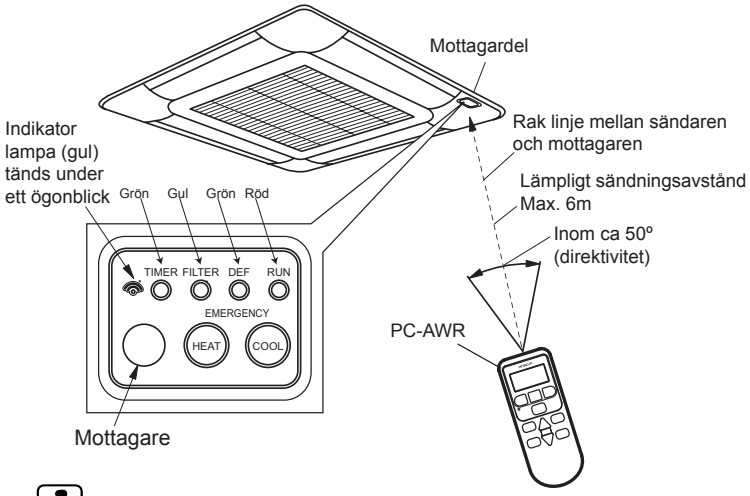

VARNING

- *Om indikatorlampan (gul) inte tänds när kommandona har skickats, har inomhusenheten inte tagit emot dem. I sådana fall skickar du kommandona igen.*
- *Fjärrkontrollens sändare måste vara lodrät riktad mot mottagaren och inom en vinkel på 50º. Men om vinkeln är 50º eller om elektronisk belysning används i rummet minskas det lämpliga sändningsavståndet till hälften.*

OBS!

Figuren ovan visar en inomhusenhet med kassett av 4-vägstyp. De andra modellernas figurer skiljer sig lite.

LCD-display indikator

Från vissa synvinklar kan LCD-display vara svårläst.

För att uppnå en optimal synvinkel bör skärmens vinkel vara mellan 30º och 60º grader enligt bilden till höger.

Om synvinkeln är mindre än 30º blir indikatorerna lite suddiga och svårläsbara. Det är en egenskap som denna LCD-display har, detta är normalt.

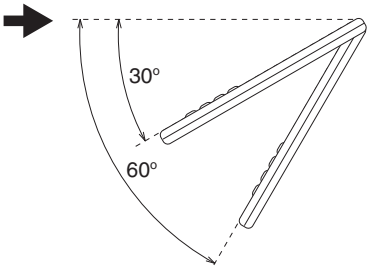

6 IDENTIFIERING AV INOMHUSENHETER SOM INSTALLERATS BREDVID VARANDRA

Denna funktion används när flera mottagare eller inomhusenheten körs sida vid sida för att förhindra felfunktion till följd av mottagningsfel som kan uppstå när den trådlösa fjärrkontrollen används i andra områden.

Endast kommunikation mellan parad inställning är möjlig, och upp till 2 par (A, B) är tillgängliga.

Till exempel, en mottagare inställd som "A" kan endast ta emot signaler från den trådlösa fjärrkontrollen inställd som "A". Den kan inte ta emot signalen från den trådlösa fjärrkontrollen inställd som B.

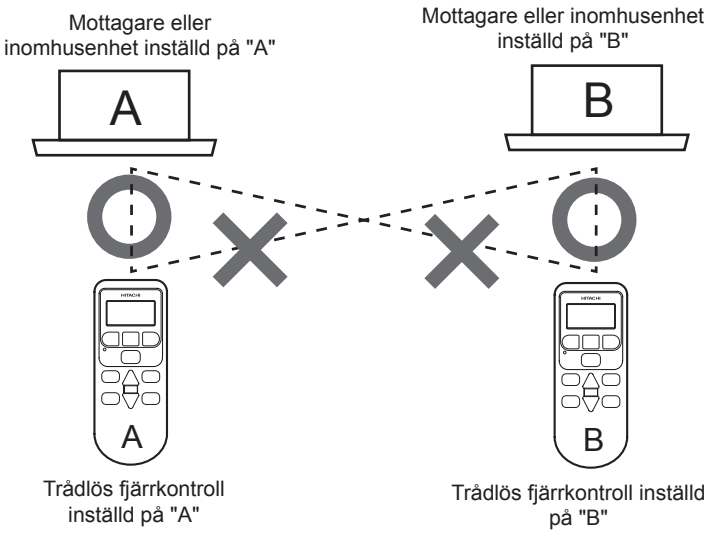

SVENSKA

1 Tryck på både “On Timer” och “Reset” (Återställning av filtertecken) under 3 sekunder.

2 Det aktuella värdet inställt för denna funktion kommer att visas som (A, B).

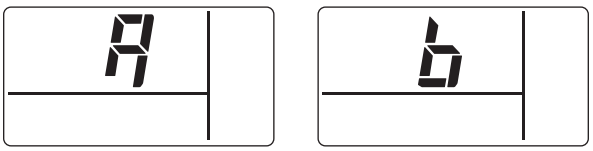

A Läge (A) **B Läge (b)**

3 Tryck “▽” för att ändra inställningen i stigande ordning. (A → B)
Tryck “△” för att ändra inställningen i nedstigande ordning. (A ← B)

OBS!

Inställningen kommer att registreras varje gång“ ⏻ On”-knappen trycks ned.

4 Tryck på " ○ Off "-knappen för att avsluta och återställa.

OBS!

Om driften startar 30 sekunder efter att denna funktion visats kommer driften att avslutas och återställas automatiskt.

7 DRIFT

För att använda fjärrkontrollen riktar du sändaren mot inomhusenhetens mottagare och trycker på knappen för det kommando du vill använda enligt beskrivningen i *”5 SKICKA KOMMANDON FRÅN FJÄRRKONTROLLEN”.*

VARNING

- *Om du installerat två inomhusenheter bredvid varandra kan kommandona från fjärrkontrollen tas emot av båda inomhusenheterna. Det går inte att använda identifieringsfunktionen på varje inomhusenhet.*
- *Om identifiering av inomhusenheter installerade bredvid varandra behövs går det att ställa in.*

8 VÄGG- ELLER PELARMONTERING

VARNING

När kommandona skickas från fjärrkontrollen när den befinner sig på väggen är det möjligt att mottagaren på inomhusenheten inte tar emot kommandona beroende på monteringsplatsen..

1 Välj ut en lämplig plats för montering och hantering av fjärrkontrollen i samråd med kunden. Montera inte fjärrkontrollen på följande platser:
   - där barn kan komma åt den
   - där luftflödet från luftkonditioneringsaggregatet kommer ut
   - där det finns oljedimma och oljan dispergeras
   - där fuktigheten är hög

2 Observera följande när fjärrkontrollen monteras på en plats där det kan förekomma elektromagnetisk strålning från medicinsk utrustning.
   a. Installera inte fjärrkontrollen där elektromagnetisk strålning direkt träffar inomhusenhetens kopplingslåda och fjärrkontrollen.
   b. Se till att det finns ett avstånd på mer än 3 meter från utrustning som avger elektromagnetisk strålning, radiomottagare etc. för att förhindra luftburet buller.
   c. Om det uppstår elektriska störningar vid inomhusenhetens strömkälla kan du åtgärda det genom att montera ett störningsfilter.

3 Installera inte fjärrkontrollen på en plats där bildande, flödande, kvarvarande eller läckage av lättantändlig gas har upptäckts.

4 Se till att avståndet från strömförsörjningskabeln är mer än 30 cm när du monterar fjärrkontrollen på väggen.

5 Montera upphängningskonsolen (tillbehör) på väggen med en skruv (tillbehör) och fäst fjärrkontrollen på konsolen.

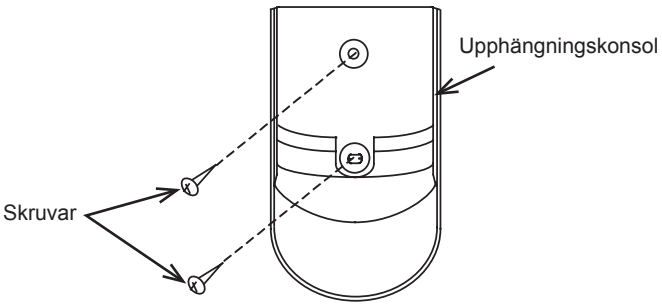

9 EXTRA FUNKTIONSINSTÄLLNINGAR

◆ Procedur för extra funktionsinställningar

1 Tryck på både “Off Timer” och “Reset” (Återställning av filtertecken) under 3 sekunder.

2 Tryck “▽” för att ändra inställningen i uppåtstigande ordning.(Nr. 1 → 2 → 3 .... b)
Tryck “△” för att ändra inställningen i nedåtstigande ordning. (Nr. 1 → b → A .... 2)

3 Tryck på “⏻ On” –knappen för att få den sista siffran att blinka och gå sedan vidare till nästa inställningsinnehåll genom att trycka på “△”“▽” -knapparna.

4 Ändra till önskad inställning med “△”“▽” och bekräfta innehållet med “⏻ On”- knappen.

5 Avsluta sedan inställningen av tillvalsfunktionerna genom att trycka på “○ Off”- knappen för att slutföra återställningen.

Den extra funktionsinställningen kommer automatiskt att avslutas och återställas om ingen åtgärd utförs 60 sekunder efter att den visats.

Intervallet som visas i den trådlösa fjärrkontrollen kan ställas in enligt funktionen för att ställa in inomhusenheten.

⚠ VARNING

Vissa inställningar kan inte fungera även om de väljs och visas på den trådlösa fjärrkontrollen, beroende på inomhusenheten modell.

“△” Knapp

“▽” Knapp

Växling		Tryck “▽” medan den sista siffran blinkar → / Tryck “△” medan den sista siffran blinkar ←	
1	Driftläge “AUTO”	10	visas inte
		11	visas
2	Driftläge “HEAT” (uppvärmning)	20	visas inte
		21	visas
3	Driftläge “DRY” (avfuktning)	30	visas inte
		31	visas
4	Temperaturinställning (Används inte (**))	40	ºC
		41	ºF (Används inte (**))
5	Celcius-skala (Används inte (**))	50	1ºC
		51	0,5ºC (Används inte (**))
6	Fläkthastighetssteg	60	3 steg
		61	4 steg
		62	6 steg
7	Fläkthastighet "AUTO" (*)	70	visas inte
		71	visas
8, 9, A, b	Används inte		

OBS!

- *De valda inställningarna ställs in när inställningen återställs (Fabriksinställning). Dessa inställningar kan återställas när den trådlösa fjärrkontrollen återställs .*
- *(*) VIKTIGT: Den valfria extrafunktionen 7 behöver sättas 0 (ingen indikering) på grund av den här funktionen inte är tillgänglig.*
- *(**) Dessa inställningar får inte användas eftersom de inte är förenliga med inomhusenheter för Europa.*
- *Efter batteribyte, väljs valfria funktionsinställningar behålls.*

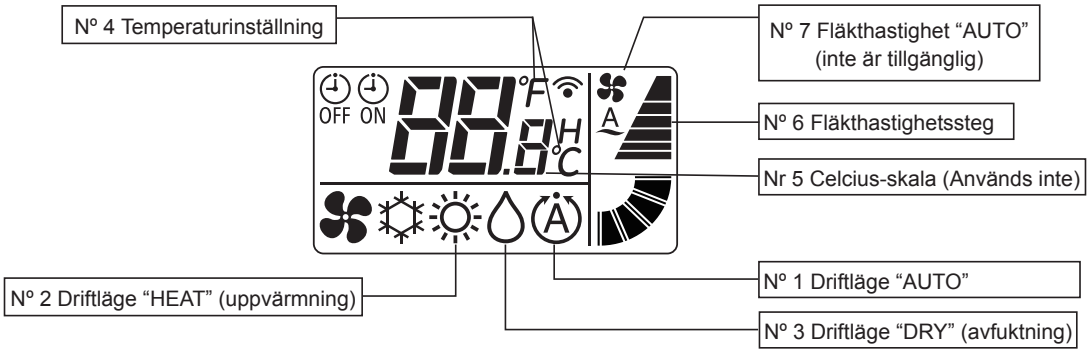

SVENSKA

10 PROVKÖRNING MED FJÄRRKONTROLLEN

VARNING

Det går inte att provköra fjärrkontrollen om den används tillsammans med den trådbundna fjärrkontrollen, i fall flera enheter används samtidigt (SET-FREE och UTOPIA-serierna). I sådana fall utför du testet från den trådbundna fjärrkontrollen.

1 Utför testet när monteringen är slutförd.

a. Sätt i batterierna i fjärrkontrollen.

b. Slå på strömmen till alla inomhus- och utomhusenheter.

c. " ” Lampan (gul) på inomhusenhetens mottagare blinkar (0,25 sekunder på ON ⟷ 0,25 sekunder på OFF), och sedan på OFF igen när den stängs av. Medan lampan blinkar håller enheten på att starta och kan inte användas.

2 Ställ in provkörningsläget genom att trycka ned knapparna "LOUVER" och "ON TIMER" samtidigt i mer än tre sekunder. LCD-displayen borde nu se ut som figuren på höger.

3 Ställ in driftläget genom att trycka på "MODE"-knappen.

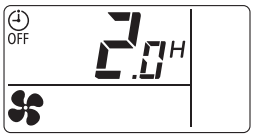

Provkörningsläget är avbrutet

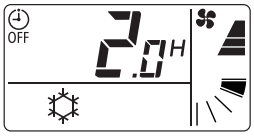

Provkörningsläget pågår

4 Utför testet genom att rikta sändaren mot mottagaren på inomhusenheten och trycka på "⏻ On"-knappen. När inomhusenheter tar emot kommandona tänds mottagarens "" lampa (gul) under ett ögonblick. Kontrollera att kommandona mottas korrekt och att det valda läget 3) är korrekt inställt.
I provkörningsläget är den röda lampan (Drift) på mottagaren tänd och den gröna lampan (TIMER) blinkar (0,5 sekunder på ON ⟷ 0,5 sekunder på OFF) (*2). Ställ sedan in "off timer" på 2 timmar.

OBS!

- *Om indikatorlampan “” (gul) inte tänds när kommandona skickas är det möjligt att mottagaren inte har tagit emot dem. Skicka kommandona igen.*
- *(*2) Om det rör sig om en RPK-modell tänds “TIMER”-lampan utan att blinka.*

5 Justera luftspjällets vinkel enligt följande.

Kontrollera att kommandona har mottagits korrekt med hjälp av lamporna och summern på mottagarsatsen. Använd den trådlösa fjärrkontrollen genom att rikta den mot mottagaren.

VARNING

Luftspjället har en mekanism för automatisk spjällrörelse. Flytta inte spjället manuellt.

a. Tryck på FAN-läget genom att trycka på ‘MODE’-knappen.

b. Ställ in spjällvinkeln genom att trycka på ‘LOUVER’ -knappen. Spjällrikningen kommer att ändras enligt följande. (För uppvärmning och fläktdrift).

LCD-indikering

6 Stoppa provkörningen

a. Provkörningen stoppas automatiskt efter 2 timmar.

b. Provkörningen stoppas genom att trycka på ○ ”Off”-knappen.

Kontrollera att den röda lampan (Drift) och att den gröna lampan (TIMER) är släckta.

11 SAMTIDIG DRIFT AV FLERA INOMHUSENHETER

Det går att starta och stoppa flera inomhusenheter (max 16 enheter) samtidigt med en fjärrkontroll. Utför endast denna funktion om det finns flera inomhusenheter installerade i ett rum. Inställningsuppgiftgerna hittar du i inomhusenhetens installationshandbok.

VARNING

Utför inte denna funktion om det finns flera inomhusenheter installerade i separata rum. Det kan hända att en del inomhusenheter föblir oförändrade.

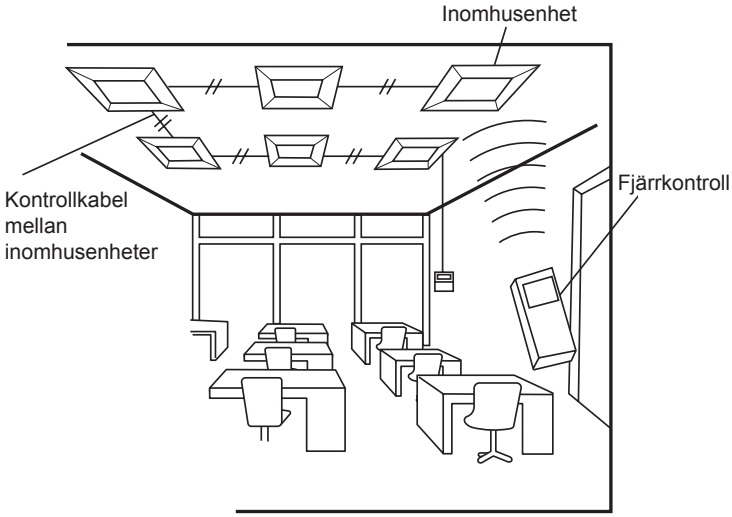

Exempel på flera enheter som används samtidigt

12 UNDERHÅLL

12.1 RENGÖRING AV TRÅDLÖS FJÄRRKONTROLLSKNAPP

- Torka av den med en mjuk och torr trasa.
- Använd inte en blöt trasa för rengöring. Det kan göra att fjärrkontrollen slutar att fungera.
- Använd inte bensin, förtunningsmedel eller rengöringsmedel.(Ytaktivt ämne) Om det används kan den trådlösa fjärrkontrollen deformeras eller ändra färg.

12.2 BATTERIBYTE

Vid normal användning brukar batterilivslängden vara 1 år (om det är alkaiska batterier).

Byt batterierna om följande skulle inträffa:

Sändningsavståndet mellan fjärrkontrollen och mottagarsatsen eller för justering av fläkthastighet blir kortare.

OBS!

- *Lägg märke till följande för korrekt batterianvändning. Felaktig hantering kan leda till batteriläckage eller explosion.*
  - *Blanda aldrig nya och använda batterier.*
  - *Använd aldrig olika batterinyper (exempelvis alkaliska och manganbatterier) tillsammans.*
  - *Ta ut batterierna ur fjärrkontrollen när den inte ska användas under en längre tid (mer än 2 eller 3 månader).*
- *Batterierna som medföljer måste valideras. Deras batterilivslängd kan därför vara kortare.*
- *Vid batteribyte bör du vänta mer än 5 sekunder mellan varje byte.*

SVENSKA

1 ΣΥΝΟΨΗ ΑΣΦΑΛΕΙΑΣ

Η HITACHI δεν είναι σε θέση να προβλέψει κάθε πιθανή κατάσταση που μπορεί να περιέχει κάποιον ενδεχόμενο κίνδυνο.

⚠ ΚΙΝΔΥΝΟΣ

- ***Φροντίστε να ΜΗΝ χυθεί νερό στο τηλεχειριστήριο. Το προϊόν αυτό διαθέτει ηλεκτρικά εξαρτήματα. Εάν χυθεί νερό, θα προκληθεί βραχυκύκλωμα με σοβαρό κίνδυνο ηλεκτροπληξίας.***
- ***ΜΗΝ εκτελείτε τις εργασίες εγκατάστασης και τις συνδέσεις των ηλεκτρικών καλωδίων μόνοι σας. Επικοινωνήστε με τον αντιπρόσωπο ή τον έμπορο σας της HITACHI και ζητήστε έναν τεχνικό για να πραγματοποιήσει τις εργασίες εγκατάστασης και την ηλεκτρική καλωδίωση.***

⚠ ΠΡΟΣΟΧΗ

- *ΜΗΝ εγκαθιστάτε την εσωτερική μονάδα, την εξωτερική μονάδα, το χειριστήριο και το καλώδιο σε μέρη:*
  - *Όπου υπάρχουν ατμοί λαδιού, οι οποίοι διαχέονται στον αέρα.*
  - *Όπου υπάρχουν θερμές πηγές (περιβάλλον με περιεκτικότητα σε θείο).*
  - *Όπου υπάρχει ένδειξη παραγωγής, παροχής, παραμονής ή διαρροής εύφλεκτων αερίων.*
  - *Κοντά στη θάλασσα (περιβάλλον με περιεκτικότητα αλατιού).*
  - *Σε όξινο ή αλκαλικό περιβάλλον.*
- *ΜΗΝ εγκαθιστάτε την εσωτερική μονάδα, την εξωτερική μονάδα, το χειριστήριο και το καλώδιο σε απόσταση μικρότερη των 3 μέτρων από συσκευές εκπομπής ισχυρών ηλεκτρομαγνητικών κυμάτων, όπως ιατρικές συσκευές. Εάν το χειριστήριο εγκατασταθεί σε περιβάλλον με ηλεκτρομαγνητική ακτινοβολία, θωρακίστε το χειριστήριο και τα καλώδια καλύπτοντας τα με το κουτί από χάλυβα και περνώντας το καλώδιο μέσα από το μεταλλικό αγωγό καλωδίων.*
- *Εάν υπάρχει ηλεκτρικός θόρυβος στην ηλεκτρική παροχή της εσωτερικής μονάδας, τοποθετήστε ένα φίλτρο θορύβου.*
- *Χρησιμοποιείτε τα ειδικά καλώδια για σύνδεση μεταξύ της εσωτερικής μονάδας και του τηλεχειριστηρίου. Αν επιλέξετε λάθος καλώδια μπορεί να προκαλέσει πυρκαγιά ή ηλεκτροπληξία.*

ℹ ΣΗΜΕΙΩΣΗ

- *Ο εγκαταστάτης και ο ειδικός συστήματος πρέπει να τηρούν τους τοπικούς κανονισμούς και τα πρότυπα ασφαλείας. Εάν δεν υπάρχουν τοπικοί κανονισμοί, ενδέχεται να ισχύουν τα ακόλουθα πρότυπα. Διεθνής Οργανισμός Τυποποίησης, ISO5149 ή Ευρωπαϊκό Πρότυπο, EN378 ή Ιαπωνικό Πρότυπο, KHKS0010.*
- *Εκτελέστε τις ηλεκτρολογικές εργασίες σύμφωνα με το εγχειρίδιο εγκατάστασης. Κατά τη διάρκεια των εργασιών ηλεκτρικής καλωδίωσης και ελέγχου, αποσυνδέστε την κύρια τροφοδοσία προτού ανοίξετε/κλείσετε το κάλυμμα συντήρησης της εσωτερικής μονάδας. Αν το κάλυμμα συντήρησης είναι ανοιχτό με συνδεδεμένη την κύρια τροφοδοσία, μπορεί να προκαλέσει ηλεκτροπληξία.*
- *Θεωρείται δεδομένο ότι αυτό το τηλεχειριστήριο θα χρησιμοποιείται και θα επισκευάζεται από αγγλόφωνους χρήστες. Σε αντίθετη περίπτωση, ο πελάτης πρέπει να μεταφράσει και να αναρτήσει τις λέξεις-σήματα για την ασφάλεια, τις προειδοποιήσεις και τη λειτουργία στην τοπική γλώσσα.*
- *Αυτό το εγχειρίδιο αποτελεί βασικό μέρος του εξοπλισμού του κλιματιστικού και δεν πρέπει να αποσπαστεί από αυτό.*
- *Η συσκευή αυτή μπορεί να χρησιμοποιηθεί μόνο από ενήλικα και ικανό άτομο, το οποίο έχει λάβει τις τεχνικές πληροφορίες ή οδηγίες για τον σωστό και ασφαλή χειρισμό αυτής της συσκευής.*
- *Τα παιδιά θα πρέπει να επιτηρούνται και να μην παίζουν με τη συσκευή.*
- *Σημαντικό: διαβάστε προσεκτικά αυτό το εγχειρίδιο προτού χρησιμοποιήσετε το τηλεχειριστήριο.*

Εάν έχετε απορίες, επικοινωνήστε με τον έμπορο ή τον αντιπρόσωπο της HITACHI.

2 ΠΡΙΝ ΑΠΟ ΤΗΝ ΕΓΚΑΤΑΣΤΑΣΗ ΚΑΙ ΤΗ ΛΕΙΤΟΥΡΓΙΑ

Η συσκευασία περιέχει τα εξής εξαρτήματα. Ελέγξτε το περιεχόμενο και τον αριθμό των εξαρτημάτων.

Όνομα	Ποσότητα	Παρατήρηση
Διακόπτης ασύρματου τηλεχειριστηρίου (χειριστήριο)	1	Για έλεγχο λειτουργίας
Άγκιστρο στήριξης	1	Για χειριστήριο
Μπαταρία (AAA/1,5 ξηρού στοιχείου)	2	Για τροφοδοσία χειριστηρίου
Βίδα	2	Για στερέωση του άγκιστρου στήριξης στον τοίχο
Εγχειρίδιο εγκατάστασης και λειτουργίας	1	

3 ΡΥΘΜΙΣΗ ΜΠΑΤΑΡΙΩΝ

Ρυθμίστε τις μπαταρίες (AAA/1,5Vx2) για το χειριστήριο ως εξής.

1 Απομακρύνετε το κάλυμμα της μπαταρίας σύροντας προς την κατεύθυνση του βέλους πατώντας το τμήμα του καλύμματος όπως δείχνει η παρακάτω εικόνα.

2 Ρυθμίστε τις μπαταρίες. (Εισάγετε τις μπαταρίες σύμφωνα με τα σήματα + και - στη θήκη.)

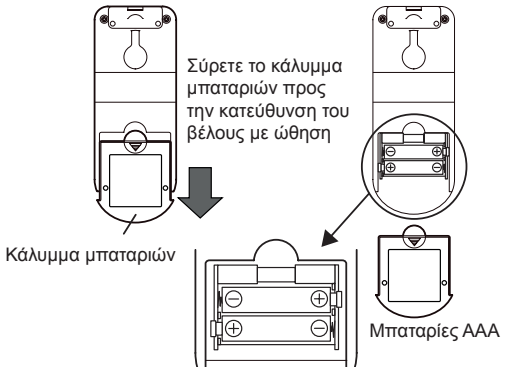

⚠ ΠΡΟΣΟΧΗ

Μην πατήσετε τα κουμπιά "⏻ On" και "On Timer", αν δεν έχει ολοκληρωθεί η προετοιμασία για τον έλεγχο λειτουργίας.

4 ΟΝΟΜΑΤΑ ΕΞΑΡΤΗΜΑΤΩΝ

- Με αυτό το χειριστήριο δίνονται στην εσωτερική μονάδα εντολές σχετικά με την κατάσταση λειτουργίας, τη ρύθμιση του χρονοδιακόπτη, κλπ. Για να φτάσουν (μέσω υπέρυθρων ακτίνων) οι εντολές στην εσωτερική μονάδα, στρέψτε τον πομπό του χειριστηρίου προς το δέκτη της εσωτερικής μονάδας και πατήστε το κουμπί της λειτουργίας που θέλετε.
- Η μέγιστη απόσταση μετάδοσης είναι περίπου 6 μέτρα. (Η ικανή απόσταση μετάδοσης είναι μικρότερη σε περίπτωση που η μετάδοση δεν γίνεται με κάθετη γωνία προς το δέκτη ή σε περίπτωση που στο χώρο υπάρχει κάποιο είδος ηλεκτρικού φωτισμού, κλπ.)
- Χρησιμοποιήστε το συνδυασμό κιτ δέκτη και εσωτερική μονάδα συμβατά με αυτό το χειριστήριο.

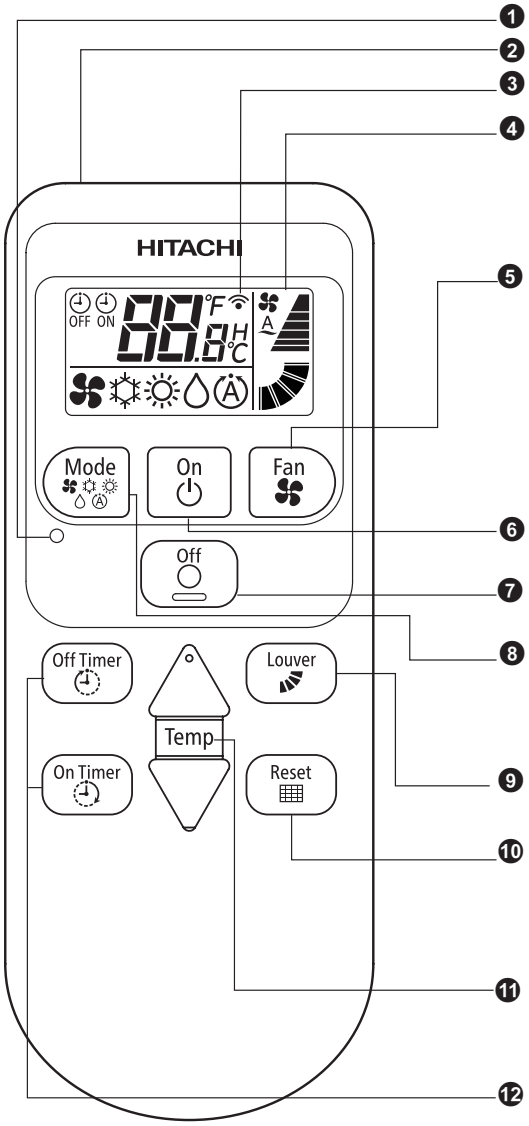

❶ Κουμπί επανεκκίνησης

❷ Πομπός

Όταν στέλνετε εντολές, στρέψτε τον πομπό του χειριστηρίου προς το δέκτη της εσωτερικής μονάδας. Η ένδειξη μετάδοσης στην οθόνη υγρών κρυστάλλων αναβοσβήνει κατά την αποστολή εντολών.

❸ Ένδειξη μετάδοσης: Πάντα ενεργοποιείται ότι στέλνει εντολές μέσω υπέρυθρων ακτίνων.

❹ Οθόνη υγρών κρυστάλλων

Εμφανίζεται η ρύθμιση θερμοκρασίας, η λειτουργία χρονοδιακόπτη, η θέση των περσίδων, η κατάσταση λειτουργίας, η κατάσταση ροής αέρα, κλπ. Το διάγραμμα της οθόνης που εμφανίζεται στα αριστερά προορίζεται μόνο για επεξηγηματικούς λόγους. Η οθόνη θα διαφέρει κατά την πραγματική λειτουργία.

❺ Κουμπί ταχύτητα ανεμιστήρα

Πατήστε αυτό το κουμπί για να επιλέξετε την ταχύτητα ανεμιστήρα. Πατώντας επανειλημμένα το κουμπί, η ρύθμιση αλλάζει διαδοχικά σε LOW, MED, HIGH, HIGH2 και AUTO (δεν είναι διαθέσιμη).

❻ Κουμπί ενεργοποίησης

Πατώντας αυτό το κουμπί ενεργοποιείται η λειτουργία της μονάδας.

❼ Κουμπί απενεργοποίησης

Πατώντας αυτό το κουμπί διακόπτεται η λειτουργία της μονάδας.

❽ Κουμπί επιλογής κατάστασης λειτουργίας

Πατώντας επανειλημμένα το κουμπί επιλογής κατάστασης, η κατάσταση λειτουργίας της μονάδας αλλάζει διαδοχικά σε FAN, COOL, HEAT, AUTO (ανεμιστήρας, ψύξη, θέρμανση, αυτόματο). Ανάλογα με τη ρύθμιση της επιλογής λειτουργίας, μπορείτε να ρυθμίσετε ενεργοποίηση/απενεργοποίηση για ΑΥΤΟΜΑΤΟ, ΘΕΡΜΑΝΣΗ ΚΑΙ ΑΦΥΓΡΑΝΣΗ.

❾ Κουμπί γωνίας περσίδων

Πατώντας αυτό το κουμπί μπορείτε να ρυθμίσετε τη γωνία της ροής αέρα και τη λειτουργία αυτόματης κίνησης των περσίδων. Όταν πατάτε το κουμπί, η γωνία αλλάζει με την ακόλουθη σειρά. (Στην κατάσταση λειτουργίας ψύξης ή αφύγρανσης ή αυτόματο, υπάρχουν οι θέσεις 1-5 και η αυτόματη κίνηση.)

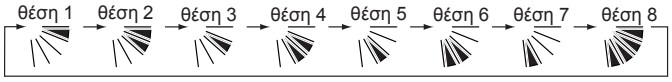

❿ Κουμπί επαναφορά σήμα φίλτρου

Με αυτό το κουμπί απενεργοποιείτε την ένδειξη φίλτρου της εσωτερικής μονάδας, η οποία ενεργοποιείται όταν απαιτείται για τον καθαρισμό του φίλτρου. Όταν πατάτε το κουμπί απενεργοποιείται προσωρινά ο ήχος προειδοποίησης.

⓫ Κουμπί θερμοκρασίας

Με αυτό το κουμπί μπορείτε να ρυθμίσετε τη θερμοκρασία.

Όταν πατάτε το "▲", η θερμοκρασία αυξάνεται ανά 1ºC, 1ºF τη φορά.

Όταν πατάτε το "▼", η θερμοκρασία μειώνεται ανά 1ºC, 1ºF τη φορά.

⓬ Κουμπιά χρονοδιακόπτη

Ρύθμιση του χρονοδιακόπτη.

Ο χρόνος που έχει ρυθμιστεί αλλάζει πατώντας "On timer" ή "Off timer". Ο χρονοδιακόπτης ρυθμίζεται από 0,5 έως 23 ώρες. Μεταξύ 0,5 και 9,5 ώρες, η μονάδα ρυθμίζεται 30 λεπτά τη φορά και μεταξύ 10 και 23 ώρες, η μονάδα ρυθμίζεται 1 ώρα τη φορά.

ΣΗΜΕΙΩΣΗ

Όταν απαγορεύεται το ασύρματο χειριστήριο από το κεντρικό χειριστήριο, η λειτουργία αυτή απενεργοποιείται ακόμα και όταν η εσωτερική μονάδα ρυθμίζεται με το ασύρματο χειριστήριο και τους ήχους βομβητή.

5 ΑΠΟΣΤΟΛΗ ΕΝΤΟΛΩΝ ΑΠΟ ΤΟ ΧΕΙΡΙΣΤΗΡΙΟ

Οι εντολές λειτουργίας αποστέλλονται πατώντας το απαιτούμενο κουμπί λειτουργίας, έχοντας στραμμένο τον πομπό του χειριστηρίου προς τον δέκτη της εσωτερικής μονάδας.

1 Κατά την αποστολή των εντολών, στην οθόνη υγρών κρυστάλλων του χειριστηρίου αναβοσβήνει μία φορά η ένδειξη "".

2 Κατά τη λήψη των εντολών από την εσωτερική μονάδα, η λυχνία ένδειξης (κίτρινο χρώμα) στον δέκτη της εσωτερικής μονάδας ενεργοποιείται στιγμιαία.

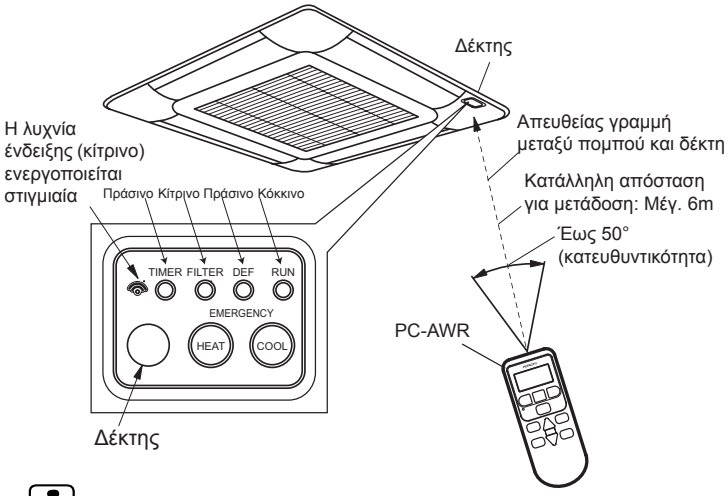

ΠΡΟΣΟΧΗ

- *Σε περίπτωση που, παρ' όλο που οι εντολές αποστέλλονται, δεν ενεργοποιείται η λυχνία ένδειξης (κίτρινο), οι εντολές δεν λαμβάνονται από την εσωτερική μονάδα. Σε αυτή την περίπτωση, αποστείλετε ξανά τις εντολές.*
- *Ο πομπός του χειριστηρίου λειτουργεί όταν η κατεύθυνση αποστολής των εντολών είναι κάθετη ως προς τον δέκτη, ενώ η επιτρεπόμενη γωνία μετάδοσης δεν πρέπει να υπερβαίνει τις 50º. Ωστόσο, η μέγιστη απόσταση μετάδοσης μειώνεται στο μισό όταν η μετάδοση εκτελείται υπό γωνία 50º, ενώ περιορίζεται και στην περίπτωση που χρησιμοποιείται ηλεκτρονικός φωτισμός εντός του χώρου.*

ΣΗΜΕΙΩΣΗ

Η παραπάνω εικόνα παρουσιάζει την περίπτωση μιας εσωτερικής μονάδας με κασέτα 4-κατευθύνσεων. Οι εικόνες για άλλα μοντέλα διαφέρουν εν μέρη.

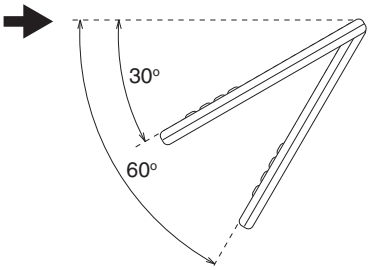

Ένδειξη LCD (Οθόνη υγρών κρυστάλλων)

Όταν κοιτάτε από συγκεκριμένες γωνίες δυσκολεύει την ανάγνωση στην οθόνη LCD.

Η γωνία θέασης ποικίλει από τη βέλτιστη γωνία των 60º έως τις 30º, όπως παρουσιάζεται στο διάγραμμα στα δεξιά.

Αν η γωνία θέασης είναι κάτω από 30º, οι ενδείξεις που δεν εμφανίζονται είναι λίγο ελαφρά ξεθωριασμένες έτσι ώστε είναι δύσκολα αναγνώσιμη η ένδειξη. Είναι το χαρακτηριστικό της οθόνης LCD, το οποίο δεν αποτελεί ένδειξη βλάβης.

6 ΛΕΙΤΟΥΡΓΙΑ ΠΡΟΣΔΙΟΡΙΣΜΟΣ ΕΣΩΤΕΡΙΚΩΝ ΜΟΝΑΔΩΝ ΠΟΥ ΕΧΟΥΝ ΕΓΚΑΤΑΣΤΑΘΕΙ ΔΙΠΛΑ ΔΙΠΛΑ

Η λειτουργία αυτή χρησιμοποιείται όταν λειτουργούν αρκετοί δέκτες ή εσωτερικές μονάδες δίπλα-δίπλα, έτσι ώστε να εμποδίσει τυχόν δυσλειτουργία λόγω εσφαλμένων σημάτων από τα ασύρματα τηλεχειριστήρια που χρησιμοποιούνται σε άλλους χώρους.

Μπορεί να πραγματοποιηθεί μόνο η επικοινωνία μεταξύ της ρύθμισης ζεύγους, είναι διαθέσιμα 2 ζεύγη (A, B).

Για παράδειγμα, ο δέκτης με ρύθμιση "A" μπορεί να λάβει σήματα από το ασύρματο χειριστήριο με ρύθμιση "A". Δεν μπορεί να λάβει σήματα από ασύρματα χειριστήρια με ρύθμιση B.

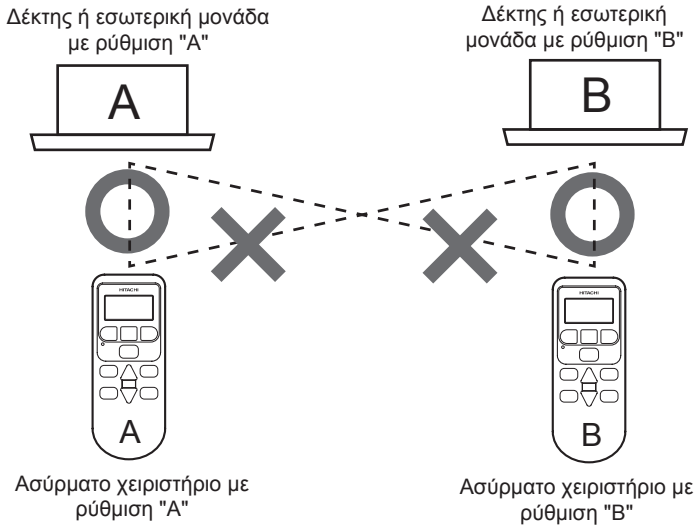

1 Πατήστε μαζί “On Timer” και “Reset” για 3 δευτερόλεπτα.

2 Εμφανίζεται υφιστάμενη τιμή ρύθμισης για αυτή τη λειτουργία (A, B).

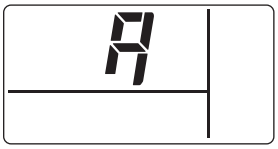

A Κατάσταση (a)

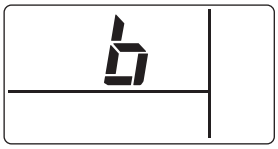

B Κατάσταση (b)

3 Πατήστε “▽” για να αλλάξετε τη ρύθμιση σε αύξουσα σειρά. (A → B)
Πατήστε “△” για να αλλάξετε τη ρύθμιση σε φθίνουσα σειρά. (A ← B)

ΣΗΜΕΙΩΣΗ

Η ρύθμιση αποθηκεύεται κάθε φορά που πατάτε το κουμπί “⏻ On”

4 Πατήστε το κουμπί “ ○ Off ” για έξοδο από τη λειτουργία και επαναφορά.

ΣΗΜΕΙΩΣΗ

Αν δεν εκτελείται καμία λειτουργία για 30 δευτερόλεπτα μετά την εμφάνιση της λειτουργίας, θα γίνει αυτόματη λήξη και επαναφορά.

7 ΛΕΙΤΟΥΡΓΙΑ

Όταν χειρίζεστε το χειριστήριο, στρέψτε τον πομπό προς το δέκτη της εσωτερικής μονάδας και πατήστε το κουμπί για την απαιτούμενη λειτουργία όπως περιγράφεται στην ενότητα *«5 ΑΠΟΣΤΟΛΗ ΕΝΤΟΛΩΝ ΑΠΟ ΤΟ ΧΕΙΡΙΣΤΗΡΙΟ».*

ΠΡΟΣΟΧΗ

- *Σε περίπτωση εγκατάστασης δυο εσωτερικών μονάδων δίπλα-δίπλα, οι εντολές από το χειριστήριο μπορούν να λαμβάνονται και από τις δυο εσωτερικές μονάδες. Δεν διατίθεται η λειτουργία προσδιορισμού της κάθε εσωτερικής μονάδας χωριστά.*
- *Το στοιχείο για τον προσδιορισμό εσωτερικών μονάδων που έχουν εγκατασταθεί δίπλα-δίπλα ρυθμίζεται αν απαιτείται η αναγνώριση.*

8 ΕΓΚΑΤΑΣΤΑΣΗ ΣΤΟΝ ΤΟΙΧΟ Η ΚΟΛΟΝΑ

ΠΡΟΣΟΧΗ

Όταν οι εντολές αποστέλλονται από το χειριστήριο που είναι εγκατεστημένο στον τοίχο, ο δέκτης της εσωτερικής μονάδας μπορεί να μη λάβει τις εντολές ανάλογα με το χώρο εγκατάστασης.

1 Επιλέξτε τον κατάλληλο χώρο για το χειρισμό και την εγκατάσταση του χειριστηρίου με την έγκριση του πελάτη. Μην εγκαθιστάτε το χειριστήριο στους εξής χώρους.
   - όπου είναι εύκολη η πρόσβαση από τα παιδιά
   - όπου ο θερμοστάτης βάλλεται απευθείας από τον εξερχόμενο από το κλιματιστικό αέρα
   - όπου υπάρχουν ατμοί λαδιού, οι οποίοι διαχέονται στον αέρα
   - όπου υπάρχουν υψηλά επίπεδα υγρασίας

2 Δώστε προσοχή στα ακόλουθα σημεία σε περίπτωση που το χειριστήριο έχει εγκατασταθεί σε χώρο όπου υπάρχει ιατρικός εξοπλισμός ακτινοβολεί ηλεκτρομαγνητικά κύματα.

   a. Εγκαταστήστε το χειριστήριο σε χώρο όπου τα ηλεκτρομαγνητικά κύματα δεν ακτινοβολούν απευθείας στο ηλεκτρικό κουτί της εσωτερικής μονάδας και του χειριστηρίου.

   b. Διατηρήστε μια απόσταση πάνω από 3 μέτρα μακριά από τον εξοπλισμό που ακτινοβολεί ηλεκτρομαγνητικά κύματα, το δέκτη του ράδιο, κ.λπ. για να αποφευχθεί ο θόρυβος μέσω του αέρα.

   c. Εάν υπάρχει ηλεκτρικός θόρυβος στην τροφοδοσία της εσωτερικής μονάδας, πρέπει να τοποθετήσετε ένα φίλτρο θορύβου.

3 Μην εγκαθιστάτε το χειριστήριο σε χώρο όπου ανιχνεύεται παραγωγή, παροχή, παραμονή ή διαρροή εύφλεκτων αερίων.

4 Εγκαταστήστε το χειριστήριο σε χώρο όπου η απόσταση από το καλώδιο τροφοδοσίας είναι πάνω από 30cm όταν εγκαθίσταται το χειριστήριο στον τοίχο.

5 Εγκαταστήστε το άγκιστρο στήριξης (εξάρτημα) στον τοίχο με μια βίδα (εξάρτημα) και προσαρμόστε το χειριστήριο στο άγκιστρο στήριξης.

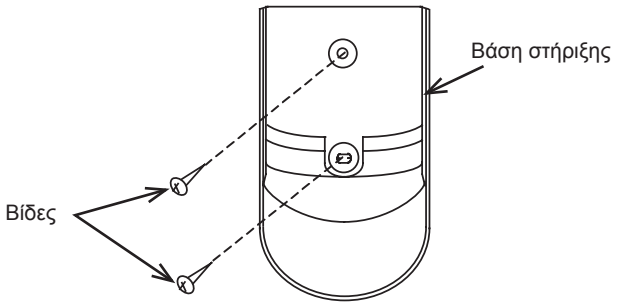

9 ΡΥΘΜΙΣΗ ΤΩΝ ΠΡΟΑΙΡΕΤΙΚΩΝ ΛΕΙΤΟΥΡΓΙΩΝ

◆ Διαδικασία ρύθμισης της προαιρετικής λειτουργίας

1 Πατήστε μαζί “Off Timer” και “Reset” για 3 δευτερόλεπτα.

2 Πατήστε “▽” για αλλαγή του στοιχείου σε αύξουσα σειρά.(Αριθ. 1 → 2 → 3 .... b)
Πατήστε “△” για αλλαγή του στοιχείου σε φθίνουσα σειρά. (Αριθ. 1 → b → A .... 2)

3 Πατήστε το διακόπτη “⏻ On” για να αναβοσβήσει το τελευταίο ψηφίο, και μετά αλλάξτε στο επόμενο περιεχόμενο της ρύθμισης πατώντας τους διακόπτες “△” “▽”.

4 Αλλάξτε στη ρύθμιση που θέλετε με το “△”“▽” και επιβεβαιώστε το περιεχόμενο της ρύθμισης με τον διακόπτη “⏻ On”.

5 Τέλος πατήστε το διακόπτη “○ Off” για να εξέλθετε από την προαιρετική λειτουργία ρύθμισης και να εκτελέσετε την επαναφορά.

Γίνεται αυτόματη λήξη της ρύθμισης προαιρετικής λειτουργίας και επαναφορά αν δεν πραγματοποιηθεί καμία λειτουργία για 60 δευτερόλεπτα μετά την απεικόνιση.

Μπορείτε να ρυθμίσετε το εύρος απεικόνισης του ασύρματου χειριστηρίου, ακολουθώντας τη λειτουργία για ρύθμιση της εσωτερικής μονάδας.

⚠ ΠΡΟΣΟΧΗ

Ορισμένες ρυθμίσεις ενδέχεται να μην λειτουργούν ακόμη και αν έχουν επιλεγεί και εμφανίζεται στο ασύρματο τηλεχειριστήριο, ανάλογα με το μοντέλο της εσωτερικής μονάδας.

Κουμπί “△”

Κουμπί “ ▽ ”

Ενεργοποίηση		Πατήστε “▽” ενώ αναβοσβήνει το τελευταίο ψηφίο Πατήστε “△” ενώ αναβοσβήνει το τελευταίο ψηφίο	
1	Κατάσταση λειτουργίας “AUTO”	10	δεν απεικονίζεται
		11	απεικονίζεται
2	Κατάσταση λειτουργίας “HEAT” (Θέρμανση)	20	δεν απεικονίζεται
		21	απεικονίζεται
3	Κατάσταση λειτουργίας “DRY” (Αφύγρανσης)	30	δεν απεικονίζεται
		31	απεικονίζεται
4	Ρυθμίσεις θερμοκρασίας (Δεν χρησιμοποιείται (**))	40	ºC
		41	ºF (Δεν χρησιμοποιείται (**))
5	Κλίμακα Κελσίου (Δεν χρησιμοποιείται (**))	50	1ºC
		51	0,5ºC (Δεν χρησιμοποιείται (**))
6	Θέσεις ταχύτητα ανεμιστήρα	60	θέση 3
		61	θέση 4
		62	θέση 6
7	Ταχύτητα ανεμιστήρα “AUTO” (*)	70	δεν απεικονίζεται
		71	απεικονίζεται
8, 9, A, b	Δεν χρησιμοποιείται		

ℹ ΣΗΜΕΙΩΣΗ

- *Τα επιλεγόμενα στοιχεία δεν ρυθμίζονται με την επαναφορά της ρύθμισης (εργοστασιακές Ρυθμίσεις). Οι ρυθμίσεις αυτές μπορούν να ανακληθούν για να επανεκκινήσετε το ασύρματο τηλεχειριστήριο.*
- *(*) ΣΗΜΑΝΤΙΚΟ: Προαιρετική λειτουργία 7 πρέπει να ορίσετε 0 (μη εμφάνισης) εξαιτίας αυτής της λειτουργίας δεν είναι διαθέσιμη.*
- *(**) Δεν πρέπει να χρησιμοποιούνται αυτές οι ρυθμίσεις, δεδομένου ότι δεν είναι συμβατά με τις ευρωπαϊκές εσωτερικές μονάδες.*
- *Προαιρετικές ρυθμίσεις επιλεγμένες λειτουργίες παραμένουν μετά την αντικατάσταση της μπαταρίας.*

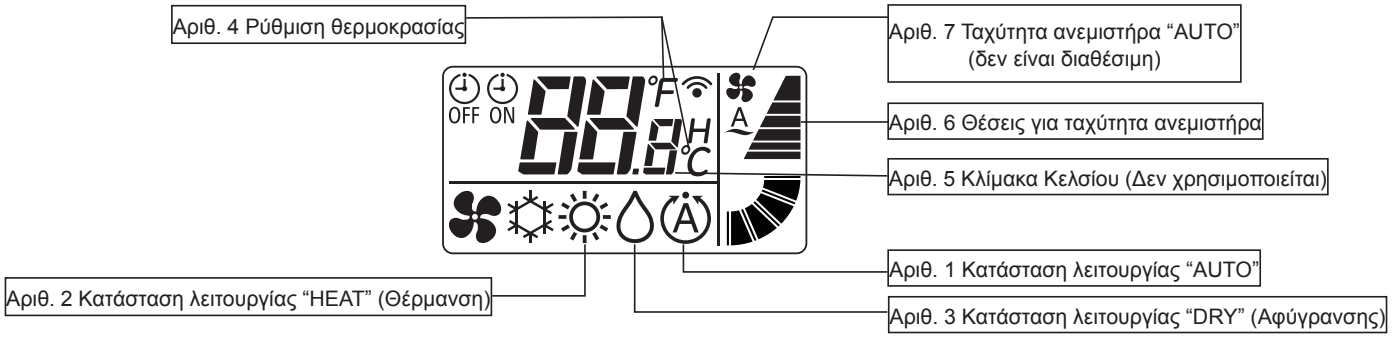

10 ΕΛΕΓΧΟΣ ΛΕΙΤΟΥΡΓΙΑΣ ΑΠΟ ΤΟ ΧΕΙΡΙΣΤΗΡΙΟ

ΠΡΟΣΟΧΗ

Ο έλεγχος λειτουργίας από το χειριστήριο δεν είναι εφικτός σε περίπτωση που χρησιμοποιείται μαζί ενσύρματο τηλεχειριστήριο. Σε περίπτωση που λειτουργούν ταυτόχρονα πολλαπλές μονάδες (σειρές SET-FREE και UTOPIA). Σ'αυτές τις περιπτώσεις, εκτελέστε τον έλεγχο λειτουργίας με τον ενσύρματο διακόπτη τηλεχειριστηρίου.

1 Εκτελέστε τον έλεγχο λειτουργίας μόλις ολοκληρωθεί η εργασία εγκατάστασης.

a. Ρυθμίστε τις μπαταρίες για το χειριστήριο.

b. Ενεργοποιήστε την τροφοδοσία όλων των εσωτερικών και εξωτερικών μονάδων.

c. Η "📶" λυχνία (κίτρινο) στο δέκτη της εσωτερικής μονάδας αναβοσβήνει (0,25 δευτερόλεπτα ενεργοποίηση ⟷ 0,25 δευτερόλεπτα απενεργοποίηση), και έπειτα απενεργοποιείται. Ενώ αναβοσβήνει η λυχνία, η μονάδα δεν θα λειτουργεί διότι εκτελείται η διαδικασία εκκίνησης.

2 Ορίστε την κατάσταση έλεγχος λειτουργίας πατώντας ταυτόχρονα το κουμπί "LOUVER" και "ON TIMER" για περισσότερο από 3 δευτερόλεπτα. Η οθόνη LCD εμφανίζεται όπως φαίνεται στην εικόνα παρακάτω.

3 Ορίστε την κατάσταση λειτουργίας πατώντας το κουμπί "MODE".

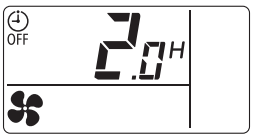

Η κατάσταση ελέγχου λειτουργίας έχει ανασταλεί

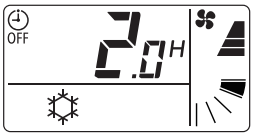

Η κατάσταση ελέγχου λειτουργίας λειτουργεί

4 Εκτελέστε τον έλεγχο λειτουργίας στρέφοντας τον πομπό προς το δέκτη της εσωτερικής μονάδας και πατήστε το κουμπί "⏻ On". Όταν η εσωτερική μονάδα λάβει τις εντολές, η "📶" λυχνία (κίτρινο) του δέκτη ανάβει στιγμιαία. Βεβαιωθείτε ότι οι εντολές λαμβάνονται καλά και ότι η επιλεγόμενη κατάσταση λειτουργίας 3) έχει οριστεί σωστά. Στη κατάσταση έλεγχος λειτουργία, ενεργοποιείται η κόκκινη λυχνία (ΛΕΙΤΟΥΡΓΙΑ) του δέκτη και αναβοσβήνει η πράσινη λυχνία (ΧΡΟΝΟΔΙΑΚΟΠΤΗΣ) (0,5 δευτερόλεπτα ενεργοποίηση ⟷ 0,5 δευτερόλεπτα απενεργοποίηση) (*2). Και μετά απενεργοποιήστε το χρονοδιακόπτης για 2 ώρες.

ΣΗΜΕΙΩΣΗ

- *Σε περίπτωση που δεν ενεργοποιείται η λυχνία (κίτρινο) "📶", οι έλεγχοι μπορεί να μην φθάνουν στο δέκτη. Στείλτε ξανά τις εντολές.*
- *(*2) Στην περίπτωση του μοντέλου RPK, η λυχνία "TIMER" ενεργοποιείται χωρίς να αναβοσβήνει.*

5 Ρυθμίστε τη γωνία των περσίδων ως εξής.

Βεβαιωθείτε ότι λαμβάνονται σωστά οι εντολές χρησιμοποιώντας τη λυχνία και το βομβητή του κιτ δέκτη. Χρησιμοποιήστε το ασύρματο τηλεχειριστήριο στρέφοντας τον πομπό προς το δέκτη.

ΠΡΟΣΟΧΗ

Οι περσίδες διαθέτουν μηχανισμό αυτόματης λειτουργίας κίνησης. Μην κινείτε τις περσίδες με το χέρι.

Οι περσίδες διαθέτουν μηχανισμό αυτόματης λειτουργίας κίνησης.

Μην κινείτε τις περσίδες με το χέρι.

a. Επιλέξτε την κατάσταση λειτουργίας του ανεμιστήρας πατώντας το κουμπί 'MODE'.

b. Ορίστε τη γωνία των περσίδων πατώντας το κουμπί 'LOUVER'. Η κατεύθυνση των περσίδων αλλάζει ως εξής. (Για λειτουργία θέρμανσης και ανεμιστήρα).

Ένδειξη οθόνης LCD

6 Διακόψτε τον έλεγχο λειτουργίας

a. Ο έλεγχος λειτουργία διακόπτεται αυτόματα μετά από 2 ώρες.

b. Ο έλεγχος λειτουργίας διακόπτεται πατώντας ○ το κουμπί "Off".

Μετά την ολοκλήρωση του ελέγχου λειτουργίας, ελέγξτε ότι έχουν απενεργοποιηθεί η κόκκινη λυχνία (ΛΕΙΤΟΥΡΓΙΑ) και η πράσινη λυχνία (ΧΡΟΝΟΔΙΑΚΟΠΤΗΣ).

11 ΤΑΥΤΟΧΡΟΝΗ ΛΕΙΤΟΥΡΓΙΑ ΠΟΛΛΑΠΛΩΝ ΕΣΩΤΕΡΙΚΩΝ ΜΟΝΑΔΩΝ

Οι πολλαπλές εσωτερικές μονάδες (Μεγ. 16 μονάδες) μπορούν να εκκινηθούν και να διακοπούν ταυτόχρονα από το χειριστήριο. Εκτελέστε αυτή τη λειτουργία μόνο σε περίπτωση που είναι εγκατεστημένες σε ένα δωμάτιο πολλές εσωτερικές μονάδες. Η λεπτομέρεια για τη μέθοδο ρύθμισης αναφέρεται στο εγχειρίδιο εγκατάστασης της εσωτερικής μονάδας.

ΠΡΟΣΟΧΗ

Μην εκτελείτε αυτή τη λειτουργία σε περίπτωση που οι πολλαπλές εσωτερικές μονάδες έχουν εγκατασταθεί χωριστά σε διαφορετικά δωμάτια. Μπορεί μερικές εσωτερικές μονάδες να μην έχουν αλλάξει.

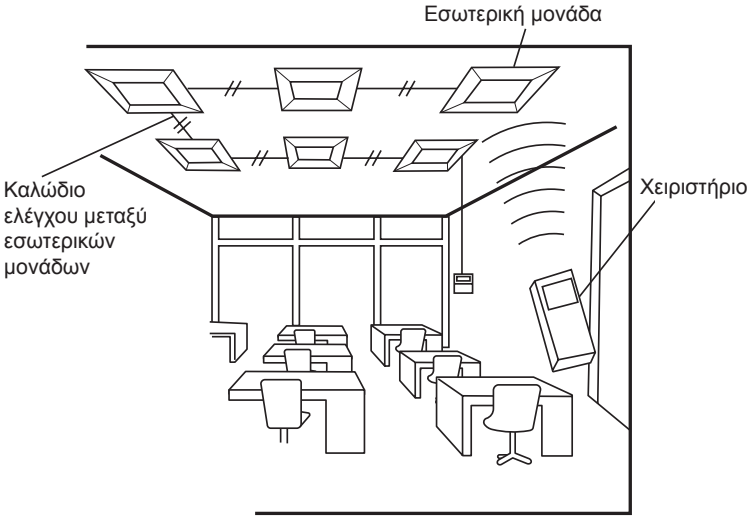

Παράδειγμα ελέγχου ταυτόχρονης λειτουργίας πολλαπλών μονάδων

12 ΣΥΝΤΗΡΗΣΗ

12.1 ΚΑΘΑΡΙΣΜΟΣ ΔΙΑΚΟΠΤΗΣ ΑΣΥΡΜΑΤΟΥ ΤΗΛΕΧΕΙΡΙΣΤΗΡΙΟΥ

- Καθαρίστε το με ένα μαλακό και στεγνό πανί.
- Μην χρησιμοποιείτε υγρό πανί για τον καθαρισμό. Μπορεί να προκληθεί βλάβη στο διακόπτη ασύρματου τηλεχειριστηρίου.
- Μην χρησιμοποιείτε βενζίνη, διαλυτικό ή απορρυπαντικό (επιφανειοδραστική ουσία). Αν χρησιμοποιηθεί, ο διακόπτης ασύρματου τηλεχειριστηρίου μπορεί να παραμορφωθεί ή να αλλάξει χρώμα.

12.2 ΑΝΤΙΚΑΤΑΣΤΑΣΗ ΜΠΑΤΑΡΙΩΝ

Υπό κανονική χρήση, η ζωή μπαταρίας πρέπει να διαρκεί περίπου 1 χρόνο (στην περίπτωση αλκαλικών μπαταριών).

Αντικαταστήστε τις μπαταρίες αν παρουσιαστεί το παρακάτω φαινόμενο:

Η απόσταση μετάδοσης μεταξύ του τηλεχειριστηρίου και του κιτ δέκτη μειώνεται για τη λειτουργία ή τη ρύθμιση της ταχύτητας ανεμιστήρα.

ΣΗΜΕΙΩΣΗ

- *Δώστε προσοχή στα παρακάτω για τη σωστή χρήση των μπαταριών. Διαφορετικά, μπορεί να εκχειλίσει υγρό ή να γίνει έκρηξη.*
  - *Πότε μην χρησιμοποιείτε μαζί παλιές με νέες μπαταρίες.*
  - *Πότε μην χρησιμοποιείτε μαζί διαφορετικού τύπου μπαταρίες (για παράδειγμα μπαταρίες μαγγανίου με αλκαλικές).*
  - *Αν ο διακόπτης ασύρματου τηλεχειριστηρίου δεν χρησιμοποιείται για μεγάλο χρονικό διάστημα (πάνω από 2 ή 3 μήνες), βγάλτε τις μπαταρίες.*
- *Οι μπαταρίες που υπάρχουν είναι για επαλήθευση. Έτσι, η διάρκεια ζωής της μπαταρίας μπορεί να είναι μικρότερη.*
- *Όταν αντικαταστήσετε τις μπαταρίες, περιμένετε πάνω από 5 δευτερόλεπτα για να τοποθετήσετε τις νέες.*

HITACHI

00000

© 2016 Johnson Controls-Hitachi Air Conditioning Technology (Hong Kong) Ltd.

PMML0414A rev.2- 11/2016 - P5416676

Printed in China