HITACHI

БЕСПРОВОДНОЙ ПУЛЬТ УПРАВЛЕНИЯ
PC-AWR

Компания HITACHI вправе вносить изменения в данную инструкцию без предварительного уведомления с тем, чтобы донести сведения о новейших разработках до своих клиентов.
Компания Hitachi прикладывает все возможные усилия для подготовки точной и актуальной документации. Тем не менее, в документации могут присутствовать типографские ошибки, за которые компания Hitachi ответственности не несет.

ОСТОРОЖНО

Утилизация данного оборудования, а также установленного в нем аккумулятора, выработавших свой ресурс, должна производиться отдельно от утилизации бытовых отходов. Их утилизация должна производиться в соответствии с требованиями действующего местного или национального законодательства в области охраны окружающей среды с тем, чтобы возможно было переработать их на очистных сооружениях для повторного использования и восстановления.

Если под символом есть химический знак, это означает, что в аккумуляторе содержатся тяжелые металлы с превышением определенной концентрации. Возможные химические знаки:

- Pb: свинец (>0,004%)
- Hg: ртуть (>0,0005%)
- Cd: кадмий (>0,002%)

ОПАСНО – опасности или небезопасные методы работы, которые МОГУТ привести к тяжелым травмам или смерти.

ОСТОРОЖНО – угрозы или небезопасные методы работы, которые МОГУТ привести к легким травмам, повреждению изделия или имущества.

ПРИМЕЧАНИЕ – сообщение, следующее за этим знаком, содержит полезную информацию (указания) или требует более подробных разъяснений.

СОДЕРЖАНИЕ

1 ТЕХНИКА БЕЗОПАСНОСТИ
2 ПЕРЕД НАЧАЛОМ РАБОТЫ И ЭКСПЛУАТАЦИИ
3 УСТАНОВКА АККУМУЛЯТОРОВ
4 НАИМЕНОВАНИЕ КОМПОНЕНТОВ
5 ПЕРЕДАЧА КОМАНД С ПУЛЬТА УПРАВЛЕНИЯ
6 ИДЕНТИФИКАЦИЯ ВНУТРЕННИХ БЛОКОВ ПРИ ПАРАЛЛЕЛЬНОЙ ЭКСПЛУАТАЦИИ
7 ЭКСПЛУАТАЦИЯ
8 МОНТАЖ НА СТЕНЕ ИЛИ ОПОРЕ
9 НАСТРОЙКА ДОПОЛНИТЕЛЬНЫХ ФУНКЦИЙ
10 ПРОБНЫЙ ЗАПУСК С ПОМОЩЬЮ ПУЛЬТА УПРАВЛЕНИЯ
11 ОДНОВРЕМЕННОЕ УПРАВЛЕНИЕ НЕСКОЛЬКИМИ ВНУТРЕННИМИ БЛОКАМИ
12 ТЕХНИЧЕСКОЕ ОБСЛУЖИВАНИЕ

1 ТЕХНИКА БЕЗОПАСНОСТИ

Компания HITACHI не может предусмотреть меры защиты от всех возможных рисков.

ОПАСНО

- ***Запрещается проливать на пульт ДУ жидкость. В пульте установлены электрокомпоненты. Их намокание может стать причиной поражения электрическим током.***
- ***ЗАПРЕЩАЕТСЯ выполнять монтажные и электромонтажные работы собственными силами. Обратитесь к местному дистрибьютору HITACHI или в дилерскую организацию для вызова специалистов.***

ОСТОРОЖНО

- *Запрещается монтировать внутренние и наружные блоки, пульты управления и кабели:*
  - *При наличии в месте установки масляных паров или взвесей.*
  - *При наличии поблизости места установки горячих сернистых источников.*
  - *При обнаружении образования, протекания, наличия или утечки воспламеняемых газов.*
  - *В прибрежных морских районах (в условиях соленого воздуха).*
  - *При наличии в воздухе места установки паров кислот или щелочей.*
- *Не рекомендуется монтировать внутренний и наружный блоки, пульты управления и кабели на расстоянии ближе 3 м до источников сильного электромагнитного излучения, например медицинского оборудования. Если пульт ДУ все же необходимо установить поблизости от источника электромагнитного излучения, следует монтировать его в стальной короб, а кабель проложить в металлическом кабелепроводе.*
- *Если источник питания внутреннего блока генерирует помехи, необходимо установить в цепь сетевой фильтр.*
- *Для подключения проводного пульта дистанционного управления к внутреннего блоку следует использовать кабели с требуемыми характеристиками. Использование неподходящих кабелей может привести к пожару или поражению электрическим током.*

ПРИМЕЧАНИЕ:

- *Специалисты, выполняющие работы по монтажу и наладке системы, должны иметь все необходимые допуски. Допуски должны соответствовать местным нормам или международным стандартам: стандарту ISO5149 Международной организации по стандартизации, стандарту EN378 для Европейского Союза или стандарту KHKS0010 для Японии.*
- *Электромонтажные работы должны выполняться в соответствии с требованиями инструкции по монтажу. Перед тем, как снять сервисную панель внутреннего блока для проведения электромонтажных работ или проверок, необходимо разомкнуть вводный выключатель. Если снять сервисную панель при замкнутом вводном выключателе, существует риск поражения электрическим током.*
- *При необходимости следует разместить поблизости от оборудования предупреждающие и предписывающие знаки на родном для эксплуатирующего персонала языке. В противном случае клиент должен обеспечить наличие всех предостерегающих, предупреждающих и рабочих знаков на родном языке ответственного персонала.*
- *Настоящее руководство следует рассматривать как неотъемлемую часть оборудования для кондиционирования воздуха, и оно должно оставаться с оборудованием для кондиционирования воздуха.*
- *Эксплуатация данного оборудования должна осуществляться только взрослыми компетентными людьми, получившими техническую информацию или инструкции по надлежащему и безопасному обращению с данным оборудованием.*
- *Необходимо следить за детьми, чтобы они не играли с прибором.*
- *Важное замечание: перед началом использования пульта ДУ необходимо тщательно ознакомиться с данной инструкцией.*

При возникновении вопросов следует связаться с местным дистрибьютором или дилером HITACHI.

2 ПЕРЕД НАЧАЛОМ РАБОТЫ И ЭКСПЛУАТАЦИИ

В комплект поставки входят следующие элементы. Проверьте комплектность поставки.

Наименование	Кол-во	Примечание
Беспроводной пульт дистанционного управления (пульт управления)	1	Управление работой
Держатель	1	Хранение пульта
Батарейка (AAA/1,5 В, сухой элемент)	2	Питание пульта
Винт	2	Фиксация держателя на стене
Инструкция по монтажу и эксплуатации	1	

3 УСТАНОВКА БАТАРЕЕК

Установите батарейки (AAA/1,5 Вх2) пульта следующим образом.

1. Чтобы снять крышку батарейного отсека, нажмите на нее, как показано на рисунке ниже, и сдвиньте в обозначенном стрелкой направлении.
2. Установите батарейки. (Устанавливайте батарейки в соответствии с символами полюсов + и - в отсеке.)

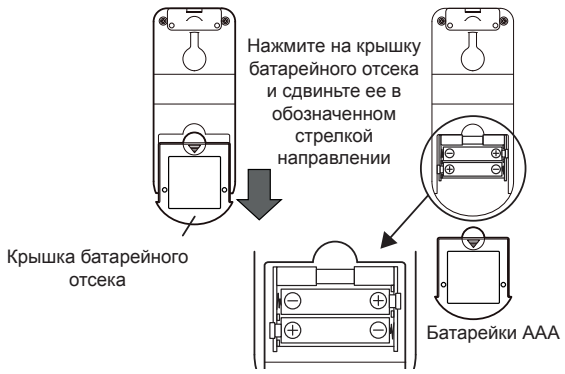

ОСТОРОЖНО

До завершения подготовки к Пробному запуску не нажимайте на кнопки ⏻ On («Вкл.») и On Timer («Таймер вкл.»).

4 НАИМЕНОВАНИЕ КОМПОНЕНТОВ

- Пульт управления используется для передачи внутреннему блоку команд по режиму работы, настройкам таймера и т.д. Чтобы отправить внутреннему блоку команду (инфракрасный сигнал), направьте пульт управления на ресивер внутреннего блока и нажмите на кнопку соответствующего действия.
- Сигнал передается на расстояние не более 6 метров. (Сигнал может передаваться на более короткое расстояние, если пульт управления расположен неперпендикулярно к ресиверу, если в помещении используются электронные осветительные приборы, т.д.)
- Используйте комплект ресивера и внутренний блок, которые поддерживаются данным пультом управления.

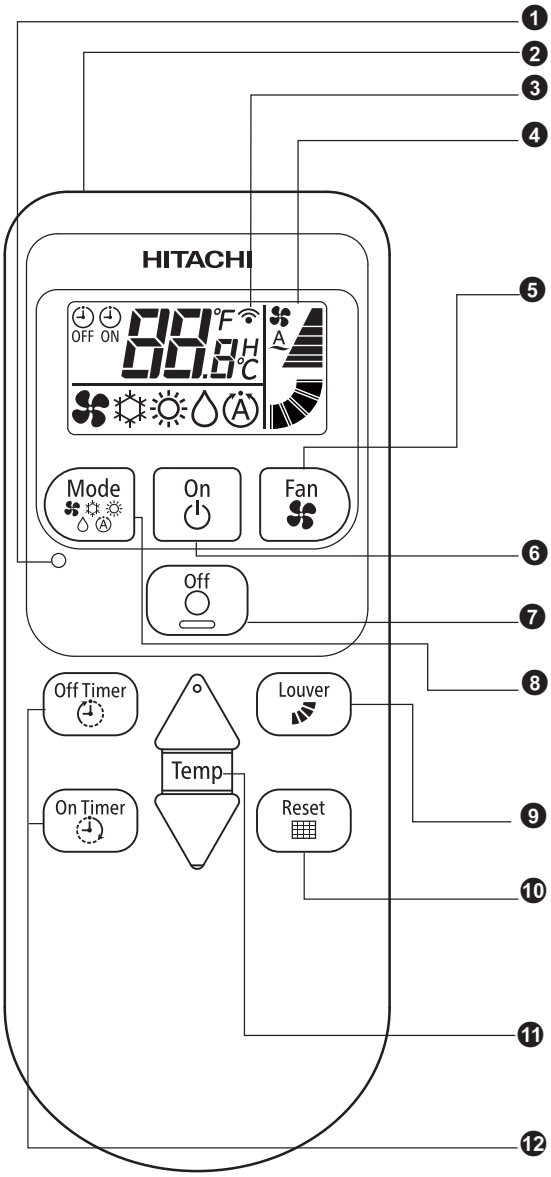

❶ Кнопка Reset («Сброс»)

❷ Передатчик

При отправке команд направляйте передатчик на ресивер внутреннего блока. При отправке команд на жидкокристаллическом дисплее начинает мигать индикатор передачи.

❸ Индикатор передачи: Включается при передаче команд с помощью инфракрасных лучей.

❹ Жидкокристаллический дисплей

Отображение установленной температуры, работы таймера, положения воздухораспределительных жалюзи, режим работы, режим подачи воздуха, т.д. Схема дисплея слева представлена исключительно в ознакомительных целях. При эксплуатации показания на дисплее изменятся.

❺ Кнопка Fan (переключатель скорости вентилятора)

С помощью этой кнопки можно выбрать скорость вентилятора. Многократное нажатие кнопки позволяет установить следующую скорость вентилятора соответственно: LOW («НИЗКАЯ»), MED («СРЕДНЯЯ»), HIGH («ВЫСОКАЯ») и HIGH2 («ВЫСОКАЯ2») (Скорость AUTO («АВТО») отсутствует).

❻ Кнопка On («Вкл»)

Чтобы начать работу блока, нажмите эту кнопку.

Кнопка ❼ Off («Выкл»)

Чтобы завершить работу блока, нажмите эту кнопку.

❽ Кнопка Mode (переключатель режима работы)

Многократное нажатие этой кнопки позволяет установить следующие режимы работы соответственно: FAN («ВЕНТИЛЯТОР»), COOL («ОХЛАЖДЕНИЕ»), HEAT («НАГРЕВ»), AUTO («АВТО»). В зависимости от настроек выбора можно настроить ВКЛЮЧЕНИЕ/ВЫКЛЮЧЕНИЕ отображения режимов AUTO («АВТО»), HEAT («ОБОГРЕВ») и DRY («СУШКА»).

❾ Кнопка Louver (переключатель угла жалюзи)

Эта кнопка позволяет установить угол воздушного потока и автоматический режим жалюзи. При нажатии кнопки угол меняется следующим образом. (В режимах работы COOL («ОХЛАЖДЕНИЕ»), HEAT («НАГРЕВ») или AUTO («АВТО») возможны уровни 1-5 и Auto Swing (автоматическое изменение направления воздушного потока)).

❿ Кнопка Reset (кнопка сброса сигнала очистки фильтра)

Эта кнопка позволяет выключить световой индикатор на внутреннем блоке, который загорается при необходимости очистить фильтр. С помощью этой кнопки также можно временно выключить звуковой сигнал.

⓫ Переключатель Temp (переключатель температуры)

С помощью этого переключателя можно отрегулировать установленную температуру.

При одном нажатии ▲ температура увеличится на 1ºC, 1ºF.

При одном нажатии ▲ температура уменьшится на 1ºC, 1ºF.

⓬ Переключатели таймера

Этот переключатель позволяет установить таймер.

Интервал таймера можно изменять кнопками On timer («Таймер вкл.») или Off timer («Таймер выкл.»). Таймер может быть установлен на интервал 0,5-23 часа. При интервале 0,5-9,5 ч шаг установки таймера составляет 30 минут, при интервале 10-23 ч – 1 ч.

ПРИМЕЧАНИЕ

Если использование беспроводного пульта управления не поддерживается центральным пультом управления, данная функция отключается, несмотря на настройку внутреннего блока с помощью беспроводного пульта управления и срабатывание звукового сигнала.

5 ПЕРЕДАЧА КОМАНД С ПУЛЬТА УПРАВЛЕНИЯ

Чтобы передать рабочую команду, направьте передатчик пульта управления на ресивер внутреннего блока и нажмите кнопку соответствующего действия.

1 При передаче команды на жидкокристаллическом дисплее пульта управления один раз моргнет индикатор ⦻.

2 При получении внутренним блоком команды на ресивере внутреннего блока на короткий срок загорится световой индикатор (желтый).

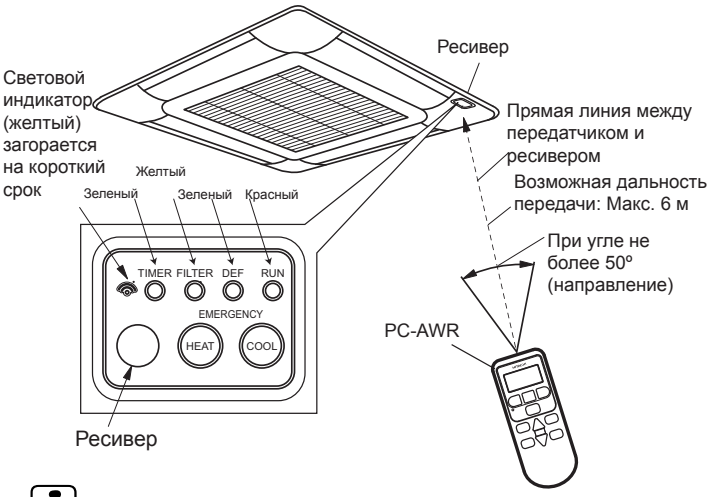

⚠ ОСТОРОЖНО

- *Если несмотря на то, что команды были переданы, световой индикатор (желтый) не загорается, это значит, что команды не были получены внутренним блоком. В этом случае повторите передачу команд.*
- *Передатчик пульта управления должен быть направлен прямо на ресивер, допустимый угол отклонения не должен превышать 50º. При отклонения более чем на 50º расстояние передачи сокращается в два раза, также оно уменьшается, если в помещении используются электронные осветительные приборы.*

Отображение сигналов на ЖК- дисплее (жидкокристаллическом дисплее)

При определенных углах изображение на ЖК-дисплее может быть плохо видно.

Угол обзора варьируется от оптимального значения 60º до 30º, как показано на схеме справа.

При угле обзора менее 30º изображение на дисплее становится немного тусклым и практически неразборчивым. Это особенность дисплея, которая не является неисправностью.

ℹ ПРИМЕЧАНИЕ:

На рисунке выше представлен кассетный внутренний блок с 4 направлениями воздушного потока. В случае других моделей рисунки могут частично отличаться.

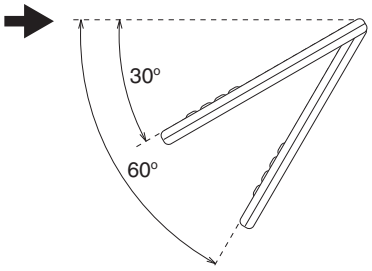

6 ИДЕНТИФИКАЦИЯ ВНУТРЕННИХ БЛОКОВ ПРИ ПАРАЛЛЕЛЬНОЙ ЭКСПЛУАТАЦИИ

Данная функция используется при параллельной эксплуатации нескольких ресиверов или внутренних блоков для предотвращения возникновения неисправности в результате получения некорректных сигналов от беспроводных пультов управления, используемых в других зонах.

Связь возможна исключительно между парными устройствами, предусматриваются 2 пары (A, B).

Например, ресивер A может получать сигналы, передаваемые только беспроводным пультом управления A. Он не может получать сигналы, передаваемые беспроводным пультом управления B.

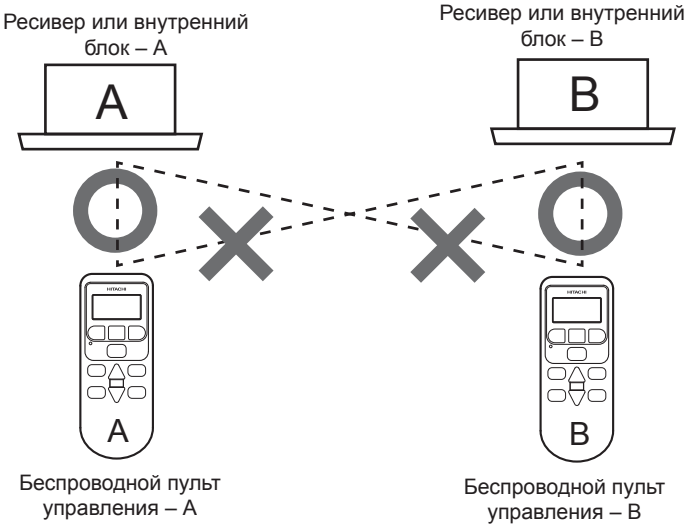

1 Нажмите кнопки On Timer («Таймер вкл.») и Reset («Сброс») и удерживайте их в течение 3 секунд.

2 На дисплее отобразится текущее значение, установленное для этой функции (A, B).

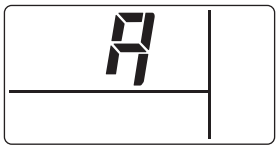

Режим A (A)

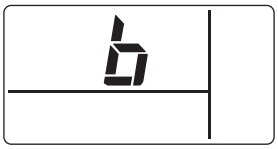

Режим B (b)

3 Нажмите ▽, чтобы изменить установленное значение на следующее в порядке возрастания. (A → B)
Нажмите △, чтобы изменить установленное значение на следующее в порядке убывания. (A ← B)

ПРИМЕЧАНИЕ:

Значение запоминается при каждом нажатии кнопки ⏻ On («Вкл.»).

4 Для выхода и сброса нажмите кнопку ○ Off («Выкл.»).

ПРИМЕЧАНИЕ:

В случае отсутствия каких-либо действий в течение 30 секунд после отображения значений функции на дисплее произойдет ее автоматическое закрытие и сброс.

7 РАБОТА С ПУЛЬТОМ УПРАВЛЕНИЯ

При работе с пультом управления направьте передатчик на ресивер внутреннего блока и нажмите кнопку необходимого действия в соответствии с *“5 ПЕРЕДАЧА КОМАНД С ПУЛЬТА УПРАВЛЕНИЯ”*..

ОСТОРОЖНО

- *При параллельной установке двух внутренних блоков, команды, передаваемые пультом управления, могут быть получены обоими внутренними блоками. Функция идентификации каждого внутреннего блока недоступна.*
- *В случае, если идентификация внутренних блоков при параллельной эксплуатации необходима, требуется настройка данной функции.*

8 МОНТАЖ НА СТЕНЕ ИЛИ ОПОРЕ

ОСТОРОЖНО

При передаче команд пультом управления, закрепленным на стене, в зависимости от места установки ресивер внутреннего блока может не получить данные команды.

1 Место установки пульта управления должно выбираться с учетом удобства его использования и пожеланий заказчика. Не рекомендуется устанавливать пульт управления:
- в зоне досягаемости детей
- под струей воздуха из кондиционера
- при наличии в месте установки масляных паров или масла в капельно-жидком состоянии
- в местах с повышенной влажностью

2 При установке пульта управления в местах нахождения медицинского оборудования, излучающего электромагнитные волны, обратите внимание на следующее.

a. Устанавливайте пульт управления так, чтобы избежать непосредственного излучения электромагнитных волн на блок управления внутреннего блока и пульт управления.

b. Во избежание возникновения шумовых помех устанавливайте пульт управления на расстоянии более 3 метров от оборудования, излучающего электромагнитные волны, радиоприемников, т.д.

c. Если источник питания внутреннего блока генерирует помехи, необходимо установить в цепь сетевого фильтр.

3 Не устанавливайте пульт управления в местах образования, протекания, наличия или утечки воспламеняющегося газа.

4 При настенном монтаже пульта управления устанавливайте его на расстоянии более 30 см от кабеля питания.

5 С помощью винта (дополнительная принадлежность) установите держатель (дополнительная принадлежность) на стене и закрепите в нем пульт управления.

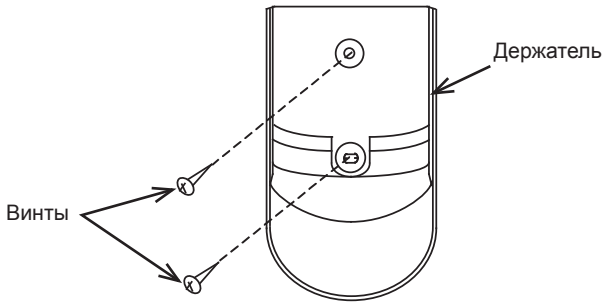

9 НАСТРОЙКА ДОПОЛНИТЕЛЬНЫХ ФУНКЦИЙ

◆ Настройка дополнительных функций

1 Нажмите кнопки Off Timer («Таймер выкл.») и Reset («Сброс») и удерживайте их в течение 3 секунд.
2 Нажмите ▽, чтобы перейти к следующему значению в порядке возрастания. (№ 1 → 2 → 3 .... b)
Нажмите △, чтобы перейти к следующему значению в порядке убывания. (№ 1 → b → A .... 2)
3 При нажатии ⏻ On («Вкл.») загорится последнее значение, после чего с помощью кнопок △ и ▽ вы можете перейти к следующим значениям.
4 С помощью △ и ▽ перейдите к необходимому параметру и подтвердите его значение, нажав на кнопку ⏻ On («Вкл.»).
5 Чтобы выйти из настройки дополнительной функции и выполнить перезагрузку, нажмите ○ Off («Выкл.»).

При отсутствии каких-либо действий в течение 60 секунд после отображения на дисплее параметров функции произойдет автоматический выход из настройки дополнительных функций и сброс.

В зависимости от настроек внутреннего блока можно настроить диапазон отображения на дисплее беспроводного пульта управления.

⚠ ОСТОРОЖНО

В зависимости от модели внутреннего блока некоторые настройки могут быть нерабочими, даже если они были выбраны и отображены на дисплее беспроводного пульта дистанционного управления.

Переключение		Нажмите ▽, пока мигает последнее значение → / Нажмите △, пока мигает последнее значение ←	
1	Режим работы AUTO («АВТО»)	10	Не отображается
		11	Отображается
2	Режим работы HEAT («ОБОГРЕВ»)	20	Не отображается
		21	Отображается
3	Режим работы DRY («СУШКА»)	30	Не отображается
		31	Отображается
4	Настройка температуры (Не используется (**))	40	°C
		41	°F (Не используется (**))
5	Шкала Цельсия (Не используется (**))	50	1°C
		51	0,5°C (Не используется (**))
6	Уровни скорости вентилятора	60	3 уровень
		61	Уровень 4
		62	6 уровень
7	Скорость вентилятора AUTO («АВТО») (*)	70	Не отображается
		71	Отображается (не используется)
8, 9, A, b	Не используется		

ℹ ПРИМЕЧАНИЕ:

- *Выбранные параметры устанавливается при восстановлении настроек (заводских настроек). Данные настройки могут восстановлены при сбросе настроек беспроводного пульта дистанционного управления.*
- *(*) ВАЖНО: Для дополнительной функции 7 необходимо установить значение 0 (Не отображается), так как данная функция недоступна.*
- *(**) Использование данных параметров недопустимо, так как они не совместимы с внутренними блоками для стран Европы.*
- *После замены батареек выбранные настройки дополнительных функций сохраняются.*

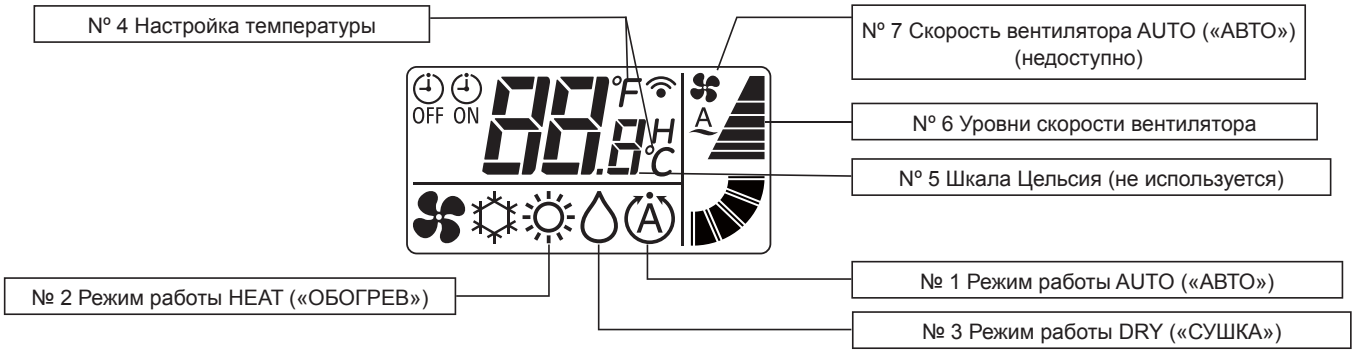

10 ПРОБНЫЙ ЗАПУСК С ПОМОЩЬЮ ПУЛЬТА УПРАВЛЕНИЯ

⚠ ОСТОРОЖНО

Пробный запуск с помощью пульта управления не может быть произведен при одновременном использовании проводного пульта дистанционного управления; при одновременной эксплуатации нескольких блоков (серии SET-FREE и UTOPIA). В этих случаях произведите пробный запуск с помощью проводного пульта дистанционного управления.

1 После завершения монтажных работ выполните пробный запуск.

a. Установите батарейки для пульта управления.

b. Включите питание внутреннего и наружного блоков.

c. Световой индикатор (желтый) на ресивере внутреннего блока начнет мигать (0,25 секунды включен ⟷ 0,25 секунды выключен) и затем погаснет. До тех пор, пока световой индикатор не перестанет мигать, блок не начнет работать, так как в это время происходит инициализация.

2 Одновременно нажав кнопки LOUVER («ЖАЛЮЗИ») и ON TIMER («ТАЙМЕР ВКЛ.») и удерживая их в течение не менее 3 секунд, установите режим пробного запуска. ЖК-дисплей должен выглядеть так, как показано на рисунке ниже.

3 С помощью кнопки MODE («РЕЖИМ») установите режим работы.

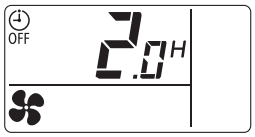

Пробный запуск приостановлен

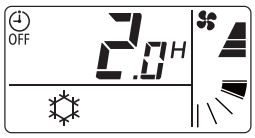

Пробный запуск продолжается

4 Проведите пробную запуск, направив пульт управления на ресивер внутреннего блока, и нажмите на кнопку On («Вкл.»). После получения команд внутренним блоком на короткий срок включится световой индикатор (желтый) ресивера. Убедитесь в надлежащем получении команд и верной установке выбранного режима 3).
В режиме пробного запуска красный световой индикатор ресивера (RUN («ПУСК»)) будет гореть, а зеленый световой индикатор (TIMER («ТАЙМЕР»)) – мигать (0,5 секунды включен ⟷ 0,5 секунды выключен) (*2). Затем установите таймер на 2 часа.

ПРИМЕЧАНИЕ:

- *В случае, если световой индикатор (желтый) не включается, возможно, ресивер не получил команду. Отправьте команду еще раз.*
- *(*2) В модели RPK световой индикатор TIMER («ТАЙМЕР») зажигается, не мигая.*

5 Отрегулируйте угол воздухораспределительных жалюзи следующим образом.

Убедитесь в корректной работе светового индикатора и звукового устройства комплекта ресивера, которая свидетельствует о надлежащем получении команд. При использовании беспроводного пульта дистанционного управления направляйте передатчик на ресивер.

⚠ ОСТОРОЖНО

Воздухораспределительных жалюзи оснащены механизмом для автоматического изменения направления воздушного потока. Не меняйте положение жалюзи вручную.

a. С помощью кнопки MODE («РЕЖИМ») выберите режим FAN («ВЕНТИЛЯТОР»).

b. С помощью кнопки LOUVER («ЖАЛЮЗИ») установите угол жалюзи.. Направление планок жалюзи меняется следующим образом. (Для работы в режиме «Обогрев» и «Вентилятор»).

Индикаторы на ЖК-дисплее

6 Остановка пробного запуска.

a. Пробный запуск будет остановлен автоматически через 2 часа.

b. Пробный запуск можно остановить с помощью кнопки Off («Выкл.»).

После завершения пробного запуска убедитесь, что красный световой индикатор (RUN («ПУСК)) и зеленый световой индикатор (TIMER («ТАЙМЕР»)) выключены.

11 ОДНОВРЕМЕННОЕ УПРАВЛЕНИЕ НЕСКОЛЬКИМИ ВНУТРЕННИМИ БЛОКАМИ

С помощью одного пульта управления можно запустить и остановить работу одновременно несколько внутренних блоков (макс. 16). Это возможно только в том случае, если в одном помещении установлено несколько внутренних блоков. Подробная информация о настройке представлена в руководстве по монтажу внутреннего блока.

ОСТОРОЖНО

Не используйте данную функцию в том случае, если внутренние блоки установлены в разных помещениях. В противном случае получение команд некоторыми внутренними блоками может не состояться.

Пример управления параллельной эксплуатацией несколькими блоками

12 ТЕХНИЧЕСКОЕ ОБСЛУЖИВАНИЕ

12.1 ОЧИСТКА БЕСПРОВОДНОГО ПУЛЬТА ДИСТАНЦИОННОГО УПРАВЛЕНИЯ

- Протирайте его мягкой сухой тканью.
- Не используйте для очистки влажную ткань. В противном случае это может вызвать неисправность беспроводного пульта дистанционного управления.
- Не используйте бензин, растворитель или моющее средство (ПАВ). Их использование может привести к деформации беспроводного пульта дистанционного управления или изменению им цвета.

12.2 ЗАМЕНА БАТАРЕЕК.

В условиях обычной эксплуатации срок службы батареек (щелочные батарейки) составляет приблизительно 1 год.

Замените батарейки в случае

сокращения дальности передачи сигнала между пультом дистанционного управления и комплектом ресивера во время эксплуатации или настройки скорости вентилятора.

ПРИМЕЧАНИЕ:

- *Для надлежащего использования батареек обратите внимание на следующие требования. В противном случае может возникнуть утечка жидкости или взрыв.*
  - *Запрещается использовать вместе новые и бывшие в употреблении батарейки.*
  - *Запрещается использовать вместе батарейки разных типов (например, марганцевые и щелочные батарейки).*
  - *Если беспроводной пульт дистанционного управления не используется в течение продолжительного времени (более 2-3 месяцев), выньте из него батарейки.*
- *Батарейки, входящие в комплект, предназначены для проверки. В связи с этим их срок службы может быть короче.*
- *Повторная замена новых батареек возможна только спустя 5 секунд после их установки.*