HITACHI

INSTALLATION & OPERATION MANUAL

INDOOR UNITS SYSTEM FREE

4-way cassette

MODELS

RCIM-(0.4-2.5)FSRE

EN INSTALLATION AND OPERATION MANUAL
ES MANUAL DE INSTALACIÓN Y FUNCIONAMIENTO
DE INSTALLATIONS- UND BETRIEBSHANDBUCH
FR MANUEL D'INSTALLATION ET DE FONCTIONNEMENT
IT MANUALE D'INSTALLAZIONE E D'USOI
PT MANUAL DE INSTALAÇÃO E DE FUNCIONAMENTO
DA INSTALLATIONS- OG BETJENINGSVEJLEDNING
NL INSTALLATIE- EN BEDIENINGSHANDLEIDING
SV INSTALLATION- OCH DRIFTHANDBOK
EL ΕΓΧΕΙΡΙΔΙΟ ΕΓΚΑΤΑΣΤΑΣΗΣ ΚΑΙ ΛΕΙΤΟΥΡΓΙΑΣ
BG РЪКОВОДСТВО ЗА ИНСТАЛИРАНЕ И ЕКСПЛОАТАЦИЯ
CS NÁVOD K MONTÁŽI A OBSLUZE
ET PAIGALDUS- JA KASUTUSJUHEND
HU TELEPÍTÉSI ÉS ÜZEMELTETÉSI ÚTMUTATÓ
LV UZSTĀDĪŠANAS UN EKSPLUATĀCIJAS ROKASGRĀMATA
LT MONTAVIMO IR NAUDOJIMO VADOVĄ
PL INSTRUKCJA MONTAŻU I OBSŁUGI
RO MANUAL DE INSTALARE SI OPERARE
RU ИНСТРУКЦИЯ ПО МОНТАЖУ И ЭКСПЛУАТАЦИИ

Cooling & Heating

air

PMML0550 rev.0 - 12/2020

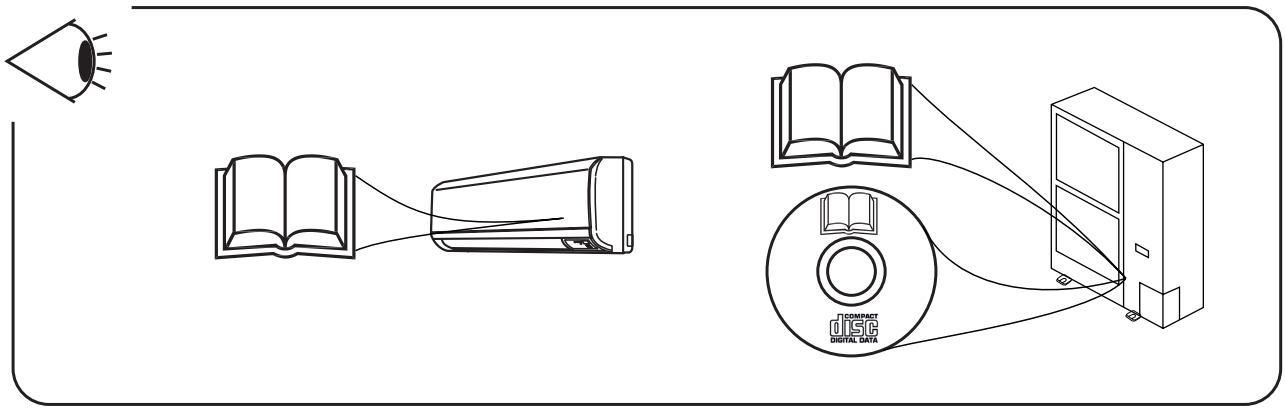

English

Specifications in this manual are subject to change without notice in order that Hitachi may bring the latest innovations to their customers.Whilst every effort is made to ensure that all specifications are correct, printing errors are beyond Hitachi's control; Hitachi cannot be held responsible for these errors.

Español

Las especificaciones de este manual están sujetas a cambios sin previo aviso a fin de que Hitachi pueda ofrecer las últimas innovaciones a sus clientes.
A pesar de que se hacen todos los esfuerzos posibles para asegurarse de que las especificaciones sean correctas, los errores de impresión están fuera del control de Hitachi, a quien no se hará responsable de ellos.

Deutsch

Bei den technischen Angaben in diesem Handbuch sind Änderungen vorbehalten, damit Hitachi seinen Kunden die jeweils neuesten Innovationen präsentieren kann.
Sämtliche Anstrengungen wurden unternommen, um sicherzustellen, dass alle technischen Informationen ohne Fehler veröffentlicht worden sind. Für Druckfehler kann Hitachi jedoch keine Verantwortung übernehmen, da sie außerhalb ihrer Kontrolle liegen.

Français

Les caractéristiques publiées dans ce manuel peuvent être modifiées sans préavis, Hitachi souhaitant pouvoir toujours offrir à ses clients les dernières innovations.
Bien que tous les efforts sont faits pour assurer l'exactitude des caractéristiques, les erreurs d'impression sont hors du contrôle de Hitachi qui ne pourrait en être tenu responsable.

Italiano

Le specifiche di questo manuale sono soggette a modifica senza preavviso affinché Hitachi possa offrire ai propri clienti le ultime novità.
Sebbene sia stata posta la massima cura nel garantire la correttezza dei dati, Hitachi non è responsabile per eventuali errori di stampa che esulano dal proprio controllo.

Português

As especificações apresentadas neste manual estão sujeitas a alterações sem aviso prévio, de modo a que a Hitachi possa oferecer aos seus clientes, da forma mais expedita possível, as inovações mais recentes. Apesar de serem feitos todos os esforços para assegurar que todas as especificações apresentadas são correctas, quaisquer erros de impressão estão fora do controlo da Hitachi, que não pode ser responsabilizada por estes erros eventuais.

Dansk

Specifikationerne i denne vejledning kan ændres uden varsel, for at Hitachi kan bringe de nyeste innovationer ud til kunderne. På trods af alle anstrengelser for at sikre at alle specifikationerne er korrekte, har Hitachi ikke kontrol over trykfejl, og Hitachi kan ikke holdes ansvarlig herfor.

Nederlands

De specificaties in deze handleiding kunnen worden gewijzigd zonder verdere kennisgeving zodat Hitachi zijn klanten kan voorzien van de nieuwste innovaties.
Iedere poging wordt ondernomen om te zorgen dat alle specificaties juist zijn. Voorkomende drukfouten kunnen echter niet door Hitachi worden gecontroleerd, waardoor Hitachi niet aansprakelijk kan worden gesteld voor deze fouten.

Svenska

Specifikationerna i den här handboken kan ändras utan föregående meddelande för att Hitachi ska kunna leverera de senaste innovationerna till kunderna.
Vi på Hitachi gör allt vi kan för att se till att alla specifikationer stämmer, men vi har ingen kontroll över tryckfel och kan därför inte hållas ansvariga för den typen av fel.

Ελλhnika

Οι προδιαγραφές του εγχειριδίου μπορούν να αλλάξουν χωρίς προειδοποίηση, προκειμένου η Hitachi να παρέχει τις τελευταίες καινοτομίες στους πελάτες της.
Αν και έχει γίνει κάθε προσπάθεια προκειμένου να εξασφαλιστεί ότι οι προδιαγραφές είναι σωστές, η Hitachi δεν μπορεί να ελέγξει τα τυπογραφικά λάθη και, ως εκ τούτου, δεν φέρει καμία ευθύνη για αυτά τα λάθη.

Български

Спецификациите в това ръководство подлежат на изменения без известяване, така че Hitachi да може да предоставя на своите клиенти последните иновации.
Полагат се всички усилия, за да се гарантира, че всички спецификации са коректни, но печатните грешки са извън обсега на контрола на Hitachi и Hitachi не може да носи отговорност за тези грешки.

Čeština

Aby společnost Hitachi mohla svým zákazníkům poskytovat nejnovější inovace, specifikace uvedené v této příručce podléhají změnám bez předchozího upozornění.
Přestože vynakládáme maximální úsilí, aby všechny specifikace byly správné, tiskové chyby nespadají pod kontrolu společnosti Hitachi, která za takové chyby nenese odpovědnost.

Eesti

Käesoleva juhendi tehnilised kirjeldused võivad muutuda ilma ette teatamiseta, selleks et Hitachi saaks tuua oma klientideni kõige uuemad innovatsioonid.
Kuigi püütakse tagada, et kõik tehnilised kirjeldused oleksid õiged, on trükivead väljaspool Hitachi kontrolli; Hitachi ei vastuta nende vigade eest.

Magyar

Az alábbi kézikönyvben foglalt előírások előzetes értesítés nélkül változhatnak, annak érdekében, hogy a Hitachi a legfrissebb újításokkal szolgálhasson ügyfelei számára.
Bár minden erőfeszítést megteszünk annak érdekében, hogy minden előírás helyes legyen, a nyomtatási hibák nem állnak a Hitachi ellenőrzése alatt; ezekért a hibákért a Hitachi nem tehető felelőssé.

Latviešu

Šīs rokasgrāmatas specifikācijas var mainīties bez brīdinājuma, lai Hitachi varētu saviem klientiem piedāvāt jaunākās inovācijas.
Lai gan tiek pieliktas visas pūles, nodrošinot, ka visas specifikācijas ir pareizas, drukāšanas kļūdas ir ārpus Hitachi kontroles; Hitachi nevar būt atbildīga par šīm kļūdām.

Lietuvių

Šio vadovo specifikacijos gali būti keičiamos be įspėjimo, kad „Hitachi“ galėtų pateikti savo klientams paskutines naujoves.
Nors dedamos visos pastangos siekiant užtikrinti, kad visos specifikacijos būtų teisingos, „Hitachi“ nekontroliuoja spausdinimo klaidų; „Hitachi“ negali būti laikoma atsakinga už tokias klaidas.

Polski

Zamieszczone w niniejszej instrukcji obsługi dane techniczne mogą ulec zmianie bez uprzedniego powiadomienia ze względu na innowacyjne rozwiązania, jakie firma Hitachi nieustannie wprowadza z myślą o swoich klientach.
Mimo podejmowanych starań, aby zapewnić poprawność wszystkich podanych tutaj informacji, nie można wykluczyć zaistnienia błędów drukarskich, za które firma Hitachi nie ponosi żadnej odpowiedzialności.

Română

Specificațiile din acest manual pot fi modificate fără notificare prealabilă, pentru ca Hitachi să poată pune la dispoziția clienților noștri ultimele inovații.
Deși depunem toate eforturile pentru a ne asigura că toate specificațiile sunt corecte, erorile de tipărire depășesc controlul Hitachi; Hitachi nu poate fi tras la răspundere pentru aceste erori.

Русский

Технические характеристики, содержащиеся в данном руководстве, могут быть изменены Hitachi без предварительного уведомления, по причине постоянного внедрения последних инноваций.
Несмотря на то, что мы принимаем все возможные меры для актуализации технических данных, при публикации возможны ошибки, которые Hitachi не может контролировать, и за которые не несет ответственности.

⚠ ATTENTION

This product shall not be mixed with general house waste at the end of its life and it shall be retired according to the appropriated local or national regulations in a environmentally correct way.
Due to the refrigerant, oil and other components contained in Air Conditioner, its dismantling must be done by a professional installer according to the applicable regulations.
Contact to the corresponding authorities for more information.

⚠ ATENCIÓN

Éste producto no se debe eliminar con la basura doméstica al final de su vida útil y se debe desechar de manera respetuosa con el medio ambiente de acuerdo con los reglamentos locales o nacionales aplicables.
Debido al refrigerante, el aceite y otros componentes contenidos en el sistema de aire acondicionado, su desmontaje debe realizarlo un instalador profesional de acuerdo con la normativa aplicable.
Para obtener más información, póngase en contacto con las autoridades competentes.

⚠ ACHTUNG

Dass Ihr Produkt am Ende seiner Betriebsdauer nicht in den allgemeinen Hausmüll geworfen werden darf, sondern entsprechend den geltenden örtlichen und nationalen Bestimmungen auf umweltfreundliche Weise entsorgt werden muss.
Aufgrund des Kältemittels, des Öls und anderer in der Klimaanlage enthaltener Komponenten muss die Demontage von einem Fachmann entsprechend den geltenden Vorschriften durchgeführt werden.
Für weitere Informationen setzen Sie sich bitte mit den entsprechenden Behörden in Verbindung.

⚠ ADVERTISSEMENT

Ne doit pas être mélangé aux ordures ménagères ordinaires à la fin de sa vie utile et qu'il doit être éliminé conformément à la réglementation locale ou nationale, dans le plus strict respect de l'environnement.
En raison du frigorigène, de l'huile et des autres composants que le climatiseur contient, son démontage doit être réalisé par un installateur professionnel conformément aux réglementations en vigueur.

⚠ AVVERTENZE

Indicazioni per il corretto smaltimento del prodotto ai sensi della Direttiva Europea 2011/65/EU e D.Lgs 4 marzo 2014 n.27
Il simbolo del cassonetto barrato riportato sull' apparecchiatura indica che il prodotto alla fine della propria vita utile deve essere raccolto separatamente dagli altri rifiuti.
L'utente dovrà, pertanto, conferire l'apparecchiatura giunta a fine vita agli idonei centri di raccolta differenziata dei rifiuti elettronici ed elettrotecnici, oppure riconsegnarla al rivenditore al momento dell' acquisto di una nuova apparecchiatura di tipo equivalente.
L'adeguata raccolta differenziata delle apparecchiature dismesse, per il loro avvio al riciclaggio, al trattamento ed allo smaltimento ambientalmente compatibile, contribuisce ad evitare possibili effetti negativi sull' ambiente e sulla salute e favorisce il riciclo dei materiali di cui è composta l' apparecchiatura.
Non tentate di smontare il sistema o l'unità da soli poichè ciò potrebbe causare effetti dannosi sulla vostra salute o sull' ambiente.
Vogliate contattare l' installatore, il rivenditore, o le autorità locali per ulteriori informazioni.
Lo smaltimento abusivo del prodotto da parte dell'utente può comportare l'applicazione delle sanzioni amministrative di cui all'articolo 50 e seguenti del D.Lgs. n. 22/1997.

⚠ CUIDADO

O seu produto não deve ser misturado com os desperdícios domésticos de carácter geral no final da sua duração e que deve ser eliminado de acordo com os regulamentos locais ou nacionais adequados de uma forma correcta para o meio ambiente.
Devido ao refrigerante, ao óleo e a outros componentes contidos no Ar condicionado, a desmontagem deve ser realizada por um instalador profissional de acordo com os regulamentos aplicáveis.
Contacte as autoridades correspondentes para obter mais informações.

⚠ ADVASEL!

At produktet ikke må smides ud sammen med almindeligt husholdningsaffald, men skal bortskaffes i overensstemmelse med de gældende lokale eller nationale regler på en miljømæssig korrekt måde.
Da klimaanlægget indeholder kølemiddel, olie samt andre komponenter, skal afmontering foretages af en fagmand i overensstemmelse med de gældende bestemmelser.
Kontakt de pågældende myndigheder for at få yderligere oplysninger.

⚠ VOORZICHTIG

Dit houdt in dat uw product niet wordt gemengd met gewoon huisvuil wanneer u het weg doet en dat het wordt gescheiden op een milieuvriendelijke manier volgens de geldige plaatselijke en landelijke reguleringen.
Vanwege het koelmiddel, de olie en andere onderdelen in de airconditioner moet het apparaat volgens de geldige regulering door een professionele installateur uit elkaar gehaald worden.
Neem contact op met de betreffende overheidsdienst voor meer informatie.

⚠ FÖRSIKTIGHET

Det innebär att produkten inte ska slängas tillsammans med vanligt hushållsavfall utan kasseras på ett miljövänligt sätt i enlighet med gällande lokal eller nationell lagstiftning.
Luftkonditioneringsaggregatet innehåller kylmedium, olja och andra komponenter, vilket gör att det måste demonteras av en fackman i enlighet med tillämpliga regelverk.
Ta kontakt med ansvarig myndighet om du vill ha mer information.

⚠ ΠΡΟΣΟΧΗ

Σημαίνει ότι το προϊόν δεν θα πρέπει να αναμιχθεί με τα διάφορα οικιακά απορρίμματα στο τέλος του κύκλου ζωής του και θα πρέπει να αποσυρθεί σύμφωνα με τους κατάλληλους τοπικούς ή εθνικούς κανονισμούς και με τρόπο φιλικό προς το περιβάλλον.
Λόγω του ψυκτικού, του λαδιού και άλλων στοιχείων που περιέχονται στο κλιματιστικό, η αποσυναρμολόγησή του πρέπει να γίνει από επαγγελματία τεχνικό και σύμφωνα με τους ισχύοντες κανονισμούς.
Για περισσότερες λεπτομέρειες, επικοινωνήστε με τις αντίστοιχες αρχές.

⚠ ВНИМАНИЕ

В края на своя технологичен живот този продукт не бива да се изхвърля заедно с общите битови отпадъци и трябва да се третира съгласно приетите местни или национални подзаконови нормативни актове по правилен от гледна точка на опазване на околната среда начин.
Поради охладителя, маслото и останалите компоненти, съдържащи се в климатика, разглобяването му задължително се извършва от професионален техник съгласно приложимите подзаконови нормативни актове. За повече информация се свържете със съответните органи.

⚠ POZOR

Tento výrobek nesmí být na konci své životnosti likvidován v rámci běžného komunálního odpadu, nýbrž ekologickým způsobem v souladu s příslušnými místními nebo vnitrostátními předpisy.
Vzhledem k chladivu, oleji a dalším komponentům obsaženým v klimatizačním zařízení musí jeho demontáž provádět odborný instalatér v souladu s platnými předpisy. Více informací lze získat od příslušných orgánů.

⚠ HOIATUS

Seda toodet ei tohi kasutusea lõpus ära visata üldiste olmejäätmete hulka ja see tuleb kõrvaldada kooskõlas asjaomaste kohalike või riiklike eeskirjadega vastavalt keskkonnanõuetele.
Kuna õhukonditsioneer sisaldab jahutusvedelikku, õli ja muid komponente, tohib seda lahti võtta ainult paigaldusspetsialist vastavuses kohaldatavate eeskirjadega. Lisateabe saamiseks võtta ühendust vastavate ametiasutustega.

⚠ FIGYELMEZTETÉS

Élettartama végén a termék az általános háztartási hulladékkal nem keverendő; ártalmatlanítását a vonatkozó helyi vagy nemzeti előírásoknak megfelelően, környezetvédelmi szempontból helyesen kell végezni.
A légkondicionálóban található hűtőfolyadék, olaj vés egyéb anyagok miatt ennek szétszerelését a vonatkozó előírásoknak megfelelően, szakembernek kell végeznie. További információért forduljon az illetékes hatósághoz.

⚠ UZMANĪBA

Pēc produkta lietošanas beigām to nedrīkst jaukt ar vispārējiem mājsaimniecības atkritumiem, un saskaņā ar attiecīgajiem vietējiem vai nacionālajiem noteikumiem tas jālikvidē videi draudzīgā veidā.
Sakarā ar dzesējošo vielu, eļļu un citām sastāvdaļām, kas atrodas gaisa kondicionētājā, tā demontāža, saskaņā ar piemērojamiem noteikumiem, jāveic profesionālam uzstādītājam. Sazinieties ar attiecīgajām iestādēm, lai saņemtu plašāku informāciju.

⚠ ĮSPĖJIMAS

Pasibaigus eksploatacijos laikui, šis produktas neturi būti maišomas su buitinėmis atliekomis ir turi būti išmetamas laikantis aplinkosaugos požiūriu tinkamų vietinių ar nacionalinių reglamentų.
Dėl aušinimo medžiagos, alyvos ir kitų komponentų, esančių oro kondicionieriuje, jo išmontavimą turi atlikti profesionalus montuotojas pagal galiojančias taisykles. Norėdami gauti daugiau informacijos, susisiekite su atitinkamomis institucijomis.

⚠ OSTROŻNIE

Po zakończeniu okresu użytkowania produktu, nie należy go wyrzucać z odpadami komunalnymi, lecz dokonać jego usunięcia w sposób ekologiczny zgodnie z obowiązującymi w tym zakresie przepisami prawa lokalnego lub krajowego.
Ponieważ klimatyzatory zawierają czynniki chłodnicze i oleje oraz innego rodzaju elementy składowe, ich demontaż należy powierzyć wskazanemu w obowiązujących przepisach specjalistycznemu podmiotowi. Szczegółowe informacje na ten temat można uzyskać, kontaktując się z właściwymi organami władzy samorządowej.

⚠ PRECAUȚIE

Acest produs nu trebuie aruncat la gunoiul menajer la sfârșitul duratei sale de viață, ci trebuie scos din uz în conformitate cu reglementările locale sau naționale adecvate și într-un mod corect din punct de vedere al protecției mediului.
Datorită agentului frigorific, a uleiului și a altor componente ale aparatului de aer condiționat, demontarea acestuia trebuie făcută de un instalator profesionist în conformitate cu reglementările aplicabile. Contactați autoritățile competente pentru mai multe informații.

⚠ ПРЕДУПРЕЖДЕНИЕ

Этот продукт не должен утилизироваться вместе с обычными бытовыми отходами по истечению срока службы, а сдан в экологические пункты сбора в соответствии с местными или национальными нормами.
Из-за хладагента, масла и других компонентов, содержащихся в кондиционере, его демонтаж должен выполняться профессиональным установщиком в соответствии с действующими правилами. Для получения дополнительной информации свяжитесь с соответствующими органами.

English

WARNING

BURST HAZARD

Do not allow air or any gas mixture containing oxygen into refrigerant cycle (i.e. piping)

WARNING

This symbol displayed on the unit indicates that this appliance is filled with R32, an odourless flammable refrigerant gas with low burning velocity (A2L class pursuant to ISO 817). If the refrigerant is leaked, there is a possibility of ignition if it enters in contact with an external ignition source.

CAUTION

This symbol displayed on the unit indicates that this appliance shall be handled by authorized service personnel only, referring to the Installation Manual.

CAUTION

This symbol displayed on the unit indicates that there is relevant information included in the Operation Manual and/or Installation Manual.

CAUTION

For more information, see the Installation and Operation Manual.

Español

ADVERTENCIA

RIESGO DE EXPLOSIÓN

Evite la entrada de aire o cualquier mezcla de gases que contenga oxígeno en el ciclo de refrigerante, por ejemplo, en las tuberías.

ADVERTENCIA

Este símbolo mostrado en el aparato indica que este está cargado con R32, un gas refrigerante inflamable e inodoro con una velocidad de combustión lenta (Clase A2L de acuerdo con ISO 817). Una fuga de refrigerante puede provocar un incendio si entra en contacto con una fuente de combustión externa.

PRECAUCIÓN

Este símbolo mostrado en el aparato indica que este debe ser manipulado únicamente por personal de un servicio autorizado con el soporte del manual de instalación.

PRECAUCIÓN

Este símbolo mostrado en el aparato indica que los manuales de funcionamiento y/o de instalación contienen información importante.

PRECAUCIÓN

Para más información, consulte el Manual de Instalación y Funcionamiento.

Deutsch

WARNUNG

BERSTGEFAHR

Lassen Sie nicht zu, dass Luft oder eine Sauerstoff enthaltene Gasmischung in den Kältemittelkreislauf (z. B. Rohrleitungen) gelangt.

WARNUNG

Dieses auf dem Gerät angezeigte Symbol zeigt an, dass das Gerät ist mit dem R32 geruchlosen brennbaren Kältemittel mit niedriger Brenngeschwindigkeit gefüllt (Klasse A2L gemäß ISO 817). Bei einem Kältemittelaustritt besteht die Gefahr der Entzündung, wenn das Kältemittel in Kontakt mit einer äußeren Zündquelle kommt.

VORSICHT

Dieses auf dem Gerät angezeigte Symbol zeigt an, dass dieses Gerät ein entzündbares Kältemittel verwendet. Bei einem Kältemittelaustritt besteht die Gefahr der Entzündung, wenn das Kältemittel in Kontakt mit einer äußeren Zündquelle kommt.

VORSICHT

Dieses auf dem Gerät angezeigte Symbol zeigt an, dass wichtige Informationen im Betriebshandbuch und/oder Installationshandbuch enthalten sind.

VORSICHT

Weitere Informationen finden Sie in der Installations- und betriebshandbuch.

Français

AVERTISSEMENT

DANGER D'ÉCLATEMENT

Évitez que de l'air ou un mélange de gaz contenant de l'oxygène ne pénètre dans le cycle frigorifique (c.-à-d. tuyauterie)

AVERTISSEMENT

Ce symbole affiché sur l'appareil indique que l'appareil est chargé avec R32, un gaz frigorigène inflammable sans odeur à basse vitesse de combustion (Classe A2L selon ISO 817). En cas de fuite de frigorigène, il existe un risque d'incendie si celui-ci est exposé à une source d'inflammation externe.

ATTENTION

Ce symbole affiché sur l'appareil indique que seul le personnel de maintenance autorisé doit manipuler l'équipement, en se reportant au manuel d'installation.

ATTENTION

Ce symbole affiché sur l'appareil indique que le manuel de fonctionnement et/ou le manuel d'installation contient des informations importantes.

ATTENTION

Pour plus d'informations, reportez-vous au Manuel d'installation et de fonctionnement.

Italiano

AVVERTENZA

PERICOLO DI SCOPPIO

Fare in modo che all'interno del ciclo di refrigerazione non entrino aria o qualsiasi miscela di gas contenente ossigeno (per es. le tubazioni).

AVVERTENZA

Questo simbolo visualizzato sull'unità indica che l'unità é caricata con R32, un gas refrigerante infiammabile e inodore con una velocità di combustione lenta (Classe A2L secondo ISO 817). Una perdita di refrigerante può provocare un incendio se entra a contatto con una fonte di combustione esterna.

AVVERTENZA

Questo simbolo visualizzato sull'unità indica che l'unità deve essere gestita solo da personale di servizio autorizzato, facendo riferimento al Manuale di Installazione.

AVVERTENZA

Questo simbolo visualizzato sull'unità indica che ci sono informazioni rilevanti incluse nel Manuale d'uso e/o nel Manuale di Installazione.

AVVERTENZA

Per ulteriori informazioni, consultare il Manuale d'installazione e d'uso.

Português

ATENÇÃO

PERIGO DE REBENTAMENTO

Não permitir a entrada de ar ou de qualquer mistura de gás com oxigénio para o ciclo de refrigeração (isto é, para tubagem).

ATENÇÃO

Este símbolo mostrado na unidade indica que a unidade contém R32, um gás refrigerante inflamável e inodoro com uma baixa velocidade de queima (Classe A2L de acordo com ISO 817). Em caso de fuga de refrigerante, existe a possibilidade de ignição se entrar em contacto com uma fonte de ignição externa.

CUIDADO

Este símbolo mostrado na unidade indica que a unidade deve ser manuseada apenas por pessoal autorizado, mediante consulta do Manual de Instalação.

CUIDADO

Este símbolo mostrado na unidade indica que o Manual de Funcionamento e/ou Instalação inclui informação relevante.

CUIDADO

Para mais informação, consulte o Manual de Instalaçao e de Funcionamiento.

Dansk

ADVARSEL

BRISTEFARE

Lad ikke luft eller en gasblanding, der indeholder ilt, komme ind i kølemiddelcyklussen (dvs. rørføringen)

ADVARSEL

Dette symbol vises på enheden angiver, at enheden er fyldt med R32, en brændbar og lugtfri kølemiddelgas med en langsom forbrændingshastighed (klasse A2L i henhold til ISO 817). Udslip af kølemiddel kan forårsage brand, hvis kølemidlet kommer i kontakt med en ekstern antændelseskilde.

FORSIGTIG

Dette symbol vises på enheden angiver, at enheden kun skal håndteres af autoriseret servicepersonale under henvisning til installationsmanualen.

FORSIGTIG

Dette symbol vises på enheden angiver, at der er relevante oplysninger, der er indeholdt i drifts- og/eller installationsmanualen.

FORSIGTIG

For yderligere information se installations- og betjeningsvejledningen.

Nederlands

WAARSCHUWING

BARSTGEVAAR

Laat geen lucht of een gasmengsel dat zuurstof bevat in de koelmiddelcyclus (d.w.z. leidingen).

WAARSCHUWING

Dit symbool op het apparaat geeft aan dat het apparaat is gevuld met R32, een geurloos ontvlambaar koelmiddel met een lage brandsnelheid (klasse A2L volgens ISO 817). Als het koelmiddel lekt, kan het ontbranden wanneer het in contact komt met een externe ontstekingsbron.

LET OP

Dit symbool op het apparaat geeft aan dat het apparaat alleen door bevoegd personeel mag worden gebruikt, met verwijzing naar de installatiehandleiding.

LET OP

Dit symbool op het apparaat geeft aan dat er relevante informatie is opgenomen in de gebruiksaanwijzing en / of installatiehandleiding.

LET OP

Meer informatie hierover vindt u in de installatie-en bedieningshandleiding.

Svenska

VARNING

SPRÄNGRISK

Låt ingen luft eller gasblandning innehållande syra komma in i kylmedelcykeln (t.ex. rörledning)

VARNING

Den här symbolen som visas på enheten indikerar att enheten är fylld med R32, ett luktfritt brandfarligt kylmedel med låg förbränningshastighet (A2L-klass enligt ISO 817). Om kylmedel läcker ut finns det risk för antändning om det kommer i kontakt med en extern antändningskälla.

VARNING

Den här symbolen som visas på enheten indikerar att enheten endast får hanteras av auktoriserad servicepersonal och i enlighet med installationsmanualen.

VARNING

Den här symbolen som visas på enheten indikerar att användarmanualen/installationsmanualen innehåller viktig information.

VARNING

För mer information, se referensguiden för installation- och drifthandbok.

Ελλhnika

ΠΡΟΕΙΔΟΠΟΙΗΣΗ

ΚΙΝΔΥΝΟΣ ΦΩΤΙΑΣ

Μην επιτρέπετε την είσοδο αέρα ή οποιοδήποτε μείγμα αερίου που περιέχει οξυγόνο στον κύκλο ψυκτικού μέσου (δηλαδή σωλήνωση)

ΠΡΟΕΙΔΟΠΟΙΗΣΗ

Αυτό το σύμβολο που εμφανίζεται στη μονάδα δείχνει ότι η μονάδα είναι γεμάτη με R32, ένα άοσμο εύφλεκτο ψυκτικό με χαμηλή ταχύτητα καύσης (κλάση A2L σύμφωνα με το πρότυπο ISO 817). Η διαρροή του ψυκτικού μέσου μπορεί να προκαλέσει πυρκαγιά αν έρθει σε επαφή με ένα εξωτερικό μέσο.

ΠΡΟΣΟΧΗ

Αυτό το σύμβολο που εμφανίζεται στη μονάδα δείχνει ότι η μονάδα πρέπει να πραγματοποιείται μόνο από εγκεκριμένο προσωπικό σέρβις σύμφωνα με το εγχειρίδιο εγκατάστασης.

ΠΡΟΣΟΧΗ

Αυτό το σύμβολο που εμφανίζεται στη μονάδα δείχνει ότι υπάρχουν σχετικές πληροφορίες στο εγχειρίδιο λειτουργίας και/ή στο εγχειρίδιο εγκατάστασης.

ΠΡΟΣΟΧΗ

Για περισσότερες πληροφορίες, ανατρέξτε στο Εγχειρίδιο εγκατάστασης και λειτουργίας.

Български

ПРЕДУПРЕЖДЕНИЕ

ОПАСНОСТ ОТ ИЗБУХВАНЕ

В цикъла на хладилния агент (т.е. в тръбите) не бива да се допуска проникването на въздух и каквато и да било друга газова смес.

ПРЕДУПРЕЖДЕНИЕ

Този символ, изобразен на изделието, показва, че този уред е запълнен с R32, леснозапалим хладилен газ без мирис и с ниска скорост на горене (клас A2L по ISO 817). Ако хладилният агент протече, възниква възможност от запалване, ако влезе в контакт с външен източник на запалване.

ВНИМАНИЕ

Този символ, изобразен на изделието, показва, че с този уред може да работят само упълномощени за тази цел сервизни техници и при спазване указанията от Ръководството за инсталиране.

ВНИМАНИЕ

Този символ, изобразен на изделието, показва, че в Ръководството за експлоатация и/или в Ръководството за инсталиране има съответната информация.

ВНИМАНИЕ

За повече информация виж Ръководството за инсталиране и експлоатация.

Čeština

VAROVÁNÍ

NEBEZPEČÍ TŘESKU

Nedopusťte, aby vzduch či jakákoli plynná směs obsahující kyslík pronikly do chladivového okruhu (např. potrubí).

VAROVÁNÍ

Tento symbol zobrazený na jednotce označuje, že náplní tohoto zařízení je R32, hořlavý chladivový plyn bez zápachu s mírnou hořlavostí (třída A2L podle ISO 817). Pokud chladivo unikne, existuje možnost vznícení, pokud se dojde ke kontaktu s externím zápalným zdrojem.

POZOR

Tento symbol zobrazený na jednotce označuje, že podle Návodu k instalaci smí toto zařízení obsluhovat pouze autorizovaný technický personál.

POZOR

Tento symbol zobrazený na jednotce označuje, že Návod k obsluze a/nebo v Návod k instalaci obsahuje relevantní informace.

POZOR

Více informací naleznete v Návodu k instalaci a obsluze.

Eesti

HOIATUS

LÕHKEMISOHT

Ärge laske jahutussüsteemi (s.o torustikku) õhku või gaasisegu, mis sisaldab hapnikku.

HOIATUS

See sümbol seadme peal näitab, et seade on täidetud lõhnatu, tuleohtliku, aeglase põlemiskiirusega jahutusgaasiga R32 (standardi ISO 817 järgi klass A2L). Kui jahutusvahendit lekib, võib see kokkupuutel välise süüteallikaga põlema süttida.

ETTEVAATUST

See sümbol seadme peal näitab, et seda seadet tohivad käsitseda ainult volitatud teenindustöötajad, kes lähtuvad paigaldusjuhendist.

ETTEVAATUST

See sümbol seadme peal näitab, et vajalikku teavet leiab kasutus- ja/või paigaldusjuhendist.

ETTEVAATUST

Lisateavet leiab paigaldus- ja/või kasutusjuhendist.

Magyar

FIGYELEM

FELSZAKADÁSVESZÉLY

Ne engedje, hogy a hűtőközegbe (pl. a csővezetékekbe) levegő vagy oxigéntartalmú gázkeverék kerüljön.

FIGYELEM

A készüléken megjelenő szimbólum azt jelzi, hogy a berendezés R32 hűtőközeggel van feltöltve, amely egy szagtalan, gyúlékony, alacsony égési sebességű (az ISO 817 szabvány értelmében A2L osztályú) hűtőközeg gáz. A hűtőközeg szivárgása esetén gyulladásveszély áll fenn, amennyiben a hűtőközeg külső gyújtóforrással érintkezik.

FIGYELMEZTETÉS

Ez a készüléken megjelenő szimbólum azt jelzi, hogy a berendezést csak felhatalmazott szervizszemélyzet kezelheti, a Telepítési útmutató alapján.

FIGYELMEZTETÉS

Ez a készüléken megjelenő szimbólum azt jelzi, hogy az Üzemeltetési útmutató és/vagy a Telepítési útmutató fontos információt tartalmaz az adott kérdésre vonatkozóan.

FIGYELMEZTETÉS

További információkért lásd a Telepítési és Üzemeltetési útmutatót.

Latviešu

BRĪDINĀJUMS

ŠALTS RISKS

Neļaujiet gaisam vai citiem skābekli saturošiem gāzes maisījumiem iekļūt aukstumaģenta ciklā (t.i., caurulēs)

BRĪDINĀJUMS

Šis uz ierīces parādītais simbols norāda, ka šī ierīce ir piepildīta ar R32, bez smakas un viegli uzliesmojošu dzesēšanas šķidruma gāzi ar zemu sadegšanas ātrumu (A2L klase saskaņā ar ISO 817). Ja aukstumaģents ir noplūdis, pastāv aizdegšanās iespēja, ja tas nonāk saskarē ar ārēju aizdegšanās avotu.

UZMANĪBU

Šis uz ierīces redzamais simbols norāda, ka ar šo ierīci drīkst rīkoties tikai pilnvarots servisa personāls, atsaucoties uz uzstādīšanas rokasgrāmatu.

UZMANĪBU

Šis uz ierīces redzamais simbols norāda, ka darbības rokasgrāmatā un/vai uzstādīšanas rokasgrāmatā ir iekļauta būtiska informācija.

UZMANĪBU

Papildinformāciju skatiet Instalācijas un ekspluatācijas rokasgrāmatā.

Lietuvių

PERSPĖJIMAS

SPROGIMO PAVOJUS

Neleiskite, kad į aušinimo ciklą (t. y. vamzdynus) patektų oro ar kitų dujų mišinių, kuriuose yra deguonies.

PERSPĖJIMAS

Šis ant elemento rodomas simbolis nurodo, kad šis prietaisas užpildytas R32, bekvapėmis degiomis aušinimo dujomis, turinčiomis mažą degimo greitį (A2L klasė pagal ISO 817). Jei aušinimo medžiaga nutekėjo ir ji liečiasi su išoriniu degimo šaltiniu, kyla užsidegimo galimybė.

ĮSPĖJIMAS

Šis ant elemento rodomas simbolis nurodo, kad su šiuo prietaisu gali dirbti tik įgalioti techninės priežiūros darbuotojai, remdamiesi Montavimo vadovu.

ĮSPĖJIMAS

Šis ant elemento rodomas simbolis nurodo, kad naudojimo vadove ir (arba) montavimo vadove yra informacijos.

ĮSPĖJIMAS

Daugiau informacijos rasite „Montavimo ir naudojimo vadove“.

Polski

OSTRZEŻENIE

ZAGROŻENIE WYBUCHEM

Niedopuszczalne jest przedostanie się powietrza lub mieszaniny gazowej zawierającej tlen do obiegu (tj. przewodów rurowych) czynnika chłodniczego.

OSTRZEŻENIE

Umieszczenie tego symbolu na jednostce oznacza, że jest ona napełniona czynnikiem chłodniczym R32, bezwonnym i palnym gazem o niskiej prędkości spalania (klasa A2L zgodnie z normą ISO 817). Wyciek chłodziwa może spowodować pożar, gdyby doszło do kontaktu z zewnętrznym źródłem zapłonu.

OSTROŻNIE

Umieszczenie tego symbolu na jednostce oznacza, że może być ona obsługiwana wyłącznie przez pracowników autoryzowanego serwisu w oparciu o informacje zawarte w Instrukcji instalacji.

OSTROŻNIE

Umieszczenie tego symbolu na jednostce oznacza, że w Instrukcji obsługi i/lub Instrukcji instalacji znajdują się ważne informacje na dany temat.

OSTROŻNIE

Szczegółowe informacje można znaleźć w Instrukcji instalacji i obsługi.

Română

AVERTISMENT

PERICOL DE DEFLAGRAȚIE

Nu permiteți pătrunderea aerului sau oricărui amestec de gaz care conține oxigen în ciclul agentului frigorific (adică în conducte).

AVERTISMENT

Această pictogramă afișată pe unitate indică faptul că acest aparat este umplut cu R32, un gaz frigorific inflamabil inodor, cu viteză de ardere redusă (clasa A2L conform standardului ISO 817). Pierderile de agent frigorific pot cauza pericol de aprindere dacă intră în contact cu o sursă de aprindere externă.

PRECAUȚIE

Această pictogramă afișată pe unitate indică faptul că acest aparat trebuie să fie manipulat doar de personal de service autorizat, respectându-se instrucțiunile din manualul de instalare.

PRECAUȚIE

Această pictogramă afișată pe unitate indică faptul că manualul de operare și/sau manualul de instalare conțin informații importante.

PRECAUȚIE

Pentru mai multe informații vă rugăm să consultați manualul de instalare și operare.

Русский

ПРЕДУПРЕЖДЕНИЕ

ВЗРЫВООПАСНОСТЬ

Не допускайте попадания воздуха или газовых смесей, содержащих кислород, в цикл охлаждения (т. е. трубопровод)

ПРЕДУПРЕЖДЕНИЕ

Этот символ, отображаемый на блоке, указывает на то, что данный прибор заполнен воспламеняющимся хладагентом без запаха R32 с низкой скоростью горения (класс A2L согласно ISO 817). В случае утечки хладагента существует вероятность возгорания при контакте с внешним источником возгорания.

ВНИМАНИЕ

Этот символ, отображаемый на блоке, указывает на то, что с этим устройством должен обращаться только авторизованный обслуживающий персонал, ссылаясь на Руководство по установке.

ВНИМАНИЕ

Этот символ, отображаемый на блоке, указывает на наличие соответствующей информации, включенной в Руководство по эксплуатации и / или Руководство по установке.

ВНИМАНИЕ

Для получения дополнительной информации см. Руководство по установке и эксплуатации.

English

RISK OF EXPLOSION

The compressor must be stopped before removing the refrigerant pipes.

All service valves must be fully closed after pumping down operation.

- Make sure that unit installation and refrigerant piping installation comply with applicable legislation in each country. Also, in Europe, EN378 must be complied, as it is the applicable standard.
- The supplementary information about the purchased products is supplied in a CD-ROM, which can be found bundled with the outdoor unit. In case that the CD-ROM is missing or it is not readable, please contact your Hitachi dealer or distributor.
- **PLEASE READ MANUALS AND THE FILES ON THE CD-ROM CAREFULLY BEFORE STARTING WORK ON THE INSTALLATION OF THE AIR CONDITIONING SYSTEM**. Failure to observe the instructions for installation, use and operation described in this documentation may result in operating failure including potentially serious faults, or even the destruction of the air conditioning system.
- Verify, in accordance with the manuals which appear in the outdoor and indoor units, that all the information required for the correct installation of the system is included. If this is not the case, contact your distributor.

Indoor Unit	Outdoor Unit
Installation and operation manual	Installation manual
	CD-ROM
	Additional safety manual for R32 refrigerant air conditioner and heat pump according to IEC 60335-2-40:2018

Español

RIESGO DE EXPLOSIÓN

Antes de retirar las tuberías de refrigerante debe detener el compresor.

Tras recuperar el refrigerante todas las válvulas de servicio deben estar completamente cerradas

- Asegúrese de que la instalación de la unidad y de la tubería de refrigerante cumplan con la legislación vigente de cada país. Asimismo, en Europa se debe cumplir la EN378, ya que es la norma aplicable.
- En el CD-ROM que se incluye con la unidad exterior encontrará información adicional acerca del producto adquirido. Si no tiene el CD-ROM o si es ilegible contacte con su proveedor o distribuidor Hitachi.
- **LEA ATENTAMENTE EL MANUAL Y EL CONTENIDO DEL CD-ROM ANTES DE INICIAR LAS TAREAS DE INSTALACIÓN DEL SISTEMA DE AIRE ACONDICIONADO.** El incumplimiento de las instrucciones de instalación, uso y funcionamiento descritas en este documento puede provocar fallos de funcionamiento potencialmente graves, o incluso la destrucción del sistema.
- Compruebe, en los manuales de las unidades interior y exterior, que dispone de toda la información necesaria para la correcta instalación del sistema. Si no es así, póngase en contacto con su distribuidor.

Unidad interior	Unidad exterior
Manual de Instalación y Funcionamiento	Manual de Instalación
	CD-ROM
	Manual de seguridad adicional para sistemas de aire acondicionado y bomba de calor con refrigerante R32 de acuerdo con la norma IEC 60335-2-40:2018

Deutsch

EXPLOSIONSGEFAHR

Der Kompressor muss abgeschaltet werden, bevor die Kältemittelleitungen entfernt werden.

Alle Betriebsventile müssen nach dem Abpumpbetrieb vollständig geschlossen sein.

- Stellen Sie sicher, dass die Anlageninstallation und die Kältemittelleitungsinstallation die anwendbare Gesetzgebung in jedem Land erfüllt. Auch in Europa muss EN378 erfüllt werden, da sie die anwendbare Norm ist.
- Die ergänzenden Informationen zu den erworbenen Produkten werden auf einer CD-ROM bereitgestellt, die im Paket mit dem Außengerät zu finden ist. Falls diese CD-ROM fehlen oder nicht lesbar sein sollte, setzen Sie sich bitte mit Ihrem Hitachi-Händler oder Vertragspartner in Verbindung.
- **LESEN SIE DIE VORLIEGENDE ANLEITUNG UND DIE DATEIEN AUF DER CD-ROM SORGFÄLTIG DURCH, BEVOR SIE MIT DER INSTALLATION DER KLIMAANLAGE BEGINNEN.** Die Nichtbeachtung der in der Produktdokumentation beschriebenen Installations-, Nutzungs- und Betriebshinweise kann nicht nur Funktionsstörungen, sondern auch mehr oder weniger schwere Schäden und im Extremfall sogar einen nicht zu behebenden Schaden an der Klimaanlage hervorrufen.
- Überprüfen Sie anhand der mit den Außen- und Innengeräten gelieferten Handbüchern, dass alle für die korrekte Installation des Systems erforderlichen Informationen vorhanden sind. Wenn dies nicht der Fall ist, wenden Sie sich an Ihren Hitachi-Händler.

Indoor Unit	Outdoor Unit
Installations-und betriebshandbuch	Installationshandbuch
	CD-ROM
	Zusätzliches Sicherheitshandbuch für eine Klimaanlage und eine Wärmepumpe mit R32-Kältemittel gemäß IEC 60335-2-40:2018

Français

RISQUE D'EXPLOSION

Veillez à arrêter le compresseur avant de retirer les tuyauteries frigorifiques.

Veillez à fermer complètement toutes les vannes de service après la vidange.

- Assurez-vous que l'installation des unités et de la tuyauterie frigorifique est conforme aux réglementations en vigueur dans chaque pays. En sachant qu'en Europe les installations doivent

obligatoirement satisfaire à la norme EN378.

- Avec le CD-ROM inclus dans le groupe extérieur vous trouverez l'information supplémentaire à propos du produit acquis. Si vous n'avez pas ce CD-ROM où il est illisible contactez avec votre fournisseur ou distributeur Hitachi.
- **VEUILLEZ LIRE LE MANUEL ET LES FICHIERS DU CD-ROM ATTENTIVEMENT AVANT DE COMMENCER LES TRAVAUX D'INSTALLATION DU SYSTÈME DE CONDITIONNEMENT D'AIR.** Le non-respect des instructions d'installation, d'utilisation et de fonctionnement décrites dans le présent document peut entraîner des pannes y compris des défaillances potentiellement graves, ou même la destruction du système de conditionnement d'air.
- Vérifiez, conformément aux instructions des manuels fournis avec les unités intérieures et les groupes extérieurs, que toutes les informations nécessaires à la bonne installation du système vous ont été fournies. Si ce n'est pas le cas, contactez votre distributeur.

Unité intérieure	Unité extérieure
Manuel d'installation et de fonctionnement	Manuel d'installation
	CD-ROM
	Manuel de sécurité supplémentaire pour climatiseur et pompe à chaleur avec réfrigérant R32, conformément à la norme IEC 60335-2-40:2018

Italiano

RISCHIO DI ESPLOSIONE

Il compressore deve essere arrestato prima di rimuovere i tubi del refrigerante.

Tutte le valvole di servizio devono essere completamente chiuse dopo lo svuotamento della pompa.

- Assicurarsi che l'installazione dell'unità e quella della linea del refrigerante siano conformi alla legislazione vigente in ciascun paese. Inoltre, in Europa, devono essere conformi alla norma EN378, in quanto è lo standard vigente.
- Le informazioni complete riguardo i prodotti acquistati sono forniti all'interno di un CD-ROM che può essere trovato insieme all'unità esterna. Nel caso in cui il CD-ROM non fosse presente o leggibile, contattare il proprio distributore o rivenditore Hitachi.
- **LEGGERE ATTENTAMENTE IL PRESENTE MANUALE E I FILE CONTENUTI NEL CD-ROM PRIMA DI INIZIARE LE OPERAZIONI DI INSTALLAZIONE DEL SISTEMA DI ARIA CONDIZIONATA.** Il mancato rispetto delle istruzioni di installazione, d'uso e di esercizio descritte nel presente documento potrà provocare errori di funzionamento, inclusi guasti potenzialmente gravi, o perfino la distruzione del sistema di aria condizionata.
- In base ai manuali forniti con le unità interne ed esterne, verificare di disporre di tutte le informazioni necessarie per l'installazione corretta del sistema. In caso contrario, contattare il proprio rivenditore.

Unità interna	Unità esterna
Manuale d'installazione e d'uso	Manuale di installazione
	CD-ROM
	Manuale di sicurezza aggiuntivo per climatizzatore e pompa di calore con refrigerante R32 in conformità con la norma IEC 60335-2-40:2018

Português

RISCO DE EXPLOSÃO

O compressor deve ser desligado antes da remoção dos tubos de refrigerante.

As válvulas de manutenção devem estar completamente fechadas depois da eliminação do refrigerante.

- Certifique-se de que a instalação da unidade e a instalação da tubagem de refrigerante cumprem a legislação aplicável em cada país. Na Europa, a norma EN378 deve ser cumprida, por ser a aplicável.
- A informação suplementar sobre os produtos adquiridos é providenciada num CD-ROM, fornecido juntamente com a unidade exterior. Contacte o seu distribuidor ou revendedor Hitachi, caso o CD-ROM esteja em falta ou seja ilegível.
- **LEIA ATENTAMENTE O MANUAL E OS FICHEIROS NO CD-ROM ANTES DE COMEÇAR A TRABALHAR NA INSTALAÇÃO DO SISTEMA DE AR CONDICIONADO.** A inobservância das instruções de instalação, utilização e funcionamento descritas neste documento pode ter como consequência falhas no funcionamento, incluindo danos potencialmente graves, ou mesmo a destruição do sistema de ar condicionado.
- Verifique, de acordo com os manuais das unidades exterior e interior, que está incluída toda a informação necessária para a instalação correta do sistema. Caso contrário, entre em contacto com o seu distribuidor.

Unidade Interior	Unidade Exterior
Manual de instalação e de funcionamento	Manual de instalação
	CD-ROM
	Manual de segurança adicional para ar condicionado e bomba de calor com refrigerante R32 de acordo com a norma IEC 60335-2-40:2018

Dansk

RISIKO FOR EKSPLOSION

Kompressoren skal stoppes, inden kølemiddelrørene fjernes.

Alle serviceventiler skal være helt lukkede, når kølemidlet er blevet fjernet.

- Sørg for, at installationen af enheden og kølemiddelrørene overholder den gældende lov i det pågældende land. I Europa gælder beskyttelsesstandard EN378.
- Alt supplerende informationsmaterialer om de anskaffede produkter findes på en CD-ROM, som ligger pakket sammen med udendørsenheden. I tilfælde af, at CD-ROMMEN mangler, eller hvis den ikke er læsbar, bedes du kontakte Hitachis forhandler eller leverandør.

- **LÆS VENLIGST VEJLEDNINGEN OG FILERNE PÅ CD-ROMMEN GRUNDIGT IGENNEM, FØR DU PÅBEGYNDER INSTALLATIONEN AF KLIMAANLÆGGET.** Manglende overholdelse af anvisningerne vedrørende installation, brug og betjening beskrevet i denne dokumentation kan medføre driftsfejl, alvorlige defekter eller ødelæggelse af klimaanlægget.
- Kontroller, at alle de oplysninger, der er nødvendige for en korrekt montering af systemet, findes i manualerne til indendørs- og udendørsenhederne. Hvis dette ikke er tilfældet, skal du kontakte din distributør.

Indendørs enhed	Udendørs enhed
Installations- og betjeningsvejledning	Installationsmanual
	CD-ROM
	Ekstra sikkerhedsmanual til klimaanlæg og varmepumpe med R32-kølemiddel i henhold til IEC 60335-2-40:2018

Nederlands

EXPLOSIEGEVAAR

De compressor moet worden gestopt alvorens de koelmiddelpijpen te verwijderen.

Alle onderhoudskranen moeten volledig gesloten zijn na het pompen.

- Zorg ervoor dat de installatie van de unit en de leidingen voor het koelmiddel overeenkomen met de wetgeving uit elk land. In Europa moet tevens EN378 overeenkomen gezien het de toepasbare norm is.
- Aanvullende informatie over het gekochte product is beschikbaar op een cd-rom, die wordt meegeleverd met de buitenunit. Als deze cd-rom ontbreekt of niet leesbaar is, neem dan contact op met uw Hitachi-distributeur.
- **LEES DE HANDLEIDING EN DE BESTANDEN OP DE CD-ROM ZORGVULDIG DOOR VOORDAT U AAN DE INSTALLATIE VAN HET AIRCONDITIONINGSSYSTEEM BEGINT.** Als u de instructies voor de installatie, het gebruik en de werking zoals beschreven in deze documentatie niet opvolgt, kan dit leiden tot een slechte werking van het systeem, met inbegrip van ernstige storingen en zelfs de vernieling van het systeem.
- Controleer met behulp van de handleidingen van de buiten- en binnenunits of alle informatie die nodig is voor een juiste installatie van het systeem aanwezig is. Neem contact op met uw distributeur als dit niet het geval is.

Indoor Unit	Outdoor Unit
Installatie-en bedieningshandleiding	Installatiehandleiding
	CD-ROM
	Aanvullende veiligheidsinformatie voor R32 koelmiddel voor airconditioner en warmtepomp in overeenstemming met IEC 60335-2-40:2018

Svenska

RISK FÖR EXPLOSION

Kompression måste stängas av innan kylrören avlägsnas.

Alla serviceventiler måste stängas av ordentligt efter nedpumpning.

- Försäkra att installation av enheten och kylrör uppfyller tillämpbara bestämmelser för varje land. Inom Europa så måste man även uppfylla EN378 som tillämpbar standard.
- Ytterligare information om den förvärvade produkten finns på en CD-ROM som medföljer utomhusenheten. Om CD-ROM saknas eller är oläslig, vänligen kontakta er Hitachi-handlare eller återförsäljare.
- **LÄS IGENOM HANDBOKEN NOGGRANT INNAN DU PÅBÖRJAR INSTALLATIONEN AV LUFTKONDITIONDSYSTEMET.** Om inte instruktionerna för installation, användning och drift som beskrivs i denna dokumentation följs kan det leda till driftfel, inklusive eventuellt allvarliga fel, eller till och med att luftkonditioneringssystemet förstörs.
- Kontrollera, enligt handböckerna för inomhus- och utomhusenheterna, att all information som krävs för att utföra installationen av systemet korrekt finns med. Om så inte är fallet kontaktar du distributören.

Inomhusenhet	Utomhusenhet
Installation- och drifthandbok	Installationsmanual
	CD-ROM
	Extra säkerhetsmanual för R32-kylmedium i luftkonditioneringsapparat och värmepump, i enlighet med IEC 60335-2-40:2018

Ελλhnika

ΚΙΝΔΥΝΟΣ ΕΚΡΗΞΗΣ

Ο συμπιεστής πρέπει να έχει σταματήσει προτού αφαιρέσετε τους σωλήνες ψυκτικού μέσου.

Όλες οι βαλβίδες λειτουργίας πρέπει να είναι πλήρως κλειστές μετά την λειτουργία άντλησης.

- Βεβαιωθείτε ότι η εγκατάσταση της μονάδας και η εγκατάσταση της σωλήνωσης ψυκτικού μέσου τηρούν την ισχύουσα νομοθεσία της κάθε χώρας. Επίσης, στην Ευρώπη, πρέπει να τηρείται το EN378 καθώς είναι το πρότυπο που ισχύει.
- Όλες οι βοηθητικές πληροφορίες σχετικά με τα προϊόντα που έχετε αγοράσει περιλαμβάνονται στο CD-ROM μαζί με την εξωτερική μονάδα. Σε περίπτωση που δεν υπάρχει το CD-ROM ή δεν είναι αναγνώσιμο, επικοινωνήστε με τον διανομέα ή παροχέα της Hitachi.
- **ΔΙΑΒΑΣΤΕ ΚΑΙ ΕΞΟΙΚΕΙΩΘΕΙΤΕ ΜΕ ΤΟ ΕΓΧΕΙΡΙΔΙΟ ΚΑΙ ΤΑ ΑΡΧΕΙΑ ΤΟΥ CD-ROM ΠΡΟΤΟΥ ΞΕΚΙΝΗΣΕΤΕ ΜΕ ΤΗΝ ΕΓΚΑΤΑΣΤΑΣΗ ΤΟΥ ΣΥΣΤΗΜΑΤΟΣ ΚΛΙΜΑΤΙΣΜΟΥ.** Αν δεν λάβετε υπόψη τις οδηγίες εγκατάστασης, χρήσης και λειτουργίας που περιγράφονται σε αυτή την τεκμηρίωση, μπορεί να προκληθεί σφάλμα λειτουργίας, σημαντικά δυνητικά σφάλματα, ή ακόμη καταστροφή του συστήματος κλιματισμού.
- Βεβαιωθείτε, βάσει των εγχειριδίων των εξωτερικών

και εσωτερικών μονάδων, ότι περιλαμβάνονται όλες οι απαιτούμενες πληροφορίες για τη σωστή εγκατάσταση του συστήματος. Αν δεν περιλαμβάνονται, επικοινωνήστε με το διανομέα σας.

Εσωτερική μονάδα	Εξωτερική μονάδα
Εγχειριδιο Εγκατασταση Και Λειτουργιας	Οδηγίες εγκατάστασης
	CD-ROM
	Επιπλέον οδηγίες ασφάλειας για ψυκτικό κλιματιστικού R32 και αντλία θέρμανσης σύμφωνα με το IEC 60335-2-40:2018

български

РИСК ОТ ВЗРИВ

Компресорът трябва да е напълно спрял, преди да се отстраняват тръбите за хладилния агент.

Всички обслужващи клапани трябва да са напълно затворени след операцията по изпомпване.

- Трябва да е сигурно, че монтажът на изделието и монтажът на тръбите за хладилния агент са в съответствие с приложимата нормативна уредба във всяка страна. В Европа задължително се спазва EN378, тъй като същият е приложимият стандарт.
- Допълнителната информация за закупените продукти се предлага на влизащ в комплекта CD-ROM, който се намира в един и същи пакет, залепен за външното тяло. В случай че CD-ROM липсва или не може да се чете, свържете се с вашия търговец или дистрибутор на Hitachi.
- **ПРЕДИ ЗАПОЧВАНЕ НА РАБОТА ПО МОНТАЖА НА КЛИМАТИЧНАТА ИНСТАЛАЦИЯ Е НЕОБХОДИМО ВНИМАТЕЛНО ДА ПРОЧЕТЕТЕ РЪКОВОДСТВАТА И ДА СЕ ЗАПОЗНАЕТЕ С ФАЙЛОВЕТЕ НА CD-ROM.**
- Неспазването на инструкциите по монтажа, употребата и експлоатацията, описани в тази документация, могат да доведат до експлоатационна повреда, включително до потенциално сериозни дефекти и дори до разрушаване на климатичната инсталация.
- Проверете дали цялата информация, необходима за правилния монтаж на инсталацията е включена в ръководствата за вътрешните и външните тела. Ако не е включена, свържете се с вашия дистрибутор.

Вътрешно тяло	Външно тяло
Ръководството за инсталиране и експлоатация	Ръководство за инсталиране
	CD-ROM
	Допълнително ръководство по безопасност при експлоатация на климатична инсталация с хладилен агент R32 и термопомпен агрегат съгласно IEC 60335-2-40:2018

Čeština

NEBEZPEČÍ VÝBUCHU

Kompresor je třeba před odstraněním chladivového potrubí zastavit.

Veškeré provozní ventily musí být před odčerpáním zcela uzavřené.

- Ujistěte se, že instalace jednotky a instalace chladivového potrubí splňují příslušné národní právní předpisy. Zároveň musí v Evropě splňovat EN378, neboť jde o příslušnou normu.
- Doplňkové informace o zakoupených produktech jsou dodávány na disku CD-ROM, který lze nalézt přiložený k venkovní jednotce. Pokud CD-ROM chybí nebo není čitelný, obraťte se na prodejce nebo distributora společnosti Hitachi.
- **NEŽ ZAČNETE S INSTALACÍ KLIMATIZAČNÍHO SYSTÉMU, PŘEČTĚTE SI, PROSÍM, DŮKLADNĚ NÁVODY A SOUBORY NA CD-ROMU.** Nedodržení pokynů pro instalaci, použití a provoz popsaných v této dokumentaci může mít za následek selhání provozu včetně případných vážných poruch nebo dokonce zničení klimatizačního systému.
- Zkontrolujte v souladu s manuály, které jsou součástí venkovní a vnitřní jednotky, zda jsou k dispozici všechny informace potřebné pro správnou instalaci systému. Pokud tomu tak není, kontaktujte svého distributora.

Vnitřní jednotka	Venkovní jednotka
Návod k instalaci a obsluze	Návod k instalaci
	CD-ROM
	Dodatečný bezpečnostní návod pro klimatizační jednotku a tepelné čerpadlo s chladivem R32, v souladu s IEC 60335-2-40:2018

Eesti

PLAHVATUSOHT

Enne jahutustorustiku eemaldamist tuleb kompressor tuleb seisma panna.

Pärast väljapumpamistoimingut tuleb kõik hooldusklapid täiesti kinni panna.

- Veenduge, et seadme paigaldus ja jahutustorustiku paigaldus vastab igas riigis kohaldatavatele õigusaktidele. Euroopas tuleb täita ka standardi EN378 nõudeid, sest see on kohaldatav standard.
- Lisateavet ostetud toodete kohta saab väliseadme külge kinnitatud CD-ROMilt. Kui CD-ROM on kadunud või ei ole loetav, võtke palun ühendust Hitachi edasimüüja või turustajaga.
- **PALUN LUGEGE ENNE ÕHUKONDITSIONEERI SÜSTEEMI PAIGALDUSEGA TÖÖTAMIST HOOLIKALT JUHEND JA CD-ROMi FAILID LÄBI.** Käesolevates dokumentides kirjeldatud paigaldus-, kasutus- ja tööjuhendi eiramine võib põhjustada tõrkeid seadme töös, sealhulgas potentsiaalselt ohtlikke rikkeid, või koguni õhukonditsioneerisüsteemi hävitada.
- Kontrollige vastavalt väli- ja siseseadme juurde pandud juhenditele, et kogu süsteemi õigesti paigaldamiseks vajalik teave on olemas. Kui see nii ei ole, võtke ühendust turustajaga.

Siseseade	Väliseade
Paigaldus- ja kasutusjuhend	Paigaldusjuhend
	CD-ROM
	Lisaohutusjuhend R32 jahutusvedelikuga õhukonditsioneeri ja soojuspumba kohta vastavalt standardile IEC 60335-2-40:2018

Magyar

ROBBANÁSVESZÉLY

A kompresszort a hűtőközeg csővezetékeinek eltávolítása előtt le kell állítani.

A szivattyúzás után minden szervizszelepet teljesen el kell zárni.

- Ellenőrizze, hogy a készülék telepítése és a hűtőközeg csővezetékeinek telepítése megfelel az egyes országokban alkalmazandó jogszabályoknak. Európában emellett az alkalmazandó EN378 szabvány előírásait kell betartani.
- A megvásárolt termékre vonatkozó további információt a kültéri egységhez mellékelt CD-ROM tartalmazza. Hiányzó vagy nem olvasható CD-ROM esetén kérjük, forduljon a Hitachi kereskedőjéhez vagy forgalmazójához.
- **KÉRJÜK, HASZNÁLAT ELŐTT OLVASSA EL AZ ÚTMUTATÓKAT ÉS A CD-ROMON TALÁLHATÓ TUDNIVALÓKAT A LÉGKONDICIONÁLÓ RENDSZER TELEPÍTÉSÉRE VONATKOZÓAN.** Az alábbi dokumentációban foglalt telepítési, használati és üzemeltetési utasítások figyelmen kívül hagyása működési hibát okozhat, beleértve a potenciálisan súlyos hibákat vagy akár a légkondicionáló rendszer tönkretételét is.
- A kültéri és beltéri egységekhez mellékelt útmutatók alapján ellenőrizze, hogy ezek minden információt tartalmaznak a rendszer helyes telepítéséhez. Ellenkező esetben forduljon a forgalmazóhoz.

Beltéri egység	Kültéri egység
Telepítési és Üzemeltetési útmutató	Telepítési útmutató
	CD-ROM
	Kiegészítő biztonsági útmutató az R32 hűtőközeggel működő légkondicionálóhoz és hőszivattyúhoz az IEC 60335-2-40:2018 szabványnak megfelelően

Latviešu

SPRĀDZIENA RISKS

Pirms aukstumaģenta cauruļu noņemšanas kompresors jāaptur.

Visiem apkopes vārstiem pēc sūknēšanas ir jābūt pilnībā aizvērtiem.

- Pārliecinieties, ka ierīces uzstādīšana un aukstumaģenta cauruļvadu uzstādīšana atbilst katrā valstī spēkā esošajiem tiesību aktiem. Arī Eiropā ir jāievēro EN378, jo tas ir piemērojamais standarts.
- Papildu informācija par iegādātajiem produktiem tiek piegādāta kompaktdiskā, kuru var atrast komplektā ar āra ierīci. Ja kompaktdisks ir pazudis vai tas nav nolasāms, lūdzu, sazinieties ar savu Hitachi izplatītāju vai izplatītāju.
- **LŪDZU, RŪPĪGI IZLASIET ROKASGRĀMATAS UN KOMPAKTDISKA FAILUS, PIRMS UZSĀKAT GAISA KONDICIONĒŠANAS SISTĒMAS UZSTĀDĪŠANAS DARBU.** Šajā dokumentācijā aprakstīto uzstādīšanas, izmantošanas un ekspluatācijas instrukciju neievērošanas gadījumā var rasties darbības traucējumi, ieskaitot potenciāli nopietnus defektus vai pat gaisa kondicionēšanas sistēmas iznīcināšanu.
- Saskaņā ar rokasgrāmatām, kas iekļautas āra un iekštelpu ierīču komplektā, pārbaudiet, vai ir iekļauta visa informācija, kas nepieciešama sistēmas pareizai uzstādīšanai. Ja tas tā nav, sazinieties ar izplatītāju.

Iekštelpu ierīce	Āra ierīce
Uzstādīšanas un lietošanas rokasgrāmata	Uzstādīšanas rokasgrāmata
	CD-ROM
	Papildu drošības rokasgrāmata R32 aukstumaģentam gaisa kondicionierim un siltumsūknim saskaņā ar IEC 60335-2-40:2018

Lietuviškai

SPROGIMO RIZIKA

Prieš ištuštinant aušinimo medžiagos vamzdžius turi būti sustabdytas kompresorius.

Išsiurbus visi eksploatavimo vožtuvai turi būti visiškai uždaryti.

- Įsitikinkite, kad elemento ir aušinimo vamzdynų montavimas atitinka kiekvienoje šalyje galiojančius įstatymus. Be to, Europoje turi būti laikomasi EN378, nes tai yra taikomas standartas.
- Papildoma informacija apie įsigytus produktus pateikiama kompaktiniame diske, kurį galima rasti kartu su išoriniu elementu. Jei trūksta kompaktinio disko arba jo negalima perskaityti, kreipkitės į savo Hitachi atstovą arba platintoją.
- **ATIDŽIAI PERSKAITYKITE VADOVUS IR RINKMENAS KOMPAKTINIUOSE DISKUOSE PRIEŠ PRADĖDAMI DARBUS, SUSIJUSIUS SU ORO KONDICIONAVIMO SISTEMOS MONTAVIMU.** Šiuose dokumentuose aprašytų montavimo, naudojimo ir eksploatavimo instrukcijų nesilaikymas gali sukelti triktį, įskaitant galimus rimtus sutrikimus ar netgi oro visišką kondicionavimo sistemos sugadinimą.
- Pagal išorinio ir vidinio elementų vadovus patikrinkite, ar pateikta visa informacija, reikalinga tinkamam sistemos sumontavimui. Jei taip nėra, kreipkitės į platintoją.

Vidinis elementas	Išorinis elementas
Montavimo ir naudojimo vadovas	Montavimo vadovas
	Kompaktinis diskas
	Papildomas R32 aušinimo skysčio oro kondicionieriui ir šilumos siurbliui saugos vadovas pagal IEC 60335-2-40:2018

Polski

RYZYKO WYBUCHU

Przed odłączeniem przewodów rurowych czynnika chłodniczego należy wyłączyć sprężarkę.

Po odzyskaniu chłodziwa, niezbędne jest całkowite zamknięcie wszystkich zaworów serwisowych.

- Należy upewnić się, że montaż jednostki i przewodów rurowych czynnika chłodniczego spełnia przepisy

prawne obowiązujące w danym kraju. Ponadto w Europie wymagane jest przestrzeganie normy EN378, która stanowi obowiązujący standard.

- Dodatkowe informacje o nabytym produkcie znajdują się na płycie CD-ROM, która została dołączona do jednostki zewnętrznej. Jeżeli w komplecie brakuje tej płyty lub nie nie jest możliwe jej odczytanie, prosimy o skontaktowanie się z przedstawicielem handlowym lub dystrybutorem firmy Hitachi.
- **PRZED PRZYSTĄPIENIEM DO MONTAŻU INSTALACJI KLIMATYZACYJNEJ, NALEŻY ZAPOZNAĆ SIĘ TREŚCIĄ NINIEJSZEJ INSTRUKCJI ORAZ ZAWARTOŚCIĄ DOŁĄCZONEJ PŁYTY CD-ROM.** Nieprzestrzeganie prezentowanych tutaj zaleceń, dotyczących montażu, użytkowania i obsługi urządzeń, grozi ich awarią, włącznie z potencjalnie niebezpiecznymi awariami, a nawet zniszczeniem instalacji klimatyzacyjnej.
- Należy upewnić się, że instrukcje instalacji i obsługi jednostek wewnętrznych i zewnętrznych klimatyzatorów zawierają wszelkie niezbędne zalecenia odnoszące się do prawidłowego wykonania związanych z instalacją czynności montażowych. Gdyby tak nie było, należy skontaktować się z dystrybutorem.

Jednostka wewnętrzna	Jednostka zewnętrzna
Instrukcja instalacji i obsługi	Instrukcja instalacji
	Płyta CD-ROM
	Dodatkowa instrukcja bezpieczeństwa, dotycząca klimatyzatorów i pomp ciepła z czynnikiem chłodniczym R32, zgodna z normą IEC 60335-2-40:2018

Română

RISC DE EXPLOZIE

Trebuie să opriți compresorul înainte de a decupla conductele de agent frigorific.

Toate supapele de serviciu trebuie să fie complet închise după finalizarea operației de evacuare a agentului frigorific.

- Asigurați-vă că instalarea unității și a conductei de agent frigorific respectă legislația națională aplicabilă. În Europa trebuie respectat și standardul EN378.
- Informații suplimentare despre produsele achiziționate sunt furnizate pe un CD-ROM, care poate fi găsit împreună cu unitatea exterioară. În cazul în care CD-ROM-ul lipsește sau nu poate fi citit, contactați distribuitorul sau centrul autorizat Hitachi.
- **VĂ RUGĂM CITIȚI CU ATENȚIE MANUALELE ȘI FIȘIERELE DE PE CD-ROM ÎNAINTE DE A ÎNCEPE SĂ LUCRAȚI LA INSTALAREA SISTEMULUI DE AER CONDIȚIONAT.** Nerespectarea instrucțiunilor de instalare, utilizare și operare descrise în această documentație poate conduce la defecțiuni de funcționare, inclusiv la defecțiuni potențial grave sau chiar la distrugerea sistemului de aer condiționat.
- Verificați, în conformitate cu manualele care apar în unitățile exterioare și interioare, că sunt incluse toate informațiile necesare pentru instalarea corectă a sistemului. În caz contrar, contactați distribuitorul.

Unitate interioară	Unitate exterioară
Manual de instalare si operare	Manual de instalare
	CD-ROM
	Manual de siguranță suplimentar pentru aparatul de aer condiționat cu agent frigorific R32 și pompă de căldură conform IEC 60335-2-40:2018

Русский

РИСК ВЗРЫВА

Перед снятием труб для циркуляции хладагента компрессор должен быть остановлен.

После откачки все сервисные клапаны должны быть полностью закрыты.

- Убедитесь, что установка блока и трубопровода хладагента выполнены в соответствии с действующим законодательством в каждой стране. Помимо этого, в Европе необходимо соблюдать норму EN378, которая является применимым стандартом.
- Дополнительная информация о приобретенных продуктах поставляется на компакт-диске, который можно найти в комплекте с наружным блоком. Если компакт-диск отсутствует или он не читается, обратитесь к дилеру или дистрибьютору Hitachi.
- **ВНИМАТЕЛЬНО ПРОЧИТАЙТЕ РУКОВОДСТВА И ФАЙЛЫ НА КОМПАКТ-ДИСКЕ ПЕРЕД НАЧАЛОМ РАБОТЫ ПО УСТАНОВКЕ СИСТЕМЫ КОНДИЦИОНИРОВАНИЯ ВОЗДУХА.** Несоблюдение инструкций по установке, применению и эксплуатации, описанных в этой документации, может привести к сбоям в работе, включая потенциально серьезные неисправности или даже повреждение системы кондиционирования.
- Убедитесь, что в руководствах, прилагаемых к наружным и внутренним блокам, содержится вся информация, необходимая для правильной установки системы. Если это не так, обратитесь к своему дистрибьютору.

Внутренний блок	Наружный блок
Руководство по установке и эксплуатации	Руководство по установке
	Компакт-диск
	Дополнительное руководство по безопасности для хладагента R32 для кондиционера и теплового насоса в соответствии с IEC 60335-2-40:2018

English

R32 Refrigerant circuit

The unit installation and refrigerant piping should comply with the relevant local and national regulations for the designed refrigerant.

Due to R32 refrigerant and depending on final refrigerant charge amount, a minimum floor area for installation must be considered.

- If total refrigerant charge amount <1.84kg, there are no additional minimum floor area requirements.
- If total refrigerant charge amount ≥1.84kg, there are additional minimum floor area requirements to be checked.

◆ Minimum area requirements

In case of total refrigerant amount ≥1.84 kg, the unit should be installed, operated and stored in a room with a floor area larger than the minimum criteria. Use following graphic and table to determine these minimum criteria.

NOTE

In case of not achieving the minimum floor area, contact with your dealer.

For further information about refrigerant charge refer to the Outdoor Unit Installation Manual.

Español

Circuito de refrigerante R32

La instalación de la unidad y de la tubería de refrigerante debe cumplir con las normativas locales y nacionales relevantes específicas para el refrigerante.

Por el uso de refrigerante R32 y en función de la carga de refrigerante final, se debe tener en cuenta una área de suelo mínima para la instalación.

- Si la cantidad total de carga de refrigerante <1,84 kg, no se aplican requerimientos de área de suelo mínima adicionales.
- Si la cantidad total de carga de refrigerante ≥1,84 kg, hay que comprobar los requerimientos de área de suelo mínima adicionales.

◆ Requerimientos de área mínima

En caso de que la cantidad total de refrigerante ≥1,84 kg, la unidad se debería instalar, poner en funcionamiento y almacenar en un espacio con una área de suelo mayor que la de los criterios mínimos: Utilice la tabla y el gráfico que hay a continuación para determinar dichos criterios mínimos.

NOTA

En caso de no disponer del área de suelo mínima, contacte con su proveedor.

Para más información sobre la carga de refrigerante, consulte el manual de instalación de la unidad exterior.

Deutsch

R32 Kältemittelkreislauf

Die Anlageninstallation und die Kältemittelleitungen müssen die entsprechenden lokalen und nationalen Vorschriften für das konzipierte Kältemittel einhalten.

Wegen des Kältemittels R32 und abhängig von der endgültigen Kältemittelmenge, muss eine Mindestbodenfläche für die Installation berücksichtigt werden.

- Wenn die Gesamtkältemittelmenge <1,84 kg beträgt, gibt es keine zusätzlichen Anforderungen an die Mindestbodenfläche.
- Wenn die Gesamtkältemittelmenge ≥1,84 kg beträgt, gibt es zusätzliche Anforderungen an die Mindestbodenfläche, die geprüft werden müssen.

◆ Mindestflächenanforderungen

Falls die Gesamtkältemittelmenge ≥1,84 kg ist, muss die Anlage in einen Raum mit einer Bodenfläche größer als das Mindestkriterium installiert, betrieben und aufgestellt werden. Benutzen Sie die folgende Grafik und Tabelle, um dieses Mindestkriterium zu bestimmen.

HINWEIS

Falls die Mindestbodenfläche nicht erzielt werden kann, kontaktieren Sie Ihren Händler.

Weitere Informationen über die Kältemittelmenge finden Sie im Installationshandbuch des Außengeräts

Français

Circuit du frigorigène R32

L'installation des unités et de la tuyauterie frigorifique doit satisfaire aux réglementations locales et nationales pertinentes relatives au frigorigène utilisé.

En raison du frigorigène R32 et de la quantité finale de charge de frigorigène, il est nécessaire lors de l'installation de prévoir une surface au sol minimale.

- Si le quantité totale de charge de fluide frigorigène est <1,84 kg, il n'est alors pas nécessaire de tenir compte des exigences de surface au sol minimale.
- Si le quantité totale de charge de fluide frigorigène est ≥1,84 kg, il est nécessaire de prévoir une surface au sol minimale.

◆ Exigences de surface minimale

Si la quantité de frigorigène totale est ≥1,84 kg, l'unité doit alors être installée, utilisée et conservée dans une pièce dont la surface au sol est supérieure à la valeur minimale exigée. Reportez-vous aux graphiques suivants pour déterminer cette valeur minimale.

REMARQUE

S'il s'avère impossible de satisfaire à la surface au sol minimale requise, veuillez contacter votre fournisseur.

Pour de plus amples informations sur les travaux de charge de fluide frigorigène, consultez le Manuel d'installation du groupe extérieur.

Italiano

Circuito del refrigerante R32

L'installazione dell'unità e quella della linea del refrigerante devono essere conformi alle normative locali e nazionali relative al refrigerante progettato.

A causa del refrigerante R32 e in base alla quantità finale di carica di refrigerante, deve essere considerata una superficie minima di pavimento per l'installazione.

- Se la quantità totale di carica di refrigerante è <1,84 kg, non ci sono ulteriori requisiti di superficie minima per il pavimento.
- Se la quantità totale di carica di refrigerante è ≥1,84 kg, devono essere verificati ulteriori requisiti di superficie minima per il pavimento.

◆ Requisiti di superficie minima

Se la quantità totale di refrigerante è ≥1,84 kg, l'unità deve essere installata, utilizzata e conservata in una stanza con una superficie maggiore rispetto ai requisiti minimi. Fare riferimento al grafico e alla tabella di seguito riportati per determinare i requisiti minimi.

NOTA

Se non si raggiunge la superficie minima, contattare il rivenditore.

Per ulteriori informazioni sulla carica di refrigerante consultare il Manuale di installazione dell'unità esterna.

Português

Circuito de refrigerante R32

A instalação da unidade e a tubagem de refrigerante devem cumprir os regulamentos nacionais e locais para o refrigerante designado.

Devido ao refrigerante R32 e dependendo da quantidade de carga de refrigerante final, deve ser considerada uma área de piso mínima para a instalação.

- Se a quantidade de carga de refrigerante total for <1,84 kg, não existem requisitos adicionais de área de piso mínima.
- Se a quantidade de carga de refrigerante total for ≥1,84 kg, existem requisitos adicionais de área de piso mínima a cumprir.

◆ Requisitos de área mínima

Se a quantidade de refrigerante total for ≥1,84 kg, a unidade deve ser instalada, funcionar e ser guardada numa divisão com uma área de piso maior que os critérios mínimos. Utilize o seguinte gráfico e tabela para determinar estos critérios mínimos.

NOTA

Se não atingir a área de piso mínima, contacte o seu distribuidor.

Para mais informação sobre as tarefas de carga de refrigerante, consulte o Manual de instalação da unidade exterior.

Dansk

R32 Kølemiddelkredsløb

Installationen af enheden og af kølemiddelrørene skal overholde alle relevante lokale og nationale forskrifter for det pågældende kølemiddel.

Som følge af R32 og afhængig af den endelige mængde af kølemiddel påfyldt, skal installationen have et mindste gulvareal.

- Hvis samlet mængde af påfyldt kølemiddel er <1,84 kg, kræves der ikke noget ekstra gulvareal.
- Hvis samlet mængde af påfyldt kølemiddel er ≥1,84 kg, skal krav til ekstra gulvareal tages i betragtning.

◆ Krav til mindsterareal

Hvis den samlede mængde af kølemiddel er ≥1,84 kg, skal enheden installeres, betjenes og opbevares i et rum med et gulvareal, der er større end minimumskriterierne. Brug følgende diagram og tavle for at bestemme disse minimumskriterier.

BEMÆRK

Hvis mindste gulvareal ikke kan overholdes, skal du kontakte din forhandler.

Yderligere information om påfyldning af kølemiddel findes i Installationsvejledning til udendørsenheden.

Nederlands

R32 Koelmiddelcircuit

De installatie van de unit en de koelmiddelleidingen moeten zich aan de lokale en nationale wetgeving voor het gewenste koelmiddel toepassen.

Gezien het R32 koelmiddel en afhankelijk van de uiteindelijke hoeveelheid koelmiddel, moet er rekening worden gehouden met een minimale vloeroppervlakte voor de installatie.

- Als de totale hoeveelheid koelmiddel <1,84 kg is dan is er geen extra minimale vloeroppervlakte vereist.
- Als de totale hoeveelheid koelmiddel ≥1,84 kg is dan moet de vereiste extra minimale vloeroppervlakte worden geverifieerd.

◆ Minimale oppervlakte vereiste

In het geval de hoeveelheid totale koelmiddel ≥1,84 kg moet de unit in een kamer worden geïnstalleerd, gebruikt en opgeborgen met een grotere oppervlakte dan de minimale criteria. Raadpleeg de hieronder aangegeven grafiek en tabel om deze minimale vereiste te bepalen.

OPMERKING

Raadpleeg uw leverancier wanneer u niet aan de vereiste minimale vloeroppervlakte vooldoet.

Voor meer informatie over het bijvullen van koudemiddel raadpleegt u de installatiehandleiding van de buitenunit.

Svenska

R32 Kylkrets

Installationen av enhet och kylrör måste uppfylla alla relevanta lokala och nationella bestämmelser för det avsedda kylmedlet.

På grund av kylmedlet R32 och beroende på slutlig mängd kylmedel, så måste en minsta golvyta för installation beaktas.

- Om den totala mängden kylmedel understiger 1,84 kg så krävs ingen ytterligare minsta golvyta.
- Om den totala mängden kylmedel uppnår eller överstiger 1,84 kg så den minsta golvytan kontrolleras.

◆ Krav på minsta yta

Vid en total mängd kylmedel ≥1,84 kg, så ska enheten installeras, köras och förvaras i ett rum med en golvyta som överstiger minimikravet. Använd följande grafik och tabell för att fastställa dessa minimikrav:

OBS!

Om du inte kan uppnå den minsta golvytan, kontakta din återförsäljare.

För mer information om påfyllning av kylmedium, se utomhusenhetens Installationshandbok.

Ελλhnika

R32 Κύκλωμα ψυκτικού

Η εγκατάσταση της μονάδας και η σωλήνωση ψυκτικού πρέπει να τηρεί τον σχετικό κώδικα και τους εθνικούς κανονισμούς για το ψυκτικό που προορίζεται.

Λόγω του ψυκτικού R32 και ανάλογα την τελική ποσότητα πλήρωσης με ψυκτικό μέσο, πρέπει να λάβετε υπόψη μία ελάχιστη επιφάνεια δαπέδου.

- Αν η συνολική ποσότητα πλήρωσης με ψυκτικό μέσο <1,84 kg, δεν υπάρχουν επιπλέον απαιτήσεις για ελάχιστη επιφάνεια δαπέδου.
- Αν η συνολική ποσότητα πλήρωσης με ψυκτικό μέσο ≥1,84 kg, δεν υπάρχουν επιπλέον απαιτήσεις για ελάχιστη επιφάνεια δαπέδου που πρέπει να ελέγξετε.

◆ Απαιτήσεις για ελάχιστη επιφάνεια

Σε περίπτωση που η συνολική ποσότητα πλήρωσης με ψυκτικό μέσο ≥1,84 kg, η μονάδα πρέπει να εγκατασταθεί, να λειτουργεί και να αποθηκεύεται σε ένα δωμάτιο με επιφάνεια δαπέδου μεγαλύτερη από το ελάχιστο κριτήριο. Χρησιμοποιείστε το παρακάτω γραφικό και τον πίνακα για να προσδιορίσετε αυτά τα ελάχιστα κριτήρια.

ΣΗΜΕΙΩΣΗ

Σε περίπτωση που δεν υπάρχει η ελάχιστη επιφάνεια δαπέδου, επικοινωνήστε με τον προμηθευτή σας.

Για περισσότερες πληροφορίες σχετικά με την πλήρωση με ψυκτικό μέσο ανατρέξτε στο εγχειρίδιο εγκατάστασης της εξωτερικής μονάδας.

Български

Кръг на хладилния агент R32

Монтажът на изделието и тръбите за хладилния агент следва да съответстват на съответните разпоредби в страната, отнасящи се за предназначения за изделието хладилен агент.

Минималната площ за монтажа трябва да се съобрази с хладилния агент R32 и с крайното количество хладилен заряд.

- Ако общото количество хладилен заряд <1,84 kg, към минималната площ за монтажа няма допълнителни изисквания.
- Ако общото количество хладилен заряд ≥1,84 kg, трябва да се провери какви допълнителни изисквания има към минималната площ за монтажа.

◆ Изисквания към минималната площ

Ако общото количество хладилен заряд ≥1,84 kg, изделието следва да се монтира, експлоатира и съхранява в помещение с подова площ, по-голяма от минималните критерии. За определяне на тези минимални критерии се използват следните графика и таблица.

ЗАБЕЛЕЖКА

В случай че не се получава минималната подова площ е необходимо да се свържете с продавача.

Допълнителни справки за хладилния заряд могат да се правят в Ръководството за инсталиране на външното тяло.

Čeština

Chladivový okruh R32

Instalace jednotky a chladivového potrubí musí splňovat příslušné místní a národní předpisy týkající se určeného chladiva.

S ohledem na chladivo R32 a podle konečného množství chladivové náplně je třeba počítat s minimální rozlohou instalační plochy.

- Pokud je celkové množství chladivové náplně <1,84 kg, nevztahují se na minimální rozlohu instalační plochy žádné dodatečné požadavky.
- Pokud je celkové množství chladivové náplně ≥1,84 kg, je třeba přihlédnout k dodatečným požadavkům týkajících se minimální rozlohy instalační plochy.

◆ Požadavky na minimální plochu

Pokud je celkové množství chladivové náplně ≥1,84 kg, musí být se jednotka instalovat, provozovat a skladovat v místnosti o rozloze větší stanoví minimální kritéria. K určení tohoto minimálního kritéria použijte následující graf a tabulku.

POZNÁMKA

Pokud nesplňujete požadavky na minimální plochu, kontaktujte svého prodejce.

Více informací o chladivové náplni naleznete v Návodu k instalaci venkovní jednotky.

Eesti

R32 Jahutussüsteem

Seadme paigaldus ja jahutustorustik peab olema vastavuses ette nähtud jahutusvahendile kehtivate asjakohaste kohalike ja üleriigiliste eeskirjadega.

Jahutusvahendi R32 tõttu ja olenevalt lõplikust jahutusvahendi täitekogusest tuleb arvestada paigaldamiseks vajaliku minimaalse pindala nõudega.

- Kui kogu jahutusvahendi täitekogus on väiksem kui <1,84 kg, siis täiendavaid minimaalse põrandapinna nõudeid ei ole.
- Kui kogu jahutusvahendi täitekogus on suurem kui või võrdne ≥1,84 kg, siis tuleb kontrollida täiendavaid minimaalse põrandapinna nõudeid.

◆ Minimaalne pindala nõuded

Kui jahutusvahendi kogus kokku on ≥1,84 kg, tuleb seade paigaldada, seadmega töötada ja seadet hoida ruumis, mille põranda pindala on minimaalsest nõutavast pindalast suurem. Nende miinimumnõuete kindlaks määramiseks kasutage järgmist graafikut ja tabelit.

MÄRKUS

Kui minimaalse põrandapinna nõuet ei saa täita, võtke ühendust edasimüüjaga.

Lisateavet jahutusvahendi täitekoguse kohta leiab väliseadme paigaldusjuhendist.

Magyar

R32 Hűtőközegkör

A készülék telepítésének és a hűtőközeg csővezetékeinek meg kell felelniük a tervezett hűtőközegre vonatkozó helyi és nemzeti szabályozásoknak.

Az R32 hűtőközegből adódóan és a betöltött hűtőközeg végleges mennyiségétől függően minimális telepítési alapterülettel kell számolni.

- Ha a betöltött hűtőközeg összmennyisége <1,84 kg, akkor nincs további minimális alapterület-követelmény.
- Ha a betöltött hűtőközeg összmennyisége ≥1,84 kg, akkor további minimális alapterület-követelményeket kell szem előtt tartani.

◆ Minimális alapterület-követelmények

Ha a betöltött hűtőközeg összmennyisége ≥1,84 kg, a készüléket a minimálisnál nagyobb alapterületű helyiségben kell telepíteni, üzemeltetni és tárolni. Ezeket a minimális követelményeket az alábbi ábra és táblázat segítségével kell meghatározni.

MEGJEGYZÉS

Ha a helyiség területe a minimális alapterületnél kisebb, forduljon a forgalmazóhoz.

A hűtőközeg mennyiségére vonatkozó további információkért lásd a kültéri egység Telepítési útmutatóját.

Latviešu

R32 Aukstumaģenta kontūrs

Ierīces uzstādīšanai un aukstumaģenta cauruļvadiem jāatbilst attiecīgajiem vietējiem un nacionālajiem noteikumiem par projektēto aukstumaģentu.

Sakarā ar R32 aukstumaģenta daudzumu un atkarībā no aukstumaģenta galīgās uzlādes daudzuma, ir jāņem vērā minimālā grīdas platība uzstādīšanai.

- Ja kopējais aukstumaģenta uzlādes daudzums ir <1,84 kg, papildu minimālās grīdas platības prasības nav noteiktas.
- Ja kopējais aukstumaģenta uzlādes daudzums ir ≥1,84 kg, ir jāpārbauda arī papildu minimālās grīdas platības prasības.

◆ Minimālās platības prasības

Ja kopējais aukstumaģenta daudzums ir ≥1,84 kg, ierīce jāuzstāda, jādarbina un jāuzglabā telpā, kuras grīdas platība ir lielāka par minimālajiem kritērijiem. Izmantojiet šo grafiku un tabulu, lai noteiktu šos minimālos kritērijus.

PIEZĪME

Ja netiek sasniegta minimālā grīdas platība, sazinieties ar izplatītāju.

Papildinformācijai par aukstumaģenta uzlādi skatiet "Āra ierīces uzstādīšanas rokasgrāmatu".

Lietuviškai

R32 aušinimo grandinė

Elemento montavimas ir aušinimo vamzdynai turi atitikti galiojančius vietinius ir nacionalinius reikalavimus, keliamus suprojektuotai aušinimo medžiagai.

Dėl R32 aušinimo medžiagos ir priklausomai nuo galutinio aušinimo medžiagos kiekio, reikia atsižvelgti į mažiausią grindų plotą montavimui.

- Jei bendras aušinimo medžiagos užpildymo kiekis yra <1,84 kg, papildomi mažiausio grindų ploto reikalavimai nekeliami.
- Jei bendras aušinimo medžiagos užpildymo kiekis yra ≥1,84 kg, reikia patikrinti ir papildomus mažiausio grindų ploto reikalavimus.

◆ Minimalūs ploto reikalavimai

Jei bendras aušinimo medžiagos kiekis yra ≥1,84 kg, elementą reikia sumontuoti, naudoti ir laikyti patalpoje, kurios grindų plotas didesnis nei minimalūs kriterijai. Norėdami nustatyti šiuos minimalius kriterijus, naudokite toliau pateiktą grafiką ir lentelę.

PASTABA

Jei neturima mažiausio grindų ploto, susisiekite su pardavėju.

Daugiau informacijos apie aušinimo medžiagos užpildymą rasite išorinio elemento Montavimo vadove.

Polski

Obieg czynnika chłodniczego R32

Montaż jednostki i przewodów rurowych czynnika chłodniczego powinien spełniać obowiązujące w odniesieniu do niego lokalne i krajowe przepisy.

Uwzględniając zastosowanie czynnika chłodniczego R32 i łączną ilość zładu w instalacji, niezbędne jest zapewnienie minimalnej powierzchni podłogi.

- Jeżeli całkowita ilość czynnika chłodniczego <1,84 kg, przestrzeganie zaleceń dotyczących minimalnej powierzchni podłogi nie jest konieczne.
- Jeżeli całkowita ilość czynnika chłodniczego ≥1,84 kg, istnieją dodatkowe wymagania w tym zakresie, które należy uwzględnić.

◆ Minimalna wymagana powierzchnia

W przypadku całkowitej ilości czynnika chłodniczego ≥1,84 kg, instalacja oraz działanie i przechowywanie jednostki jest możliwe wyłącznie w pomieszczeniu o powierzchni podłogi zgodnej z przyjętymi minimalnymi kryteriami w tym zakresie. W oparciu o zamieszczoną poniżej tabelę i wykres można określić, czy kryteria te są spełnione.

UWAGA

W przypadku niedysponowania minimalną powierzchnią podłogi, należy skontaktować się ze sprzedawcą.

Dodatkowe informacje na temat zładu czynnika chłodniczego można znaleźć w Instrukcji instalacji jednostki zewnętrznej.

Română

Circuitul de agent frigorific R32

Instalarea unității și a conductelor de agent frigorific trebuie să respecte reglementările locale și naționale relevante pentru agentul frigorific stabilit.

Datorită folosirii agentului frigorific R32 și în funcție de cantitatea finală de agent frigorific încărcată, trebuie asigurată o suprafață de instalare minimă.

- În cazul în care cantitatea de agent frigorific încărcată <1,84 kg, nu există cerințe suplimentare de spațiu minim.
- În cazul în care cantitatea de agent frigorific încărcată ≥1,84 kg, există cerințe suplimentare de spațiu minim care trebuie verificate.

◆ Cerin□e de spa□iu minim

În cazul în care cantitatea de agent frigorific încărcată ≥1,84 kg, unitatea trebuie instalată, operată și depozitată într-o încăpere cu un spațiu mai mare decât cea specificată în criteriul minim. Consultați graficul și tabelul de mai jos pentru a determina acest criteriu minim.

NOTĂ

Dacă nu dispuneți de spațiul minim, contactați distribuitorul.

Pentru mai multe informații despre încărcarea agentului frigorific, consultați manualul de instalare a unității exterioare.

Русский

Контур хладагента R32

Установка блока и трубопровода хладагента должны соответствовать местным и национальным нормам для применяемого хладагента.

Принимая во внимание использование хладагента R32, и в зависимости от конечного количества хладагента для зарядки системы, необходимо учитывать минимальную площадь пола для установки.

- Если общее количество хладагента для зарядки системы <1,84 кг, то нет необходимости применять дополнительные требования к минимальной площади пола.
- Если общее количество хладагента для зарядки системы ≥1,84 кг, то следует проверить необходимость применить дополнительные требования к минимальной площади пола.

◆ Требования к минимальной площади пола

В случае если общее количество хладагента для зарядки системы ≥1,84 кг, блок следует устанавливать, эксплуатировать и хранить в помещении с площадью пола, превышающей минимальные размеры. Используйте следующий график и таблицу, чтобы определить эти минимальные размеры.

ПРИМЕЧАНИЕ

В случае не достижения минимальной площади пола, свяжитесь с вашим дилером.

Для получения дополнительной информации о зарядке системы хладагентом см. Руководство по установке наружного блока.

Refrigerant Amount Cantidad de refrigerante Quantité de frigorigène Quantità di refrigerante Quantidade de refrigerante Mængde af kølemiddel Hoeveelheid koelmiddel Mängd kylmedel Ποσότητα ψυκτικού Количество хладилен агент Množství chladiva Jahutusvahendi kogus Hűtőközeg mennyisége Aukstumaģenta daudzums Aušinimo medžiagos kiekis Ilość czynnika chłodniczego Cantitate de agent frigorific Кол-во хладагента (kg)	Minimum Area Área mínima Surface minimale Superficie minima Área mínima Mindsteareal Minimale oppervlakte Minsta yta Ελάχιστη επιφάνεια Минимална площ Minimální plocha Minimaalne pindala Minimális alapterület Minimālā platība Mažiausias plotas Minimalna powierzchnia Spațiu minim Мин. площадь пола (m^2) (h_0:2500 mm)
1.84	1.66
1.9	1.77
2.0	1.96
2.1	2.16
2.2	2.37
2.3	2.59
2.4	2.82
2.5	3.06
2.6	3.31
2.7	3.57
2.8	3.84
2.9	4.12
3.0	4.41
3.5	6.01
4.0	7.84
4.5	9.93
5.0	12.26
5.5	14.83

Minimum room area for installation
Área mínima para la instalación
Surface minimale de pièce d'installation
Superficie minima per l'installazione
Área de divisão mínima para a instalação
Mindste rumareal for installationen
Minimale oppervlakte van de kamer voor de installatie
Minsta rumsyta för installation
Ελάχιστος χώρος δωματίου για την εγκατάσταση
Минимална площ на помещението, необходима за монтажа
Minimální rozloha instalační plochy
Minimaalne ruumi pindala paigaldamiseks
A telepítéshez szükséges minimális alapterület
Minimālā telpas platība uzstādīšanai
Mažiausias patalpos plotas montavimui
Minimalna powierzchnia wymagana do instalacji
Suprafață minimă în încăpere pentru instalare
Минимальная площадь помещения для установки
(m^2) (h_0:2500 mm)

$$A_{min} = (m_c*/(2.5*LFL^{\wedge(5/4)} * h_0)^{\wedge 2}$$

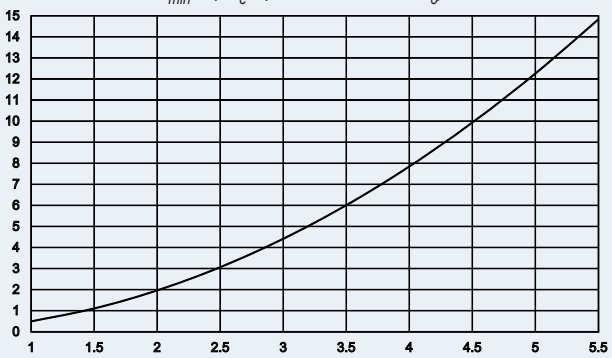

Total refrigerant amount in the system
Cantidad total de refrigerante en el sistema
Quantité totale de frigorigène du système
Quantità totale di refrigerante nel sistema
Quantidade de refrigerante total no sistema
Samlet mængde kølemiddel i systemet
Totale hoeveelheid koelmiddel in het systeem)
Total mängd kylmedel i systemet
Συνολική ποσότητα ψυκτικού στο σύστημα
Общо количество хладилен агент в системата
Celkové množství chladiva v systému
Kogu jahutusvahendikogus süsteemis
Hűtőközeg összmennyisége a rendszerben
Kopējais aukstumaģenta daudzums sistēmā
Visas aušinimo medžiagos kiekis sistemoje
Łączna ilość czynnika w instalacji
Cantitate totală de agent frigorific din sistem
Общее количество хладагента в системе
(kg)

GB

- A_{min}: Minimum installation area of an Indoor unit for a given refrigerant charge m_c (kg) and considering the installation height h_0 (m^2)
- h_0: Installation height of the bottom side of the indoor unit + distance from the indoor unit bottom side to the lowest part for which a refrigerant leak may release to the indoor area
- m_c: total system refrigerant charge that could be released to the indoor area in case of undetected refrigerant leak.
- LFL: Lower Flammability Limit for R32, 0,307 kg/m^3 as established by EN 378-1:2016 and ISO 817

ES

- A_{min}: área de la instalación mínima de una unidad interior para una carga de refrigerante m_c (kg) determinada y considerando la altura de instalación h_0 (m^2).
- h_0: altura de instalación del lado inferior de la unidad interior + distancia desde el lado inferior de la unidad interior hasta la parte más baja del área interior a la que se puede verter refrigerante en caso de fuga.
- m_c: carga total de refrigerante del sistema que podría verterse al área interior en caso de no detectar una fuga de refrigerante.
- LFL: Límite inferior de inflamabilidad del R32 establecido en 0,307 kg/m^3 según las normas EN 378-1:2016 e ISO 817.

DE

- A_{min}: Mindestinstallationsfläche eines Innengeräts für eine gewisse Kältemittelmenge mc (kg) und unter Berücksichtigung der Installationshöhe h_0 (m^2).
- h_0: Installationshöhe der Unterseite des Innengeräts + Abstand von der Innengeräteunterseite zum niedrigsten Teil, von dem ein Kältemittelleck zum Innenbereich auftreten kann.
- m_c: Gesamte Kältemittelmenge, die in den Innenbereich bei einem unerkannten Kältemittelleck austreten könnte.
- LFL (Lower Flammability Limit): Untere Explosionsgrenze für R32, 0,307 kg/m^3, wie durch EN 378-1:2016 und ISO 817 festgelegt.

FR

- A_{min} : Surface d'installation minimale d'une unité intérieure pour une charge de fluide frigorigène donnée m_c (kg) et en considérant une hauteur d'installation h_0 (m^2).
- h_0 : Hauteur de l'installation du côté inférieur de l'unité intérieure + distance entre le côté inférieur de l'unité intérieure et la partie la plus basse depuis laquelle une fuite du fluide frigorigène pourrait couler sur la surface intérieure.
- m_c : Charge de fluide frigorigène totale du système qui pourrait couler sur la surface intérieure en cas de fuite non détectée.
- LFL : Limite d'explosivité basse pour R32, 0,307 kg/m^3 comme définit par les normes EN 378-1:2016 et ISO 817.

IT

- A_{min}: Superficie minima di installazione di un'unità interna per una certa carica di refrigerante m_c (kg) e considerando l'altezza di installazione h_0 (m^2).
- h_0: Altezza di installazione del lato inferiore dell'unità interna + distanza dal lato inferiore dell'unità interna alla parte più bassa da cui può verificarsi una perdita di refrigerante verso l'area interna.
- m_c: Carica di refrigerante totale del sistema che potrebbe fuoriuscire nell'area interna se non vengono rilevate perdite di refrigerante.
- LFL: Limite inferiore di infiammabilità per R32, 0,307 kg/m^3 come stabilito dagli standard EN 378-1:2016 e ISO 817.

PT

- A_{min}: Área de instalação mínima para uma unidade interior com uma dada carga de refrigerante m_c (kg) e considerando a altura da instalação h_0 (m^2).
- h_0: Altura da instalação do lado inferior da unidade interior + distância do lado inferior da unidade interior para a parte mais baixa na qual pode ocorrer uma fuga de refrigerante para a área interior.
- m_c: carga total do refrigerante do sistema que pode ser libertada na área interior em caso de fuga de refrigerante não detetada.
- LFL: Limite de Inflamabilidade Baixa para R32, 0,307 kg/m^3 conforme definido pelas normas EN 378-1:2016 e ISO 817

DA

- A_{min}: Minimums-arealet for installation af en indendørsenhed med en bestemt fyldningsmængde m_c (kg) i forhold til installationshøjden h_0 (m^2)
- h_0: Installationshøjden af indendørsenhedens underside + afstand fra indendørsenhedens underside til den laveste del hvorfra, der kan slippe kølemiddel ud i indendørsområdet.
- m_c: den samlede fyldningsmængde af kølemiddel, der kan slippe ud i indendørsområdet i tilfælde af en uopdaget læk.
- LFL: Nedre brændbarhedsgrænse for R32, 0,307 kg/m^3 i henhold til EN 378-1:2016 og ISO 817.

NL

- A_{min}: Minimumvereiste oppervlakte voor de installatie van een binnenunit met een bepaalde hoeveelheid koelmiddel m_c (kg) gezien de hoogte waarop de installatie wordt uitgevoerd h_o (m^2).
- h_0: Hoogte van de installatie van de onderkant van de binnenunit + afstand van de onderkant van de binnenunit tot de onderste kant waar het koelmiddel in het interieur mag lekken.
- m_c: totale hoeveelheid koelmiddel die vanuit het apparaat in het interieur zou kunnen lekken bij een niet-gedetecteerd koelmiddellekkage.
- LFL: Onderste ontvlambaarheidslimiet voor R32, 0,307 kg/m^3 in overeenstemming met EN 378-1:2016 en ISO 817.

SV

- A_{min}: Minsta instalaltionsområdet av en inomhusenhetet för en viss köldmediepåfyllning m_c (kg) med beaktande av installationshöjden h_0 (m^2).
- h_0: Installationshöjd från inomhusenhetens undersida + avstånd från inomhusenhetens undersida till den lägsta delen varifrån kylmedel kan läcka in i till inomhusområdet.
- m_c: Total köldmediepåfyllning från systemet som kan frigöras till inomhusenhetens område vid oupptäckt kylmedelläckage.
- LFL: Låg brännbarhetsgräns R32, 0,307 kg/m^3 såsom fastställts av EN 378-1:2016 och ISO 817.

EL

- A_{min}: Ελάχιστος χώρος εγκατάστασης μίας εσωτερικής μονάδας για μία δεδομένη πλήρωση με ψυκτικό μέσο m_c (kg) και λαμβάνοντας υπόψη το ύψος εγκατάστασης h_0 (m^2).
- h_0: Ύψος εγκατάστασης της κάτω πλευράς της εσωτερικής μονάδας + την απόσταση από την κάτω πλευρά της εσωτερικής μονάδας έως το χαμηλότερο σημείο όπου μπορεί να πραγματοποιηθεί η διαρροή ψυκτικού στον εσωτερικό χώρο.
- m_c: Συνολική πλήρωση με ψυκτικό μέσο του συστήματος που μπορεί ελευθερωθεί στον εσωτερικό χώρο σε περίπτωση που δεν ανιχνευτεί η διαρροή ψυκτικού μέσου.
- LFL: Χαμηλότερο όριο ευφλεκτότητας για R32, 0,307 kg/m^3 σύμφωνα με το EN 378-1:2016 και ISO 817

BG

- A_{min}: Минимална площ за монтаж на вътрешно тяло с известно количество хладилен заряд m_c (kg) и съобразно височината на монтажа h_0 (m^2)
- h_0: Височината на монтажа на дъното на вътрешното тяло + разстоянието от дъното на вътрешното тяло до най-ниската част, от която може да се получи теч на хладилен агент в помещението.
- m_c: общ хладилен заряд, който евентуално може да изтече в помещението в случай на незасечен теч на хладилен агент.
- LFL: Долен концентрационен предел за разпространение на пламъка за R32, 0,307 kg/m^3 съгласно определеното по EN 378-1:2016 и ISO 817.

CS

- A_{min}: Minimální instalační plocha pro vnitřní jednotku s danou náplní chladiva m_c (kg) při instalační výšce h_0 (m^2).
- h_0: Instalační výška spodní strany vnitřní jednotky + vzdálenost spodní strany vnitřní jednotky od nejnižší části, pro níž může dojít k úniku chladiva do vnitřního prostoru.
- m_c: celková náplň systémového chladiva, která může uniknout do vnitřního prostoru v případě nezaznamenaného úniku chladiva.
- LFL: Nižší mez hořlavosti (*Lower Flammability Limit*) pro R32, 0,307 kg/m^3, jak stanovuje EN 378-1:2016 a ISO 817.

ET

- A_{min}: Minimaalne paigalduspindala siseseadme jaoks konkreetse jahutusvedeliku kogusega m_c (kg) ja arvestades paigalduskõrgust h_0 (m^2).
- h_0: Paigalduskõrgus siseseadme põhjast + kaugus siseseadme põhjast kuni kõige madalma osani, kuhu võib jahutusvedelikku lekkida siseruumis.
- m_c: Kogu süsteemi jahutusvedelikukogus, mis võiks tuvastamata jahutusvedelikulekke korral vabaneda siseruumi.
- LFL: Alumine süttivuspiir R32, 0,307 kg/m^3 puhul, nagu on sätestatud standardis EN 378-1:2016 ja ISO 817.

HU

- A_{min}: A beltéri egység minimum telepítési területe egy adott m_c (kg) hűtőközeg-töltés és a h_0 (m^2) telepítési magasság mellett.
- h_0: A beltéri egység alsó részének telepítési magassága + a beltéri egység alsó része és a legalacsonyabb rész közötti távolság, ahová a hűtőközeg a beltéri területen szivároghat.
- m_c: A rendszer teljes hűtőközeg-töltése, amely nem észlelt szivárgás esetén a beltéri területbe juthat.
- LFL: Alsó gyulladási határ R32 hűtőközeg, 0,307 kg/m^3 esetében, az EN 378-1:2016 és az ISO 817 szabványban előírtak szerint.

LV

- A_{min}: Minimālais iekštelpu ierīces uzstādīšanas laukums konkrētai aukstumaģenta uzpildes masai m_c (kg) un, ņemot vērā uzstādīšanas augstumu h_0 (m^2).
- h_0: Iekštelpu ierīces apakšējās daļas uzstādīšanas augstums + attālums no iekštelpu ierīces apakšējās puses līdz zemākajai daļai, kurā aukstaģenta noplūde var izdalīties iekštelpas zonā.
- m_c: Kopējā sistēmas aukstumaģenta uzlāde, kas var atbrīvoties iekštelpas zonā, nenoteiktas aukstumaģenta noplūdes gadījumā.
- LFL: Zemāks uzliesmošanas ierobežojums, kas paredzēts R32, 0,307 kg/m^3 kā noteikts standartā EN 378-1:2016 un ISO 817.

LT

- A_{min}: Minimalus vidinio elemento montavimo plotas nustatytam aušinimo medžiagos užpildymui m_c (kg) ir atsižvelgiant į montavimo aukštį h_0 (m^2).
- h_0: Vidinio elemento apatinės pusės montavimo aukštis + atstumas nuo vidinio elemento apatinės pusės iki žemiausios dalies, iš kurios aušinimo medžiagos nutekėjimas gali patekti į vidaus zoną.
- m_c: Bendras sistemos aušinimo medžiagos užpildymo kiekis, kuris gali patekti į vidaus zoną nenustatyto aušinimo medžiagos nuotėkio atveju.
- LFL: R32 žemutinė degumo riba, 0,307 kg/m^3, kaip nustatyta EN 378-1:016 ir ISO 817.

PL

- A_{min}: minimalna powierzchnia podłogi przy montażu jednostki wewnętrznej w stosunku do ilości czynnika chłodniczego m_c (kg) z uwzględnieniem wysokości montażowej h_0 (m^2).
- h_0: wysokość montażowa, licząc od dolnej części jednostki wewnętrznej + odległość między nią a najniższym punktem, który może osiągnąć, w przypadku wycieku, uwolniony do pomieszczenia czynnik chłodniczy.
- m_c: całkowita ilość czynnika chłodniczego, która może zostać uwolniona do pomieszczenia, w przypadku niewykrytego wycieku.
- LFL: dolna granica palności czynnika chłodniczego R32 (0,307 kg/m^3) według norm EN 378-1:2016 i ISO 817.

RO

- A_{min}: Suprafața minimă de instalare a unei unități interioare conținând o anumită cantitate de agent frigorific m_c (kg) și ținând seama de înălțimea de instalare h_0 (m^2).
- h_0: Înălțimea de instalare a părții de jos a unității interioare + distanța de la partea de jos a unității interioare până la partea cea mai de jos pentru care se poate produce scurgerea de agent frigorific în zona interioară.
- m_c: cantitatea totală de agent frigorific care ar putea fi eliberată în zona interioară în cazul unei scurgeri neobservate de agent frigorific.
- LFL: Limita minimă de inflamabilitate pentru R32, 0,307 kg/m^3 stabilită în EN 378-1:2016 și ISO 817.

RU

- A_{min}: Минимальная площадь установки внутреннего блока для заданного заряда хладагента m_c (kg) с учетом высоты установки h_0 (m^2).
- h_0: Высота установки нижней стороны внутреннего блока + расстояние от нижней стороны внутреннего блока до самой нижней части, при которой утечка хладагента может попасть во внутреннюю зону.
- m_c: общий объем заправки системы хладагентом, который может быть выпущен во внутреннюю зону в случае не обнаруженной утечки хладагента.
- LFL: нижний предел воспламеняемости для R32, 0,307 кг/$м^3$ установленный EN 378-1:2016 и ISO 817.

English

⚠ DANGER

- *Check to ensure that the number of below is within 0.44kg/m3. Otherwise it may cause danger situation if the refrigerant in the outdoor unit leaks into the room where this indoor unit is installed.*

$$\frac{\text{(Total refrigerant quantity per one outdoor unit)}}{\text{(Volume of the room where this indoor unit is installed)}} \leq 0.44\text{kg/m}^3$$

For detail, refer to the Installation Manual for outdoor unit.

- *Make sure that the refrigerant leakage test should be performed. The refrigerant (Fluorocarbon R410A) for this unit is incombustible, non-toxic and odorless. However if the refrigerant is leaked and is contacted with fire, toxic gas will generate. Also because the fluorocarbon is heavier than air, the floor surface will be filled with it, which could cause suffocation.*
- *Use the specified non-flammable refrigerant (R410A) to the outdoor unit in the refrigerant cycle. Do not charge material other than R410A into the unit such as hydrocarbon refrigerants (propane or etc.), oxygen, flammable gases (acetylene, etc.) or poisonous gases when installing, maintaining and moving. These flammables are extremely dangerous and may cause an explosion, a fire, and injury.*

Español

⚠ PELIGRO

- *Asegúrese de que la siguiente cifra está en un margen de 0,44kg/m³. De lo contrario, podría darse una situación de peligro si se produce una fuga del refrigerante de la unidad exterior en la habitación en la que está instalada la unidad interior.*

$$\frac{\text{(Cantidad total de refrigerante por unidad exterior)}}{\text{(Volumen de la estancia en la que está instalada la unidad interior)}} \leq 0{,}44\text{kg/m}^3$$

Para obtener más detalles al respecto, consulte el manual de instalación de la unidad exterior.

- *Compruebe que se realiza la prueba de fugas de refrigerante. El refrigerante (R410A fluorocarburo) utilizado en esta unidad es incombustible, no tóxico e inodoro. Sin embargo, si se produce una fuga y entra en contacto con fuego, se generará gas tóxico. El fluorocarburo es más pesado que el aire por lo que se mantendría cerca del suelo y podría provocar asfixia.*
- *Utilice el refrigerante no inflamable específico (R410A) en el ciclo de refrigerante de la unidad exterior. No utilice productos diferentes del R410A, como hidrocarburos refrigerantes (propano o similares), oxígeno, gases inflamables (acetileno o similares) o gases venenosos cuando instale, mantenga o traslade la unidad. Estos productos inflamables son muy peligrosos y pueden causar explosiones, incendios o lesiones.*

Deutsch

⚠ GEFAHR

- *Stellen Sie sicher, dass die nachstehende Zahl bei 0,44kg/m³ liegt. Anderenfalls kann eine Gefahrensituation entstehen, wenn Kältemittel aus dem Außengerät in den Raum gelangt, in dem dieses Innengerät eingebaut ist.*

$$\frac{\text{(Gesamt-Kältemittelmenge pro Außengerät)}}{\text{(Größe des Raums, in dem das Innengerät installiert ist)}} \leq 0{,}44\text{kg/m}^3$$

Weitere Einzelheiten finden Sie im Installationshandbuch für Außengeräte.

- *Stellen Sie sicher, dass der Kältemittellecktest durchgeführt wird. Das Kältemittel (Fluorkohlenstoff R410A) für dieses Gerät ist nicht brennbar, ungiftig und geruchslos. Wenn das Kältemittel allerdings austritt und mit Feuer in Kontakt gerät, wird giftiges Gas erzeugt. Da der Fluorkohlenstoff auch schwerer als Luft ist, wird die Bodenoberfläche damit gefüllt, was zum Ersticken führen kann.*
- *Verwenden Sie das spezifizierte nicht brennbare Kältemittel (R410A) zum Außengerät und im Kühlkreislauf. Füllen Sie bei der Installation, Wartung und Versetzen des Geräts keine anderen Mittel als R410A (zum Beispiel kein Kohlenwasserstoff-Kältemittel (Propangas etc.), Sauerstoff, brennbare Gase (Acetylen usw.) in das Gerät. Diese brennbaren Mittel sind extrem gefährlich und können zu einer Explosion, einem Brand und zu Verletzungen führen.*

Français

⚠ DANGER

- *Vérifiez que le nombre ci-dessous est dans la limite de 0,44kg/m³. Sinon, il existe un risque de situation dangereuse si le frigorigène de l'unité intérieure vient à fuir dans la pièce où l'unité intérieure est installée.*

$$\frac{\text{(Quantité de frigorigène totale pour chacun des GE)}}{\text{(Volume de la pièce où l'unité intérieure est installée)}} \leq 0{,}44\text{kg/m}^3$$

Pour plus de détails, reportez-vous au manuel d'installation du groupe extérieur.

- *Assurez-vous que l'essai d'étanchéité de frigorigène est effectué. Le frigorigène (fluorocarbone R410A) pour cette unité est un gaz incombustible, non toxique et inodore. Toutefois, si le frigorigène fuit et entre en contact avec des flammes, un gaz toxique se formera. De plus, le fluorocarbone est plus lourd que l'air, la surface au sol en sera donc chargé, ce qui pourrait provoquer un risque d'asphyxie.*
- *Utilisez le frigorigène ininflammable spécifié (R410A) pour le groupe extérieur dans le cycle frigorifique. Ne chargez pas de produits autres que du R410A dans l'unité comme des frigorigènes d'hydrocarbure (propane...), de l'oxygène, des gaz inflammables (acétylène...) ou des gaz toxiques pendant l'installation, la maintenance et le déplacement. Ces produits inflammables sont très dangereux et peuvent provoquer un risque d'explosion, d'incendie et des blessures.*

Italiano

PERICOLO

- *Accertarsi che il valore risultante dall'operazione sotto riportata sia inferiore o uguale a 0,44 kg/m³. in caso contrario potrebbero verificarsi situazioni di pericolo se il refrigerante contenuto nell'unità esterna fuoriuscisse nel locale in cui è installata l'unità interna.*

(Quantità totale di refrigerante per un'unità esterna)

≤0,44kg/m³

(Dimensioni del locale in cui questa unità interna è installata)

Per informazioni dettagliate, consultare il Manuale di installazione dell'unità esterna.

- *Accertarsi che sia stata svolta la prova di tenuta idraulica del refrigerante. Il refrigerante (fluorocarburo R410A) contenuto in questa unità non è infiammabile, non è tossico ed è inodore. Tuttavia, se sono presenti perdite di refrigerante e questo entra in contatto con fuoco, si genererà gas tossico. Anche perché il fluorocarburo è più pesante dell'aria, la superficie del pavimento si riempirebbe di esso, e ciò potrebbe provocare soffocamento.*
- *Usare il refrigerante non infiammabile specificato (R410A) per l'unità esterna nel ciclo di refrigerazione. Non immettere materiali diversi dall'R410A nell'unità come refrigeranti idrocarburi (propano, ecc.), ossigeno, gas infiammabili (acetilene, ecc.) o nocivi durante l'installazione, la manutenzione e la movimentazione. Questi prodotti infiammabili sono estremamente pericolosi e potrebbero causare esplosioni, incendi e lesioni.*

Português

PERIGO

- *Certifique-se de que o número abaixo está em 0,44 kg/m³. Caso contrário e se houver uma fuga de refrigerante da unidade exterior na divisão onde a unidade interior está instalada, o mesmo poderá representar um perigo.*

(Quantidade total de refrigerante por cada unidade exterior)

≤0,44kg/m³

(Volume da divisão onde está instalada a unidade interior)

Para mais detalhes, consulte o Manual de instalação da unidade exterior.

- *Certifique-se de que realiza o teste de fuga de refrigerante. O refrigerante (fluorcarboneto R410A) para esta unidade é incombustível, atóxico e inodoro. Contudo, se houver uma fuga de refrigerante e se este entrar em contacto com fogo, produz-se um gás tóxico. Como o fluorcarboneto é mais pesado do que o ar, este poderá provocar asfixia se for derramado no chão.*
- *Utilize o refrigerante especificado (R410A) na unidade exterior no ciclo de refrigeração. Na instalação, manutenção e manuseamento, utilize apenas o R410A e não aplique nenhum outro tipo de material na unidade como, por exemplo, refrigerantes de hidrocarboneto (propano, etc.), oxigénio, gases inflamáveis, (acetileno, etc.) ou gases venenosos. Estes gases inflamáveis são extremamente perigosos e podem causar uma explosão, fogo ou ferimentos.*

Dansk

FARE

- *Kontrollér, at antallet herunder er inden for 0,44 kg/m3. Ellers kan det skabe en faresituation, hvis kølemidlet i udendørsenheden lækker ind i rummet, hvor indendørsenheden er installeret.*

(Samlet kølemiddelmængde for én udendørsenhed)

≤0,44kg/m³

(Volumen for rummet hvor enheden installeres.)

For yderligere oplysninger, se udendørsenhedens installationsvejledning.

- *Sørg for, at der udføres en test for kølemiddellækage. Kølemidlet (fluorcarbon R410A) til denne enhed er ikke-brændbart, men ugiftigt og lugtfrit. Hvis kølemidlet imidlertid lækker og kommer i kontakt med ild, kan der dannes giftige gasser. Og fordi fluorcarbon er tungere end luft, vil gulvets overflade blive fyldt med væsken, hvilket kan forårsage kvælning.*
- *Brug det anbefalede ikke-brændbare kølemiddel (R410A) til udendørsenheden på kølekredsløbet. Påfyld ikke andre væsker end R410A på enheden, som kølemiddel med kulbrinte (propan osv.), ilt, brændbare gasser (acetylen osv.) eller giftige gasser, under installation, vedligeholdelse og flytning. Disse brændbare substanser er ekstremt farlige og kan forårsage eksplosion, brand og skade.*

Nederlands

GEVAAR

- *Controleer op het onderstaande cijfer onder de 0,44kg/m³ valt. Zo niet, dan kan dit tot gevaarlijke situaties leiden waarbij het koudemiddel vanuit de buitenunit in het vertrek waar de binnenunit is geïnstalleerd, lekt.*

(totale hoeveelheid koudemiddel per buitenunit)

≤0,44kg/m³

(volume van de kamer waarin de binnenunit is geïnstalleerd)

Raadpleeg de installatiehandleiding van de buitenunit voor meer details.

- *Zorg ervoor dat een lekkagetest van het koelmiddelcircuit wordt uitgevoerd. Het koelmiddel (fluormethaan R410A) voor deze unit is niet-ontvlambaar, niet-giftig en geurloos. Als het koelmiddel echter lekt en in aanraking komt met vuur, dan komen giftige gassen vrij. Omdat fluormethaan zwaarder is dan lucht, vult het de kamer van onderen op, wat verstikking kan veroorzaken.*
- *Gebruik het niet-ontvlambare koelmiddel (R410A) voor het koelmiddelcyclus. Zorg ervoor dat tijdens het installeren, onderhouden en vervoeren van de unit geen andere materiaal dan R410A in de unit raakt zoals koolwaterstof (propaan etc.), zuurstof, ontvlambare gassen (acetyleen etc.) of giftige gassen. Deze ontvlambare stoffen zijn uiterst gevaarlijk en kunnen explosie, brand en verwondingen veroorzaken.*

Svenska

FARA

- *Kontrollera och se till att numret på följande ligger inom 0,44 kg/m3. Om utomhusenhetens kylmedel läcker in i rummet där inomhusenheten är installerad kan en farlig situation uppstå.*

$$\frac{\text{(Total mängd kylmedel per utomhusenhet)}}{\text{(Volym på rummet där den här inomhusenheten är installerad)}} \leq 0{,}44 kg/m^3$$

Se utomhusenhetens installationshandbok för detaljerade anvisningar.

- *Försäkra att ett läckagetest av kylmedium utförs. Enhetens kylmedel (flourkolgas R410A) är obrännbart, ogiftigt och luktfritt. Om kylmedium läcker ut och kommer i kontakt med eld så kan emellertid giftig gas att bildas. Eftersom flourkolgas är tyngre än luft, fyller den golvytan, vilket även kan leda till kvävning.*
- *Använd det specificerade icke brännbara kylmedlet (R410A) för utomhusenhetens kylmediecykel. Fyll inte enheten med något annat medel än R410A som exempelvis kylmedel som innehåller kolväte (propan etc.), syra, brandfarliga gaser (acetylen, etc.) eller giftiga gaser under installation, underhåll eller flyttning. Dessa gastyper är mycket farliga och kan orsaka explosion, brand eller skada.*

Ελλhnika

ΚΙΝΔΥΝΟΣ

- *Βεβαιωθείτε ότι ο χαμηλότερος αριθμός είναι εντός 0,44kg/m³. Διαφορετικά ενδέχεται να είναι επικίνδυνο αν γίνει διαρροή του ψυκτικού της εσωτερικής μονάδας μέσα στο χώρο που έχει εγκατασταθεί η εσωτερική μονάδα.*

$$\frac{\text{(Συνολική ποσότητα ψυκτικού ανά μια εξωτερική μονάδα)}}{\text{(Μέγεθος δωματίου όπου έχει εγκατασταθεί αυτή η εσωτερική μονάδα)}} \leq 0{,}44 kg/m^3$$

Για λεπτομέρειες, ανατρέξτε στο εγχειρίδιο εγκατάστασης για την εξωτερική μονάδα.

- *Βεβαιωθείτε ότι έχετε εκτελέσει τον έλεγχο για διαρροή ψυκτικού. Το ψυκτικό (Φθοράνθρακας R410A) για αυτή τη μονάδα είναι μη εύφλεκτο, μη τοξικό και άοσμο. Ωστόσο, αν γίνει διαρροή ψυκτικού και έρθει σε επαφή με φωτιά, θα παραχθεί τοξικό αέριο. Επίσης, επειδή ο φθοράνθρακας είναι πιο βαρύς από τον αέρα, η επιφάνεια στο δάπεδο θα γεμίσει από αυτό, το οποίο μπορεί να προκαλέσει ασφυξία.*

Χρησιμοποιείστε το ειδικό μη εύφλεκτο ψυκτικό (R410A) στην εξωτερική μονάδα στον κύκλο ψύξης. Μην ρίχνετε κάποιο άλλο υλικό εκτός από το R410A στη μονάδα όπως ψυκτικά υδρογονάνθρακα (προπάνιο ή κ.λπ.), οξυγόνο, εύφλεκτα υλικά (ασετυλίνη, κ.λπ.) ή δηλητηριώδη αέρια κατά την εγκατάσταση, τη συντήρηση και την μετακίνηση. Αυτά τα εύφλεκτα υλικά είναι πολύ επικίνδυνα και μπορεί να προκαλέσουν έκρηξη, φωτιά και τραυματισμό.

Български

ОПАСНОСТ

- *Проверете, за да се уверите, че числото отдолу е в рамките на 0,44 kg/m3. Иначе може да се предизвика опасна ситуация, ако хладилният агент във външното тяло протече в помещението, където е монтирано това вътрешно тяло.*

$$\frac{\text{(Общо количество хладилен агент на едно външно тяло)}}{\text{(Обем на помещението, където е монтирано това вътрешно тяло)}} \leq 0{,}44 kg/m^3$$

За повече подробности виж Ръководството за инсталиране на външното тяло.

- *Необходимо е да е сигурно, че е извършено изпитването за теч на хладилния агент. Хладилният агент (флуоровъглерод R410A) за това изделие е негорим, неотровен и без миризма. При това обаче, ако хладилният агент протече и влезе в контакт с огън, ще се получи отровен газ. Освен това, тъй като флуоровъглеродът е по-тежък от въздуха, повърхността на пода ще се запълни с него, а оттам може да настъпи задушаване.*
- *За хладилния цикъл на външното тяло се използва специален хладилен агент (R410A). При монтаж, поддържане и преместване в изделието да не се зарежда материал, различен от R410A, например въглеводородни хладилни агенти (пропан и др.), кислород, възпламеними газове (ацетилен и др.) или отровни газове. Тези леснозапалими вещества са изключително опасни, тъй като могат да предизвикат взрив, пожар и раняване.*

Čeština

NEBEZPEČÍ

- *Zkontrolujte, zda je níže uvedené číslo v rozmezí 0,44 kg/m3. V opačném případě může dojít k nebezpečné situaci, pokud chladivo ve venkovní jednotce pronikne do místnosti, kde je tato vnitřní jednotka instalována.*

$$\frac{\text{(Celkové množství chladiva na jednu venkovní jednotku)}}{\text{(Objem místnosti, kde je tato jednotka nainstalována)}} \leq 0{,}44 kg/m^3$$

Podrobné informace naleznete v návodu k instalaci pro venkovní jednotku.

- *Ujistěte se, zda není třeba provést test úniku chladiva. Chladivo (Fluorocarbon R410A) pro tento přístroj je nehořlavé, netoxické a bez zápachu. Nicméně pokud je chladiva vytečená a je v kontaktu s požárem, vytváří toxický plyn. Také proto, že fluorovaný uhlovodík je těžší než vzduch, povrch podlahy se naplní, což může způsobit udušení.*

- *Použijte specifikované nehořlavé chladivo (R410A) na venkovní jednotku v chladicím cyklu. Nevkládejte do zařízení jiný materiál než R410A, jako jsou například chladicí kapaliny (propan nebo jiné), kyslík, hořlavé plyny (acetylen atd.) Nebo jedovaté plyny při instalaci, údržbě a pohybu. Tyto hořlaviny jsou extrémně nebezpečné a mohou způsobit výbuch, požár a zranění.*

Eesti

OHT

- *Kontrollige, et all olev arv on kuni 0,44kg/m3. Vastasel korral võib tekkida ohuolukord, kui väliseadmest lekib jahutusvedelikku ruumi, kuhu see siseseade on paigaldatud.*

$$\frac{\text{(Kogu jahutusvedelikukogus ühe väliseadme kohta)}}{\text{(Siseseadme paigaldusruumi maht)}} \leq 0{,}44\,kg/m^3$$

Vaadake täpsemalt järele väliseadme paigaldusjuhendist.

- *Veenduge, et jahutusvedelikulekke test on kindlasti tehtud. Selle seadme jahutusvedelik (fluorosüsivesinik R410A) on tulekindel, mittetoksiline ja lõhnatu. Kui jahutusvedelikku lekib ja see puutub kokku tulega, võib siiski tekkida toksiline gaas. Ka seetõttu, et fluorosüsivesinik on raskem kui õhk, laotub see üle kogu põrandapinna ja võib põhjustada lämbumist.*
- *Kasutage jahutussüsteemis väliseadmete spetsiaalset mittesüttivat jahutusvedelikku (R410A). Ärge laske paigaldamise, hooldustööde ja liigutamise ajal seadmesse muud materjali kui R410A, näiteks süsivesinime baasil jahutusvedelikke (propaani vms), hapnikku, tuleohtlikke gaase (atsetüleen vms) või mürgiseid gaase. Need tuleohtlikud ained on äärmiselt ohtlikud ja võivad põhjustada plahvatust, tulekahju ja vigastusi.*

Magyar

VESZÉLY

- *Győződjön meg róla, hogy az alábbiak 0,44kg/m3 értéken belül vannak. Ellenkező esetben veszélyt jelenthet, ha a kültéri egységben található hűtőközeg beszivárog abba a helyiségbe, ahová a beltéri egység be van szerelve.*

$$\frac{\text{(Összes hűtőközeg mennyiség kültéri egységenként)}}{\text{(A beltéri egységet tartalmazó helyiség térfogata)}} \leq 0{,}44\,kg/m^3$$

A részleteket lásd a kültéri egység Telepítési útmutatójában.

- *Biztosítsa a hűtőközeg szivárgásvizsgálatának végrehajtását. A készülékben található hűtőközeg (R410A fluorkarbon) nem gyúlékony, nem mérgező és szagtalan. Ha azonban a kiszivárgott hűtőközeg tűzzel érintkezik, mérgező gáz keletkezik. Mivel a fluorkarbon a levegőnél nehezebb, a padló szintjén felgyülemlik, és fulladást okozhat.*
- *A hűtőközeg ciklusban a kültéri egységnek megfelelő nem gyúlékony hűtőközeget (R410A) kell használni. A telepítés, karbantartás vagy mozgatás során a készülékbe az R410A-tól eltérő anyagokat, például szénhidrogén alapú hűtőközegeket (propán vagy hasonló), oxigént, gyúlékony gázokat (acetilén stb.) vagy mérgező gázokat ne töltsön. Ezek a tűzveszélyes anyagok rendkívül veszélyesek, és robbanást, tüzet és sérülést okozhatnak.*

Latviešu

BĪSTAMI

- *Pārbaudiet, lai pārliecinātos, vai zemāk esošais skaitlis ir 0,44kg/m3. Pretējā gadījumā var rasties bīstama situācija, ja dzesējošais līdzeklis no āra ierīces nokļūst telpā, kurā uzstādīta šī iekštelpu ierīce.*

$$\frac{\text{(Kopējais dzesētājvielas daudzums uz vienu āra ierīci)}}{\text{(Telpas tilpums, kurā uzstādīta šī iekštelpu ierīce)}} \leq 0{,}44\,kg/m^3$$

Detalizētu informāciju skatiet Āra ierīces uzstādīšanas rokasgrāmatā.

- *Nodrošiniet, lai tiktu veikts dzesēšanas šķidruma noplūdes tests. Šīs ierīces dzesētājviela (Fluorocarbon R410A) neuzliesmo, nav toksiska un neož. Tomēr, ja dzesētājviela noplūst un nonāk saskarē ar uguni, izdalās toksiskas gāzes. Arī tāpēc, ka fluorogleklis ir smagāks par gaisu un nosēžas uz grīdas virsmas, kas var izraisīt nosmakšanu.*
- *Izmantojiet norādīto neuzliesmojošu dzesētājvielu (R410A) āra ierīcei dzesēšanas cikla laikā. Uzstādīšanas, apkopes un pārvietošanas darbu laikā neuzpildiet ierīci ar tādiem materiāliem kā ogļūdeņradi saturošas dzesētājvielas (propāns vai līdzīgas), skābekli, uzliesmojošas (acetilēns, utt.) vai indīgas gāzes. Šie uzliesmojošie materiāli ir ļoti bīstami un var izraisīt sprādzienu, ugunsgrēku un traumas.*

Lietuvių

PAVOJUS

- *Įsitikinkite, kad žemiau pateiktas skaičius yra 0,44kg/m3 ribose. Priešingu atveju tai gali sukelti pavojų, jei išoriniame elemente esanti aušinimo medžiaga pateks į kambarį, kuriame šis vidinis elementas montuojamas.*

$$\frac{\text{(Bendras aušinimo medžiagos kiekis vienam išoriniam elementui)}}{\text{(Kambario, kuriame šis vidinis elementas sumontuotas tūris)}} \leq 0{,}44\,kg/m^3$$

Išsamesnės informacijos ieškokite išorinio elemento montavimo vadove.

- *Įsitikinkite, kad atliktas aušinimo medžiagos nuotėkio patikrinimas. Šio elemento aušinimo medžiaga (Anglies fluoridas R410A) yra nedegi, netoksiška ir bekvapė. Tačiau aušinimo medžiagai pratekėjus ir susijungus su ugnimi, susidaro nuodingos dujos. Be to, anglies fluoridas yra sunkesnis už orą, todėl jam užpildžius grindų paviršių, gali sukelti uždusimą.*
- *Išorinio elemento aušinimo ciklui naudokite nurodytą nedegią aušinimo medžiagą (R410A). Nepripilkite kitos nei R410A medžiagos, pvz., angliavandenilių aušinimo medžiagų (propano ar pan.), deguonies, degių dujų (acetileno ar pan.) ar nuodingų dujų montuodami, prižiūrėdami ir perkeldami. Šie degieji skysčiai yra labai pavojingi ir gali sukelti sprogimą, gaisrą ir sužeidimus.*

Polski

NIEBEZPIECZEŃSTWO

- *Należy upewnić się, że obliczona według poniższego wzoru wartość nie przekracza 0,44 kg/m3. W przeciwnym wypadku, ewentualny wyciek czynnika chłodniczego z instalacji do pomieszczenia, w którym zamontowano jednostkę wewnętrzną może stanowić poważne zagrożenie.*

$$\frac{\text{(Łączna ilość czynnika na jednostkę zewnętrzną)}}{\text{(Kubatura pomieszczenia, w którym zainstalowano jednostkę wewnętrzną)}} \leq 0{,}44\,kg/m^3$$

Szczegółowe informacje na ten temat znajdują się w Instrukcji montażu jednostki zewnętrznej.

- *Należy bezwzględnie przeprowadzić próbę szczelności obiegu chłodniczego. Przeznaczony do niniejszej jednostki wewnętrznej fluorowęglowodorowy czynnik chłodniczy R410A jest niepalny, nietoksyczny i bezwonny. W przypadku jednak jego wycieku w pobliżu źródeł ognia, następuje wydzielanie toksycznych gazów. Ponadto jest on cięższy od powietrza i, zalegając w dolnych partiach pomieszczenia, stanowi zagrożenie uduszeniem.*
- *W obiegu chłodniczym jednostki zewnętrznej należy stosować zalecany niepalny czynnik chłodniczy (R410A). Podczas instalacji, serwisowania lub transportu urządzenia, niedopuszczalne jest jego napełnianie innymi chłodziwami niż R410A, takimi jak czynniki chłodnicze węglowodorowe (np. propan) oraz tlen i gazy łatwopalne (acetylen itp.) lub trujące. Wszystkie te produkty są niezwykle niebezpieczne i stanowią zagrożenie wybuchem i pożarem oraz mogą spowodować poważne obrażenia.*

Română

PERICOL

- *Verificați pentru a vă asigura că numărul de mai jos este în limita a 0,44kg/m3. În caz contrar poate apărea un pericol dacă agentul frigorific din unitatea exterioară se scurge în încăperea în care este instalată această unitate interioară.*

$$\frac{\text{(Cantitatea totală de agent frigorific pe o unitate exterioară)}}{\text{(Volumul încăperii în care este instalată această unitate interioară)}} \leq 0{,}44\,kg/m^3$$

Pentru detalii, consultați Manualul de instalare al unității exterioare.

- *Asigurați-vă că se efectuează testul de scurgere a agentului frigorific. Agentul frigorific (Fluorocarbon R410A) folosit cu această unitate este necombustibil, netoxic și inodor. Totuși, dacă agentul frigorific se scurge și intră în contactat cu focul, va genera gaz toxic. De asemenea, deoarece fluorocarbonul este mai greu decât aerul, se va acumula la nivelul podelei, putând provoca sufocare.*
- *Utilizați agentul frigorific neinflamabil specificat (R410A) pentru unitatea exterioară în ciclul de agent frigorific. Nu introduceți în unitate alte substanțe decât R410A, ca de exemplu agenți frigorifici pe bază de hidrocarburi (propan sau similar), oxigen, gaze inflamabile (acetilenă etc.) sau gaze toxice în timpul instalării întreținerii și deplasării. Aceste gaze inflamabile sunt extrem de periculoase și pot provoca o explozii, incendiu și răniri.*

Русский

ОПАСНО

- *Убедитесь, что следующая цифра находится в пределах 0,44 кг/м3. В противном случае существует опасность при утечке хладагента из наружного блока в комнату, где установлен внутренний блок.*

$$\frac{\text{(Общее количество хладагента для наружного блока)}}{\text{(Объем помещения, где установлен внутренний блок)}} \leq 0{,}44\,кг/м^3$$

Для дополнительной информации см. руководство по установке наружного блока.

- *Убедитесь в проведении испытания на утечку хладагента. Хладагент (фтороуглерод R410A), используемый в этом блоке, является негорючим, нетоксичным, без запаха. Тем не менее, при его утечке и вступлении в контакт в огнем, образуется токсичный газ. Фтороуглерод тяжелее воздуха, поэтому он собирается в нижней части помещения и может вызвать асфиксию.*
- *Используйте специальный негорючий хладагент (R410A) в цикле хладагента наружного блока. Не используйте другие продукты, отличные от R410A, хладагенты такие как пропан или аналогичные, кислород, легковоспламеняющиеся (ацетилен или аналогичные) или ядовитые газы при установке, обслуживании или перемещении устройства. Эти легковоспламеняющиеся продукты очень опасны и могут вызывать взрывы, пожары или травмы.*

EN	English	Original Version
ES	Español	Versión traducida
DE	Deutsch	Übersetzte Version
FR	Français	Version traduite
IT	Italiano	Versione tradotta
PT	Português	Versão traduzidal
DA	Dansk	Oversat version
NL	Nederlands	Vertaalde versie
SV	Svenska	Översatt version
EL	Ελληνικα	Μεταφρασμένη έκδοση

EN	English	Original Version
BG	Български	Преведена версия
CS	Čeština	Přeložená verze
ET	Eesti	Tõlgitud versioon
HU	Magyar	Lefordított változat
LV	Latviešu	Tulkotā versija
LT	Lietuvių	Versta versija
PL	Polski	Tłumaczenie wersji oryginalnej
RO	Română	Versiune tradusă
RU	Русский	Переведенная версия

EN

The English version is the original one; other languages are translated from English. Should any discrepancy occur between the English and the translated versions, the English version shall prevail.

ES

La versión en inglés es la original, y las versiones en otros idiomas son traducciones de la inglesa. En caso de discrepancias entre la versión inglesa y las versiones traducidas, prevalecerá la versión inglesa.

DE

Die englische Fassung ist das Original, und die Fassungen in anderen Sprachen werden aus dem Englischen übersetzt. Sollten die englische und die übersetzten Fassungen voneinander abweichen, so hat die englische Fassung Vorrang.

FR

La version anglaise est la version originale; les autres langues sont traduites de l'anglais. En cas de divergence entre les versions anglaise et traduite, la version anglaise prévaudra.

IT

La versione inglese è l'originale e le versioni in altre lingue sono traduzioni dall'inglese. In caso di divergenze tra la versione inglese e quelle tradotte, fa fede la versione inglese.

PT

A versão inglesa é a original; as versões em outras línguas são traduzidas do inglês. Em caso de divergência entre a versão em língua inglesa e as versões traduzidas, faz fé a versão em língua inglesa.

DA

Den engelske udgave er originalen, og udgaverne på andre sprog er oversat fra engelsk. Hvis der forekommer uoverensstemmelser mellem den engelske og den oversatte sprogudgave, vil den engelske udgave være gældende.

NL

De Engelse versie is de originele; andere talen zijn vertaald uit het Engels. In geval van verschillen tussen de Engelse versie en de vertaalde versies, heeft de Engelse versie voorrang.

SV

Den engelska versionen är originalet, och versionerna på andra språk är från engelska översättningar. I händelse av bristande överensstämmelse mellan den engelska och den översatta versionerna, skall den engelska versionen vara giltig.

EL

Η αγγλική έκδοση είναι το πρωτότυπο και οι εκδόσεις σε άλλες γλώσσες μεταφράζονται από τα αγγλικά. Σε περίπτωση που διαπιστωθούν διαφορές μεταξύ της αγγλικής και της μεταφρασμένης έκδοσης, η αγγλική έκδοση είναι επικρατέστερη.

BG

Версията на английски език е оригиналната; версиите на останалите езици са в превод от английски език. При различие между английската версия и преводна версия на друг език за меродавна се счита английската версия.

CS

Originální verze tohoto dokumentu je v angličtině; ostatní jazykové varianty jsou z angličtiny přeložené. Pokud mezi anglickou a jakoukoli jinou jazykovou verzí dojde k rozporu, bude převažovat anglická verze.

ET

Originaalversioon on ingliskeelne; teised keeled on tõlge inglise keelest. Vastuolude korral ingliskeelse ja tõlkeversioonide vahel kehtib eesõiguslikult ingliskeelne versioon.

HU

Az eredeti változat az angol; az egyéb nyelvű változatok angolról lettek fordítva. Amennyiben az angol és a fordított verziók között bármilyen eltérés mutatkozik, az angol nyelvű változat a mérvadó.

LV

Angļu valodas versija ir oriģināla; citas valodas tiek tulkotas no angļu valodas. Ja starp angļu valodu un tulkoto versiju rodas jebkādas neatbilstības, noteicošais ir angļu valodas variants.

LT

Versija anglų kalba yra originali; versijos kitomis kalbomis yra išverstos iš anglų kalbos. Jei yra neatitikimų tarp versijos anglų kalba ir verstinių versijų, pirmenybė teikiama versijai anglų kalba.

PL

Wersja angielska jest wersją oryginalną - wszystkie pozostałe stanowią jej tłumaczenie na odpowiednie języki. W przypadku stwierdzenia jakichkolwiek rozbieżności między oryginałem a jego tłumaczeniem, rozstrzygająca jest wersja w języku angielskim.

RO

Versiunea originală este cea în limba engleză; versiunile în alte limbi sunt traduse din limba engleză. Dacă există vreo discrepanță între versiunile în limba engleză și versiunea tradusă, prevalează versiunea în limba engleză.

RU

Английская версия является оригинальной; другие языки переведены с английского. В случае любого расхождения между английской и переведенной версиями, английская версия имеет преимущественную силу.

DANGER – Hazards or unsafe practices which COULD result in severe personal injuries or death.

PELIGRO – Riesgos o prácticas poco seguras que PODRÍAN producir lesiones personales e incluso la muerte.

GEFAHR – Gefährliche oder unsichere Anwendung, die zu schweren Körperverletzungen oder zum Tod führen kann.

DANGER – Utilisation dangereuse ou sans garantie de sécurité qui PEUT provoquer de sévères blessures personnelles ou la mort.

PERICOLO – Pericoli o azioni pericolose che POTREBBERO avere come esito lesioni fisiche gravi o il decesso.

PERIGO – Riesgos o prácticas poco seguras que PUEDEN producir lesiones personales e incluso la muerte

FARE – Farer eller farlig brug, som KAN resultere i alvorlig personskade eller dødsfald.

GEVAAR – Gevaren of onveilige praktijken die ernstig persoonlijk letsel of de dood tot gevolg KUNNEN hebben.

FARA – Risker eller osäkra tillvägagångssätt som KAN leda till svåra personskador eller dödsfall.

ΚΙΝΑΥΝΟ – Κίνδυνοι ή επικίνδυνες πρακτικές, οι οποίες ΜΠΟΡΕΙ να έχουν ως αποτέλεσμα σοβαρές σωματικές βλάβες ή θάνατο.

ОПАСНОСТ – Опасностите или практики, свързани с опасно третиране, които БИХА МОГЛИ да доведат до тежки наранявания или смърт.

NEBEZPEČÍ – Rizika nebo nebezpečné postupy, které MOHOU vést k vážným zraněním nebo smrti.

OHT – Ohud ja ohtlikud töövõtted, mis VÕIVAD põhjustada tõsiseid kehavigastusi või surma

VESZÉLY – Veszélyes vagy nem biztonságos gyakorlatok, amelyek súlyos személyi sérüléseket vagy halált OKOZHATNAK.

BĪSTAMI – Bīstamas vai nedrošas darbības, kas VAR radīt smagus miesas bojājumus vai pat nāvi.

PAVOJUS – rizika ar nesaugi praktika GALI sukelti sunkius sužeidimus ar mirtį.

NIEBEZPIECZEŃSTWO - Sygnalizuje czynności wiążące się z zagrożeniem lub ryzykiem, które MOGĄ prowadzić do poważnych obrażeń ciała lub śmierci.

PERICOL – pericole sau practici nesigure care AR PUTEA duce la vătămări corporale grave sau deces.

ОПАСНОСТЬ – Опасные или рискованные действия, которые МОГУТ привести к серьезной травме или гибели.

CAUTION – Hazards or unsafe practices which COULD result in minor personal injury or product or property damage.

PRECAUCIÓN – Riesgos o prácticas poco seguras que PODRÍAN provocar lesiones personales de menor importancia o daños en el producto u otros bienes.

VORSICHT – Gefährliche oder unsichere Anwendung, die geringfügigen Personen-, Produkt- oder Sachschaden verursachen kann.

PRECAUTION – Utilisation dangereuse ou sans garantie de sécurité qui PEUT provoquer des blessures mineures ou des dommages au produit ou aux biens.

ATTENZIONE – Pericoli o azioni pericolose che POTREBBERO avere come esito lesioni fisiche minori o danni al prodotto o ad altri beni.

CUIDADO – Perigos e procedimentos perigosos que PODERÃO PROVOCAR danos pessoais ligeiros ou danos em produtos e bens.

FORSIGTIG – Farer eller farlig brug, som KAN resultere i mindre skade på personer, produkt eller ejendom.

LET OP – Gevaren of onveilige praktijken die licht persoonlijk letsel of beschadiging van het product of eigendommen tot gevolg KUNNEN hebben.

VARNING – Risker eller farliga tillvägagångssätt som KAN leda till mindre personskador eller skador på produkten eller på egendom.

ΠΡΟΣΟΧΗ – Κίνδυνοι ή επικίνδυνες πρακτικές, οι οποίες ΜΠΟΡΕΙ να έχουν ως αποτέλεσμα την πρόκληση ελαφρών σωματικών βλαβών ή καταστροφή περιουσίας.

ВНИМАНИЕ – Опасностите или практики, свързани с опасно третиране, които БИХА МОГЛИ да доведат до леки наранявания или до повреди по продукта или щети по имуществото.

POZOR – Rizika nebo nebezpečné postupy, které MOHOU vést k lehkým zraněním osob, poškození výrobku nebo hmotné škodě.

HOIATUS – Ohud ja ohtlikud töövõtted, mis VÕIVAD põhjustada väiksemaid vigastusi või kahjustada toodet või vara.

FIGYELMEZTETÉS – Veszélyes vagy nem biztonságos gyakorlatok, amelyek kisebb személyi sérüléseket vagy a termék károsodását vagy vagyoni kárt okozhatnak.

UZMANĪBA – Bīstamas vai nedrošas darbības, kas VAR radīt nelielu miesas bojājumu vai produkta vai īpašuma bojājumu

ĮSPĖJIMAS – rizika ar nesaugi praktika GALI sukelti nedidelius sužeidimus ar žalą produktui ar nuosavybei.

OSTROŻNIE - Wskazuje czynności, stanowiące zagrożenie lub ryzyko, które MOGĄ prowadzić do uszczerbku na zdrowiu lub strat materialnych.

PRCAUȚIE – pericole sau practici nesigure care AR PUTEA duce la vătămări corporale grave sau deces.

ПРЕДУПРЕЖДЕНИЕ – Опасные или рискованные действия, которые МОГУТ привести к легким травмам или повреждению имущества.

NOTE – The text following this symbol contains information or instructions that may be of use or that require a more thorough explanation.

NOTA – El texto que sigue a este símbolo contiene información o instrucciones que pueden ser de utilidad o requeridas para ampliar una explicación.

HINWEIS – Der diesem Symbol folgende Text enthält konkrete Informationen und Anleitungen, die nützlich sein können oder eine tiefergehende Erklärung benötigen.

REMARQUE – Les textes précédés de ce symbole contiennent des informations ou des indications qui peuvent être utiles, ou qui méritent une explication plus étendue.

NOTA – I testi preceduti da questo simbolo contengono informazioni o indicazioni che possono risultare utili o che meritano una spiegazione più estesa.

NOTA – Os textos precedidos deste símbolo contêm informações ou indicações que podem ser úteis, ou que merecem uma explicação mais detalhada.

BEMÆRK – Den tekst, der følger efter dette symbol, indeholder oplysninger eller anvisninger, der kan være til nytte, eller som kræver en mere grundig forklaring.

OPMERKING – De teksten waar dit symbool voorstaat bevatten nuttige informatie en aanwijzingen, of informatie en aanwijzingen meer uitleg behoeven.

OBS – Texten efter denna symbol innehåller information och anvisningar som kan vara användbara eller som kräver en noggrannare förklaring.

ΣΗΜΕΙΩΣΗ – Το κείμενο που ακολουθεί αυτό το σύμβολο περιέχει πληροφορίες ή οδηγίες που μπορεί να φανούν χρήσιμες ή που απαιτούν μια πιο ενδελεχή εξήγηση.

ЗАБЕЛЕЖКА – Текстът, който следва след този символ, съдържа информация или инструкции, които могат да са от ползва или които изискват по-подробно обяснение.

POZNÁMKA – Text uvozený tímto symbolem obsahuje informace nebo pokyny, které mohou být užitečné nebo které vyžadují podrobnější vysvětlení.

MÄRKUS – Sellele sümbolile järgnev tekst sisaldab teavet ja juhiseid, mis võivad olla tarvilikud või mis nõuavad põhjalikumat selgitamist.

MEGJEGYZÉS – A szimbólum után következő szöveg olyan információkat vagy utasításokat tartalmaz, amelyek hasznosak lehetnek vagy részletesebb magyarázatot követelhetnek.U

PIEZĪME – Teksts, kas seko šim simbolam, satur informāciju vai instrukcijas, kas var būt noderīgas vai kurām nepieciešams pamatīgāks skaidrojums.

PASTABA – tekste po šiuo simbolio pateikiama informacija arba instrukcijos, kurios gali būti naudingos arba kurioms reikia išsamesnio paaiškinimo.

UWAGA - Treści oznakowane tym symbolem oznaczają informacje lub instrukcje, które mogą okazać się przydatne lub wymagają bardziej szczegółowego wyjaśnienia.

NOTĂ – Textul care urmează după acest simbol conține informații sau instrucțiuni care pot fi utile sau care necesită o explicație mai detaliată.

ПРИМЕЧАНИЕ – Сообщение, которое сопровождается этим символом, содержит информацию или указания, которые могут быть полезными, или которые требуют последующего объяснения.

This product contains biocidal substances according to EU Reg. 528/2012

Este producto contiene sustancias biocidas según el Reg. UE 528/2012
Dieses Produkt enthält Biozide nach EU Verordnung 528/2012
Conformément à la Reg UE 528/2012, ce produit contient des substances biocides
Questo prodotto contiene sostanze biocidi ai sensi del Reg. UE 528/2012
Este produto contém substâncias biocidas de acordo com o Regulamento (UE) N.º 528/2012
Dette produkt indeholder biocider i henhold til EU-forordning nr. 528/2012
Dit product bevat biociden volgens Europese Richtlijn 528/2012.
Denna produkt innehåller biocider i enlighet med den europeiska förordningen 528/2012
Αυτό το προϊόν περιλαμβάνει βιοκτόνες ουσίες σύμφωνα με το κανονισμό ΕΕ 528/2012
Този продукт съдържа биоцидни вещества съгласно Регламент на ЕС 528/2012
Tento výrobek obsahuje biocidní látky podle nařízení EU 528/2012
Toode sisaldab biotsiide vastavalt ELi määrusele 528/2012
A termék biocid anyagokat tartalmaz az 528/2012 EU rendelet szerint
Šis produkts satur biocīdās vielas saskaņā ar ES regulu 528/2012
Šiame gaminyje yra biocidinių medžiagų, numatomų ES reglamente 528/2012
Niniejszy produkt zawiera substancje biobójcze zgodne z rozporządzeniem UE 528/2012
Acest produs conține substanțe biocide conform Regulamentului UE 528/2012
Этот продукт содержит биоцидные вещества в соответствии с Регламентом 528/2012 ЕС.

Biocide property / Propiedad biocida/Biozide Eigenschaft / Propriété biocide / Proprietà biocida / Propriedade biocida / Biocide egenskaber / Biocide eigenschappen / Biocidegenskaper / Ιδιότητα του βιοκτόνου / Биоцидно свойство / Biocidní vlastnost / Biotsiidne omadus / Biocid tulajdonság / Biocīdu īpašums / Biocidinė savybė / Właściwości biobójcze / Proprietate biocidă / Биоцидный

Antibacterial / Antibacteriana / Antibactérienne / Antibatterica / Antibakterielle / Antibacteriana / Antibakterielle / Antibacteriëel / Antibakteriellt /Αντιβακτηριακές / Антибактериално / Antibakteriální / Antibakteriaalne / Antibakteriális / Antibakteriāls / Antibakterinis / Antybakteryjne / Antibacterian / Антибактериальный

Active substance/Sustancia activa/Aktivstoffe/ Substances actives/Principi attivi/ Substância ativa/Virksomt stof/Actieve stof/ Verksamt ämne/ Δραστική ουσία/ Активно вещество/ Účinná látka/ Toimeaine / Hatóanyag / Aktīvā viela / Aktyvi medžiaga / Substancja czynna / Substanță activă / Активное вещество

Silver / Plata / Silver / Argent / Argento / Prata / Sølv / Zilver / Silver / Άργυρος
Сребро / Stříbro/ Hõbe / Ezüst / Sudrabs / Sidabras / Srebro / Argint / Серебро CAS Nº: 7440-22-4

These substances are NOT harmful to human health nor the environment

Estas sustancias no son perjudiciales para la salud humana ni el medio ambiente
Diese Stoffe sind nicht schädlich für die menschliche Gesundheit noch Umwelt
Ces substances ne sont pas nocives pour la santé humaine ni pour l'environnement
Queste sostanze non sono nocive per la salute umana o per l'ambiente
Estas substâncias NÃO são prejudiciais para a saúde humana nem para o ambiente
Disse stoffer er IKKE skadelige for hverken menneskers sundhed eller for miljøet
Deze stoffen zijn NIET schadelijk voor de menselijke gezondheid of voor het milieu
Dessa ämnen är INTE skadliga för människors hälsa eller för miljön
Αυτές οι ουσίες ΔΕΝ είναι επιβλαβείς στην ανθρώπινη υγεία ή στο περιβάλλον
Тези вещества НЕ са вредни за човешкото здраве и за околната среда
Tyto látky NEJSOU škodlivé pro lidské zdraví ani pro životní prostředí
Need ained EI ole kahjulikud inimese tervisele ega keskkonnale
Ezek az anyagok NEM ártalmasak az emberi egészségre és a könyezetre
Šīs vielas NAV kaitīgas cilvēka veselībai vai videi
Šios medžiagos NĖRA žalingos žmonių sveikatai ar aplinkai
Substancje te NIE są szkodliwe dla zdrowia ani środowiska naturalnego
Aceste substanțe NU sunt nocive pentru sănătatea umană și nici pentru mediul înconjurător
Эти вещества НЕ вредны для здоровья человека и окружающей среды

INDEX

1 GENERAL INFORMATION 1
2 SAFETY 1
3 IMPORTANT NOTICE 2
4 BEFORE OPERATION 3
5 REMOTE CONTROLLER OPERATION 4
6 MAINTENANCE 4
7 NAME OF PARTS 6
8 BEFORE INSTALLATION 7
9 INDOOR UNIT INSTALLATION 7
10 REFRIGERANT PIPING 13
11 DRAIN PIPING 15
12 ELECTRICAL WIRING 18
13 INSTALLATION OF OPTIONAL AIR PANEL 22
14 SAFETY AND CONTROL DEVICE SETTING 26

INDICE

1 INFORMAZIONI GENERALI 105
2 SICUREZZA 105
3 NOTA IMPORTANTE 106
4 PRIMA DEL FUNZIONAMENTO 107
5 FUNZIONAMENTO DEL CONTROLLO REMOTO 108
6 MANUTENZIONE 108
7 NOME DEI COMPONENTI 110
8 PRIMA DELL'INSTALLAZIONE 111
9 INSTALLAZIONE DELL'UNITÀ INTERNA 111
10 LINEA DEL REFRIGERANTE 117
11 LINEA DI DRENAGGIO 119
12 COLLEGAMENTO DELLO SCHEMA ELETTRICO 122
13 INSTALLAZIONE DEL PANNELLO DI MANDATA OPZIONALE 126
14 IMPOSTAZIONE DEI DISPOSITIVI DI CONTROLLO E SICUREZZA 130

ÍNDICE

1 INFORMACIÓN GENERAL 27
2 SEGURIDAD 27
3 AVISO IMPORTANTE 28
4 ANTES DEL FUNCIONAMIENTO 29
5 FUNCIONAMIENTO DEL MANDO A DISTANCIA 30
6 MANTENIMIENTO 30
7 NOMBRE DE LOS COMPONENTES 32
8 ANTES DE LA INSTALACIÓN 33
9 INSTALACIÓN DE LA UNIDAD INTERIOR 33
10 TUBERÍA DE REFRIGERANTE 39
11 TUBERÍA DE DESAGÜE 41
12 CABLEADO ELÉCTRICO 44
13 INSTALACIÓN DEL PANEL DE AIRE OPCIONAL 48
14 AJUSTE DE LOS DISPOSITIVOS DE SEGURIDAD Y CONTROL 52

ÍNDICE

1 INFORMAÇÃO GERAL 131
2 SEGURANÇA 131
3 NOTA IMPORTANTE 132
4 ANTES DO FUNCIONAMENTO 133
5 FUNCIONAMENTO DO CONTROLO REMOTO 134
6 MANUTENÇÃO 134
7 NOME DAS PEÇAS 136
8 ANTES DA INSTALAÇÃO 137
9 INSTALAÇÃO DA UNIDADE INTERIOR 137
10 TUBAGEM DE REFRIGERANTE 143
11 TUBAGEM DE DESCARGA 145
12 LIGAÇÕES ELÉTRICAS 148
13 INSTALAÇÃO DO PAINEL DE AR OPCIONAL 152
14 AJUSTE DO DISPOSITIVO DE SEGURANÇA E CONTROLO 156

INHALTSVERZEICHNIS

1 ALLGEMEINE INFORMATIONEN 53
2 SICHERHEIT 53
3 WICHTIGER HINWEIS 54
4 VOR DER INBETRIEBNAHME 55
5 BETRIEB MIT DER FERNBEDIENUNG 56
6 WARTUNG 56
7 TEILEBEZEICHNUNGEN 58
8 VOR DER INSTALLATION 59
9 INSTALLATION DES INNENGERÄTS 59
10 KÄLTEMITTELLEITUNGEN 65
11 ABFLUSSLEITUNGEN 67
12 KABELANSCHLUSS 70
13 INSTALLATION DER OPTIONALEN LUFTAUSTRITTSBLENDE 74
14 SICHERHEITSÜBERSICHT UND STEUERGERÄT 78

INDHOLDSFORTEGNELSE

1 GENEREL INFORMATION 157
2 SIKKERHED 157
3 VIGTIG INFORMATION 158
4 FØR DRIFT 159
5 ANVENDELSE AF FJERNBETJENING 160
6 VEDLIGEHOLDELSE 160
7 NAVN PÅ DELE 162
8 INDEN MONTERING 163
9 MONTERING AF INDENDØRSENHED 163
10 KØLEMIDDELRØR 169
11 AFLØBSRØR 171
12 ELEKTRISK LEDNINGSFØRING 174
13 MONTERING AF UDLUFTNINGSPANEL (VALGFRIT TILBEHØR) 178
14 INDSTILLING AF SIKKERHEDS- OG KONTROLENHED 182

INDEX

1 INFORMATIONS GÉNÉRALES 79
2 SÉCURITÉ 79
3 REMARQUE IMPORTANTE 80
4 AVANT LE FONCTIONNEMENT 81
5 FONCTIONNEMENT DE LA TÉLÉCOMMANDE 82
6 MAINTENANCE 82
7 NOMENCLATURE DES PIÈCES 84
8 AVANT L'INSTALLATION 85
9 INSTALLATION DE L'UNITÉ INTÉRIEURE 85
10 TUYAUTERIE FRIGORIFIQUE 91
11 TUYAU D'ÉVACUATION 93
12 CÂBLAGE ÉLECTRIQUE 96
13 INSTALLATION DU PANNEAU DE SOUFFLAGE EN OPTION 100
14 RÉGLAGE DES DISPOSITIFS DE SÉCURITÉ ET DE CONTRÔLE 104

INHOUDSOPGAVE

1 ALGEMENE INFORMATIE 183
2 VEILIGHEID 183
3 BELANGRIJKE MEDEDELING 184
4 VOORDAT U HET SYSTEEM IN GEBRUIK NEEMT 185
5 DE AFSTANDSBEDIENING GEBRUIKEN 186
6 ONDERHOUD 186
7 NAAM ONDERDELEN 188
8 VÓÓR INSTALLATIE 189
9 DE BINNENUNIT INSTALLEREN 189
10 KOUDEMIDDELLEIDING 195
11 AFVOERLEIDING 197
12 ELEKTRISCHE BEDRADING 200
13 HET OPTIONELE LUCHTPANEEL INSTALLEREN 204
14 VEILIGHEIDS- EN BESTURINGSVOORZIENINGEN INSTELLEN 208

INNEHÅLLSFÖRTECKNING

1 ALLMÄN INFORMATION 209
2 SÄKERHET 209
3 VIKTIGT MEDDELANDE 210
4 FÖRE ANVÄNDNING 211
5 ANVÄNDNING AV FJÄRRKONTROLLEN 212
6 UNDERHÅLL 212
7 DELARNAS NAMN 214
8 FÖRE MONTERING 215
9 INSTALLATION AV INOMHUSENHET 215
10 KYLRÖR 221
11 DRÄNERINGSRÖR 223
12 ELEKTRISK ANSLUTNING 226
13 INSTALLATION AV EXTRA LUFTPANEL 230
14 INSTÄLLNING AV SÄKERHETS- OCH STYRANORDNINGAR 234

ΕΥΡΕΤΗΡΙΟ

1 ΓΕΝΙΚΕΣ ΠΛΗΡΟΦΟΡΙΕΣ 235
2 ΑΣΦΑΛΕΙΑ 235
3 ΣΗΜΑΝΤΙΚΗ ΠΑΡΑΤΗΡΗΣΗ 236
4 ΠΡΙΝ ΑΠΟ ΤΗ ΛΕΙΤΟΥΡΓΙΑ 237
5 ΛΕΙΤΟΥΡΓΙΑ ΤΗΛΕΧΕΙΡΙΣΤΗΡΙΟΥ 238
6 ΣΥΝΤΗΡΗΣΗ 238
7 ΟΝΟΜΑΤΑ ΕΞΑΡΤΗΜΑΤΩΝ 240
8 ΠΡΙΝ ΤΗΝ ΕΓΚΑΤΑΣΤΑΣΗ 241
9 ΕΓΚΑΤΑΣΤΑΣΗ ΕΣΩΤΕΡΙΚΗΣ ΜΟΝΑΔΑΣ 241
10 ΣΩΛΗΝΩΣΕΙΣ ΨΥΚΤΙΚΟΥ ΜΕΣΟΥ 247
11 ΣΩΛΗΝΩΣΗ ΑΠΟΧΕΤΕΥΣΗΣ 249
12 ΗΛΕΚΤΡΙΚΗ ΚΑΛΩΔΙΩΣΗ 252
13 ΕΓΚΑΤΑΣΤΑΣΗ ΤΟΥ ΠΡΟΑΙΡΕΤΙΚΟΥ ΣΤΟΜΙΟΥ ΑΕΡΑ. 256
14 ΡΥΘΜΙΣΗ ΔΙΑΤΑΞΕΩΝ ΑΣΦΑΛΕΙΑΣ ΚΑΙ ΕΛΕΓΧΟΥ 260

ИНДЕКС

1 ОБЩА ИНФОРМАЦИЯ 261
2 БЕЗОПАСНОСТ 261
3 ВАЖНА БЕЛЕЖКА 262
4 ПРЕДИ ЕКСПЛОАТАЦИЯ 263
5 РАБОТА С ДИСТАНЦИОННО УПРАВЛЕНИЕ 264
6 ПОДДРЪЖКА 264
7 НАЗВАНИЯ НА ЧАСТИТЕ 266
8 ПРЕДИ МОНТАЖ 267
9 МОНТАЖ НА ВЪТРЕШНОТО ТЯЛО 267
10 ТРЪБИ ЗА ХЛАДИЛНИЯ АГЕНТ 273
11 ДРЕНАЖНИ ТРЪБИ 275
12 ЕЛЕКТРИЧЕСКО ОКАБЕЛЯВАНЕ 278
13 МОНТАЖ НА ВЪЗДУШНИЯ ПАНЕЛ, КОЙТО СЕ ДОСТАВЯ ПО ОТДЕЛНА ПОРЪЧКА 282
14 НАСТРОЙКИ ЗА БЕЗОПАСНОСТ И КОНТРОЛ НА УСТРОЙСТВОТО 286

OBSAH

1 OBECNÉ INFORMACE 287
2 BEZPEČNOST 287
3 DŮLEŽITÉ UPOZORNĚNÍ 288
4 PŘED SPUŠTĚNÍM 289
5 OBSLUHA DÁLKOVÉHO OVLADAČE 290
6 ÚDRŽBA 290
7 NÁZEV DÍLŮ 292
8 PŘED INSTALACÍ 293
9 INSTALACE VNITŘNÍ JEDNOTKY 293
10 CHLADIVOVÉ POTRUBÍ 299
11 POTRUBÍ KONDENZÁTU 301
12 ELEKTROINSTALACE 304
13 INSTALACE VOLITELNÉHO DISTRIBUČNÍHO PANELU 308
14 NASTAVENÍ BEZPEČNOSTNÍHO A KONTROLNÍHO ZAŘÍZENÍ 312

INDEKS

1 ÜLDTEAVE 313
2 OHUTUS 313
3 TÄHTIS TEADE 314
4 ENNE TÖÖLE PANEMIST 315
5 KAUGJUHTIMISPULDI KASUTAMINE 316
6 HOOLDUS 316
7 OSADE NIMED 318
8 ENNE PAIGALDAMIST 319
9 SISESEADME PAIGALDAMINE 319
10 JAHUTUSTORUSTIK 325
11 ÄRAVOOLUTORUSTIK 327
12 ELEKTRIÜHENDUSED 330
13 VALIKVARUSTUSE ÕHUPANEELI PAIGALDAMINE 334
14 OHUTUS- JA JUHTSEADMETE SEADISTAMINE 338

TARTALOMJEGYZÉK

1 ÁLTALÁNOS INFORMÁCIÓK 339
2 BIZTONSÁG 339
3 FONTOS FIGYELMEZTETÉS 340
4 ÜZEMELÉS ELŐTT 341
5 TÁVVEZÉRLŐ ÜZEMELTETÉSE 342
6 KARBANTARTÁS 342
7 RÉSZEK NEVE 344
8 TELEPÍTÉS ELŐTT 345
9 A BELTÉRI EGYSÉG TELEPÍTÉSE 345
10 A HŰTŐKÖZEG CSŐVEZETÉKEI 351
11 VÍZELVEZETŐ CSÖVEK 353
12 ELEKTROMOS KÁBELEZÉS 356
13 OPCIONÁLIS LEVEGŐPANEL TELEPÍTÉSE 360
14 BIZTONSÁGI ÉS VEZÉRLŐ BERENDEZÉS BEÁLLÍTÁSA 364

INDEKSS

1 VISPĀRĪGA INFORMĀCIJA 365
2 DROŠĪBA 365
3 SVARĪGA PIEZĪME 366
4 PIRMS EKSPLUATĀCIJAS UZSĀKŠANAS 367
5 TĀLVADĪBAS PULTS DARBĪBA 368
6 TEHNISKĀ APKOPE 368
7 DAĻAS NOSAUKUMS 370
8 PIRMS UZSTĀDĪŠANAS 371
9 IEKŠTELPU IERĪCES UZSTĀDĪŠANA 371
10 DZESĒTĀJVIELAS CAURUĻVADS 377
11 DRENĀŽAS CAURUĻVADS 379
12 ELEKTROINSTALĀCIJA 382
13 PAPILDU GAISA PANEĻA UZSTĀDĪŠANA 386
14 DROŠĪBAS UN VADĪBAS IERĪCES IESTATĪŠANA 390

INDEKSAS

1 BENDROJI INFORMACIJA 391
2 SAUGUMAS 391
3 SVARBI PASTABA 392
4 PRIEŠ PALEIDIMĄ 393
5 NUOTOLINIO VALDIKLIO VEIKIMAS 394
6 TECHNINĖ PRIEŽIŪRA 394
7 DALIŲ PAVADINIMAI 396
8 PRIEŠ MONTAVIMĄ 397
9 VIDINIO ELEMENTO MONTAVIMAS 397
10 AUŠINIMO VAMZDYNAS 403
11 DRENAŽO VAMZDŽIAI 405
12 ELEKTROS LAIDAI 408
13 PASIRINKTINIO ORO SKYDO MONTAVIMAS 412
14 SAUGUMAS IR VALDYMO PRIETAISO NUSTATYMAS 416

SPIS TREŚCI

1 INFORMACJE OGÓLNE 417
2 BEZPIECZEŃSTWO 417
3 WAŻNE INFORMACJE 418
4 CZYNNOŚCI POPRZEDZAJĄCE URUCHOMIENIE 419
5 OBSŁUGA ZDALNEGO STEROWNIKA 420
6 KONSERWACJA 420
7 CZĘŚCI SKŁADOWE 422
8 CZYNNOŚCI PRZEDMONTAŻOWE 423
9 MONTAŻ JEDNOSTKI WEWNĘTRZNEJ 423
10 RUROCIĄG CZYNNIKA CHŁODNICZEGO 429
11 PRZEWÓD ODPŁYWU SKROPLIN 431
12 PODŁĄCZENIE ELEKTRYCZNE 434
13 MONTAŻ OPCJONALNEGO PANELU NAWIEWNEGO. 438
14 USTAWIENIA KONFIGURACYJNE URZĄDZEŃ STERUJĄCYCH I ZABEZPIECZAJĄCYCH 442

INDICE

1 INFORMAȚII GENERALE 443
2 SIGURANȚĂ 443
3 OBSERVAȚIE IMPORTANTĂ 444
4 ÎNAINTE DE OPERARE 445
5 OPERAREA TELECOMENZII 446
6 MENTENANȚĂ 446
7 DENUMIREA COMPONENTELOR 448
8 ÎNAINTE DE INSTALARE 449
9 INSTALAREA UNITĂȚII INTERIOARE 449
10 CONDUCTĂ DE AGENT FRIGORIFIC 455
11 CONDUCTE DE DRENAJ 457
12 CABLAJUL ELECTRIC 460
13 INSTALAREA PANOULUI DE AER OPȚIONAL 464
14 SETAREA DISPOZITIVELOR DE SIGURANȚĂ ȘI CONTROL 468

ОГЛАВЛЕНИЕ

1 ОБЩАЯ ИНФОРМАЦИЯ 469
2 БЕЗОПАСНОСТЬ 469
3 ВАЖНОЕ ЗАМЕЧАНИЕ 470
4 ПЕРЕД ЭКСПЛУАТАЦИЕЙ 471
5 РАБОТА ПУЛЬТА ДИСТАНЦИОННОГО УПРАВЛЕНИЯ 472
6 ТЕХНИЧЕСКОЕ ОБСЛУЖИВАНИЕ 472
7 НАЗВАНИЕ ДЕТАЛИ 474
8 ПЕРЕД МОНТАЖОМ 475
9 УСТАНОВКА ВНУТРЕННЕГО БЛОКА 475
10 ТРУБОПРОВОД ХЛАДАГЕНТА 481
11 ДРЕНАЖНЫЕ ТРУБЫ 483
12 ЭЛЕКТРОПРОВОДКА 486
13 МОНТАЖ ДОПОЛНИТЕЛЬНОЙ ВОЗДУШНОЙ ПАНЕЛИ 490
14 НАСТРОЙКА ЗАЩИТНЫХ И УПРАВЛЯЮЩИХ УСТРОЙСТВ 494

1 GENERAL INFORMATION

1.1 GENERAL NOTES

No part of this publication may be reproduced, copied, filed or transmitted in any shape or form without the permission of Johnson Controls-Hitachi Air Conditioning Spain, S.A.U.

Within the policy of continuous improvement of its products, Johnson Controls-Hitachi Air Conditioning Spain, S.A.U. reserves the right to make changes at any time without prior notification and without being compelled to introducing them into products subsequently sold. This document may therefore have been subject to amendments during the life of the product.

Hitachi makes every effort to offer correct, up-to-date documentation. Despite this, printing errors cannot be controlled by Hitachi and are not its responsibility.

As a result, some of the images or data used to illustrate this document may not refer to specific models. No claims will be accepted based on the data, illustrations and descriptions included in this manual.

No type of modification must be made to the equipment without prior, written authorisation from the manufacturer.

1.2 PRODUCT GUIDE

1.2.1 Prior check

NOTE

Check, depending on the name of the model, the type of air conditioning system fitted, the abbreviated code and reference in this instruction manual. This Installation and Operating Manual only refers to RCIM-(0.4-2.5)FSRE units.

Check, in accordance with the Installation and Operating Manuals included with the outdoor and indoor units, that all the information necessary for the correct installation of the system is included. If this is not the case, please contact your distributor.

1.2.2 Classification of indoor unit models

Unit type (indoor unit): RCIM					
	Position-separating hyphen (fixed)				
		Capacity (HP): (0.4-2.5)			
			FS: SYSTEM FREE		
				R: R32/R410A refrigerant	
					E: Made in Europe
XXX	–	XX	FS	R	E

2 SAFETY

2.1 SYMBOLS USED

During normal air conditioning system design work or unit installation, greater attention must be paid in certain situations requiring particular care in order to avoid injuries and damage to the unit, the installation or the building or property.

Situations that jeopardise the safety of those in the surrounding area or that put the unit itself at risk will be clearly indicated in this manual.

To indicate these situations, a series of special symbols will be used to clearly identify these situations.

Pay close attention to these symbols and to the messages following them, as your safety and that of others depends on it.

DANGER

- ***The text following this symbol contains information and instructions relating directly to your safety.***
- ***Not taking these instructions into account could lead to serious, very serious or even fatal injuries to you and others in the proximities of the unit.***

In the texts following the danger symbol you can also find information on safe procedures during unit installation.

CAUTION

- *The text following this symbol contains information and instructions relating directly to your safety.*
- *Not taking these instructions into account could lead to minor injuries to you and others in the proximities of the unit.*
- *Not taking these instructions into account could lead to unit damage.*

In the texts following the caution symbol you can also find information on safe procedures during unit installation.

NOTE

- *The text following this symbol contains information or instructions that may be of use or that require a more thorough explanation.*
- *Instructions regarding inspections to be made on unit parts or systems may also be included.*

2.2 ADDITIONAL INFORMATION ABOUT SAFETY

DANGER

- ***Hitachi is not able to foresee all the circumstances which may result in a potential danger.***
- ***Do not pour water in the indoor or outdoor unit. These products are fitted with electric components. If water comes into contact with electric components, this will cause a serious electric shock.***
- ***Do not handle or adjust the safety devices inside the indoor and outdoor units. The handling or adjustment of these devices may result in serious accident.***
- ***Do not open the service cover or access panel of the indoor and outdoor units without disconnecting the main supply.***
- ***In the event of fire, switch off the mains, put out the fire immediately and contact your service supplier.***
- ***Check that the earth cable is correctly connected.***
- ***Connect the unit to a circuit breaker of the specified capacity.***

CAUTION

- *Refrigerant leaks may hinder respiration as the gas displaces the air in the room. It is assumed that this heat pump air conditioner will be operated and serviced by English speaking people. If this is not the case, the customer should be add safety, caution and operating signs in the native language.*
- *Fit the indoor unit, the outdoor unit, the remote control and the cable at a minimum of 3 metres away from sources of strong radiation from electromagnetic waves, such as medical equipment.*
- *Do not use sprays, such as insecticides, varnishes or enamels or any other inflammable gas within a metre of the system.*
- *If the circuit breaker or supply fuse of the unit comes on frequently, stop the system and contact the service suppler.*
- *Do not carry out maintenance or inspection work yourself. This work must be carried out by qualified service personnel with suitable tools and resources for the work.*
- *Do not place any foreign material (branches, sticks, etc.) in the air inlet or outlet of the unit. These units are fitted with high speed fans and contact with any object is dangerous.*
- *This appliance must be used only by adult and capable people, having received the technical information or instructions to handle this appliance properly and safely.*
- *Children should be supervised to ensure that they do not play with the appliance.*
- *Install the unit in a place not accessible by the general public.*

NOTE

- *The air in the room should be renewed and the room ventilated every 3 or 4 hours.*
- *The system fitter and specialist shall provide anti-leak safety in accordance with local regulations.*
- *The installer and system specialist shall secure safety against the refrigerant leakage according to local regulations or standards. The following standards may be applicable, if local regulations are not available. International Organization for Standardization, ISO5149 or European Standard, EN378 or Japan Standard, KHKS0010.*
- *Electrical wiring must comply with national and local regulations. Contact your local authority in regards to standards, rules, regulations, etc..*

3 IMPORTANT NOTICE

This air conditioner has been designed for standard air conditioning for human beings. For use in other applications, please contact your Hitachi dealer or service contractor.

The air conditioning system should only be installed by qualified personnel, with the necessary resources, tools and equipment, who are familiar with the safety procedures required to successfully carry out the installation.

The supplementary information about the purchased products is supplied in a CD-ROM, which can be found bundled with the outdoor unit. In case that the CD-ROM is missing or it is not readable, please contact your Hitachi dealer or distributor.

PLEASE READ THE MANUAL AND THE FILES ON THE CD-ROM CAREFULLY BEFORE STARTING WORK ON THE INSTALLATION OF THE AIR CONDITIONING SYSTEM.

Failure to observe the instructions for installation, use and operation described in this Manual may result in operating failure including potentially serious faults, or even the destruction of the air conditioning system.

It is assumed that the air conditioning system will be installed and maintained by responsible personnel trained for the purpose. If this is not the case, the customer should include all the safety, caution and operating signs in the native language of the personnel responsible.

Do not install the unit in the following places, as this may lead to a fire, deformities, rusting or faults:

- Places where oil is present (including oil for machinery).
- Places with a high concentration of sulphurous gas, such as spas.
- Places where flammable gases may be generated or circulate.
- Places with a saline, acidic or alkaline atmosphere.

Do not install the unit in places where silicon gas is present. Any silicon gas deposited on the surface of the heat exchanger will repel water. As a result, the condensate water will splash out of the collection tray and into the electrical box. Water leaks or electrical faults may eventually be caused.

Do not install the unit in a place where the current of expelled air directly affects animals or plants as they could be adversely affected.

There are detailed information about unit installation, service space, wiring diagrams, electrical connection, refrigerant charge, in the corresponding chapter, please read the corresponding chapter carefully before starting work on the installation.

4 BEFORE OPERATION

CAUTION

- *Supply electrical power to the system for approximately 12 hours before start-up after long shutdown. Do not start the system immediately after power supply, it may cause a compressor failure, because the compressor is not heated well.*
- *Make sure that the outdoor unit is not covered with snow or ice. If covered, remove it by using hot water (approximately 50ºC). If the water temperature is higher than 50ºC, it will cause damage to plastic parts.*
- *When the system is started after a shutdown longer than approximately 3 months, it is recommended that the system be checked by your service contractor.*
- *Turn OFF the main switch when the system is stopped for a long period of time. If the main switch is not turned OFF, electricity is consumed, because the oil heater is always energized during compressor stopping.*

4.1 EFFICIENT USE OF INDOOR UNIT

- Do not leave a window or a door open.

  The operating efficiency will be decreased.

  It may cause dew condensation of the indoor unit. (Ventilate a room sufficiently too.)
- Attach a curtain or a blind to a window.

  Direct sunlight is prevented and the cooling efficiency will be increased.
- Do not use heating appliances during the cooling operation as possible.

  The cooling efficiency will be decreased. It may cause dew condensation and dropping dew.
- Use a circulator if warm air stays around ceiling.

  The comfortability will be increased. Contact your distributor for the detail.
- Change the air flow direction downward if the ceiling surface gets dirty.

  It is recommended to change the air flow direction by approx. 30º downward from the levelness.
- Turn OFF the main power source if the indoor unit is not used for a long time.

  If not, the standby electricity charges will have to be paid even if the indoor unit is unused.

4.2 EFFICIENT USE OF COOLING AND HEATING

COOLING

1 Air flow direction: the appropriate air outlet angle is approx. 35º. If the cooling is not sufficient, change the air flow direction. Pay attention to dew drop which may occur due to the long cooling operation with low louver angle.

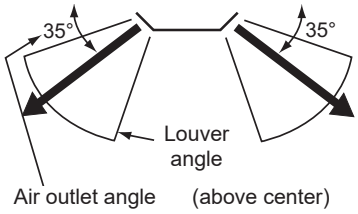

1 Air flow volume: ”AUTO” should be usually used.

2 Temperature: the recommended set temperature is 27 to 29ºC. If the cooling is not sufficient, set the lower temperature.

HEATING

1 Air flow direction: the appropriate air outlet angle is approx. 60º. If the heating is not sufficient, change the air flow direction.

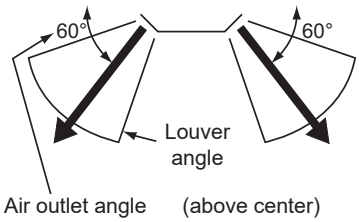

3 Air flow volume: ”AUTO” should be usually used.

4 Temperature: the recommended set temperature is 18 to 20ºC. If the heating is not sufficient, set the higher temperature.

NOTE

About Multi-Split system

When the number of indoor unit or the operating mode is changed, the air outlet temperature may be changed and the indoor temperature is changed. In this case, set as follows.

- *During cooling: lower slightly the temperature setting.*
- *During heating: raise slightly the temperature setting.*
- *Refer to remote control Installation and operation manual.*

5 REMOTE CONTROLLER OPERATION

Refer to the Installation and Operation Manual of the remote control switch for details.

6 MAINTENANCE

DANGER

- ***Turn OFF the power source before the maintenance work. If not, it may cause a fire or an electric shock.***
- ***Perform the maintenance work with stable footing. If not, it may cause falling or injury.***

CAUTION

Hold the air filter and the air inlet grille securely by hand when opening, closing, attaching or removing them. If not, it may cause the product falling, resulting in an injury.

NOTE

Do not operate the system without the air filter, to prevent the indoor unit heat exchanger from being clogged.

6.1 DAILY MAINTENANCE

6.1.1 Cleaning Air Filter

Clean the air filter when the filter sign is turned ON.

(PC-ARFP1E example)

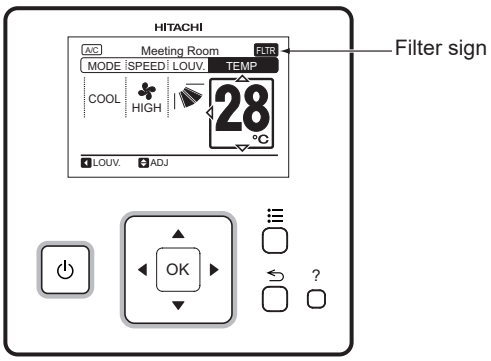

1 Open the air inlet grille.

While sliding the knobs on both side of the air inlet grille in the arrow direction, open the air inlet grille.

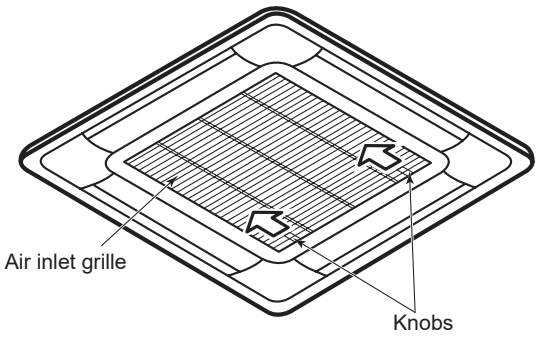

2 Remove the air filter.

Hold the lower side of the air inlet grille and release the filter lock. While sliding the air filter in the arrow direction, release 4 catches on both sides to remove the air filter from the air inlet grille.

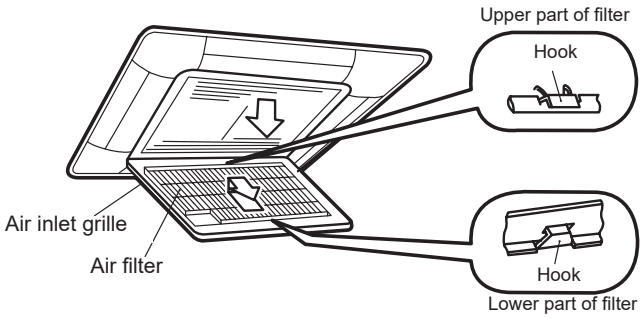

3 Clean the air filter.

- Vacuum dust with a cleaner, or wash the air filter with water or neutral detergent.
- Dry the air filter in the shade.

NOTE

- *Do not use hot water more than 50ºC. The air filter may be deformed by heat.*
- *Do not dry the air filter with an open fire, a dryer or a heater. The air filter may be deformed.*

4 Attach the air filter.

After the air filter is dried, attach it correctly to the air inlet grille.

5 Close the air inlet grille.

NOTE

- *Be sure to attach the air filter. If the indoor unit is operated without the air filter, it may cause malfunction of the indoor unit.*
- *Make sure that the air inlet grille is securely locked with the knobs. If it is not properly locked, it might open suddenly, resulting in the grille falling.*

6 Reset the filter sign (PC-ARFP1E example).

NOTE

If the accumulated operation time is shorter than the filter sign setting, the indication "☒" is turned ON and "Setting Disabled" will be displayed.

- Press "☰" (menu). Select "Filter Sign Reset" from the menu and press "OK". The confirmation screen will be displayed.

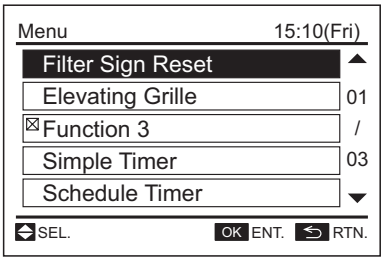

- Select “Yes” by pressing “◁” or “▷” and press “OK”. The indication of “FLTR” will be turned OFF and the screen will return to the normal mode.

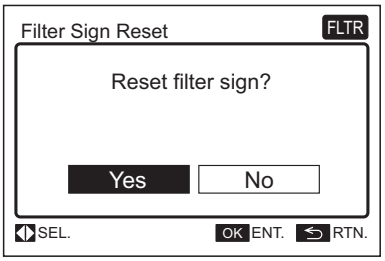

6.1.2 Removing, attaching and cleaning air inlet grille

NOTE

- *Wipe the air inlet grille with a soft cloth soaked in lukewarm water and squeezed.*
- *Use a soft cloth to clean the air inlet grille and the air panel. If benzine, thinner or detergent (with surfactant) is used to cleaning, the resin part may get discoloured or deformed. In addition, note that the parts around the air outlet (louver, guide, etc.) may be damaged if an excessive force is applied.*

The air inlet grille can be removed and cleaned.

1 Open the air inlet grille.

While sliding the knobs on both side of the air inlet grille in the arrow direction, open the air inlet grille.

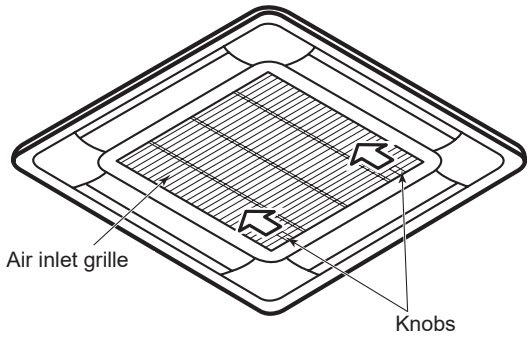

2 Remove the air inlet grille.

- Remove the supporting string from the air panel.

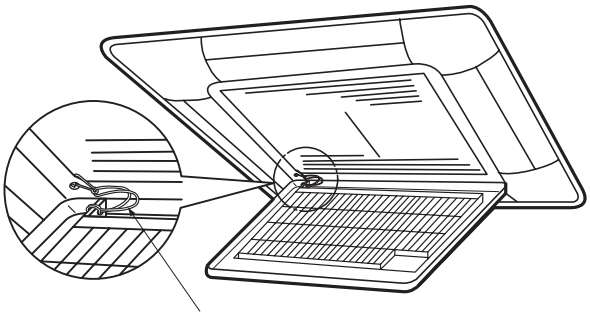

- Open the air inlet grille at an approximately 45° angle from the air panel surface.
- Tilting the air inlet grille, lift it up to remove it.

NOTE

Although the air inlet grille can be opened up to 90°, it cannot be removed from the air panel at the angle. Tilt it at a 45° angle when removing it.

Tilting the air inlet grille, lift it up to remove it

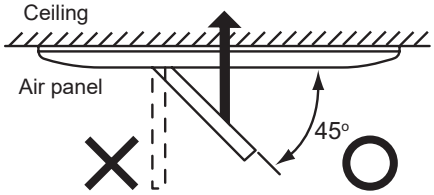

3 Clean the air inlet grille.

4 Attach the air inlet grille.

Attach the air inlet grille in the reverse procedure to removing.

6.2 MAINTENANCE AT BEGINNING AND END OF USE

At beginning of use

- Remove obstacles around the air inlet grilles and the air outlet of the indoor unit and outdoor unit.
- Check that the air filter is not clogged with dust and dirt.

At end of use

- Clean the air filter, the air inlet grille and the air panel.

7 NAME OF PARTS

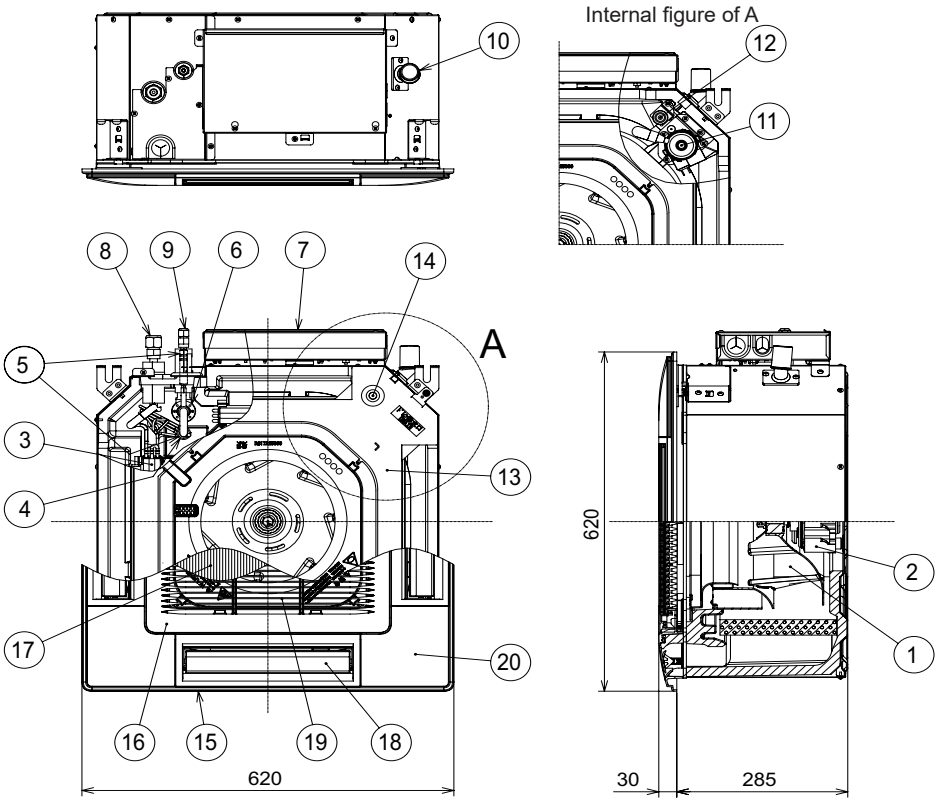

Nº	Part Name
1	Fan
2	Fan motor (DC)
3	Heat exchanger
4	Distributor
5	Strainer
6	Micro-Computer control expansion valve
7	Electrical control box
8	Refrigerant gas pipe connection (with Øa flare nut)
9	Refrigerant liquid pipe connection (with Øb flare nut)
10	Drain pipe connection (VP25)
11	Drain discharge mechanism
12	Float switch
13	Drain pan
14	Rubber plug
15	Air panel: P-AP56NAM (Optional)
16	Air inlet grille
17	Air filter
18	Air outlet
19	Air inlet
20	Cover for corner pocket

(mm)

Model	a	b
RCIM-0.4FSRE	12.7	6.35
RCIM-0.6FSRE	12.7	6.35
RCIM-0.8FSRE	12.7	6.35
RCIM-1.0FSRE	12.7	6.35
RCIM-1.5FSRE	12.7	6.35
RCIM-2.0FSRE	12.7	6.35
RCIM-2.5FSRE	15.88	9.52

NOTE

Regarding the refrigerant cycle drawings and diagrams, refer to Technical Catalogue.

8 BEFORE INSTALLATION

8.1 TRANSPORTATION AND HANDLING

CAUTION

Do not step on the product.

8.1.1 Transportation of indoor unit

- Transport the product as close to the installation location as possible before unpacking.
- Do not put any material on the indoor unit.
- The indoor unit is packed upside down and therefore the foamed polyethylene drain pan is exposed at the upper side. Do NOT put the indoor unit with the drain pan side down during the process from unpacking the indoor unit to hanging up the unit to a ceiling. In addition, do NOT handle the indoor unit by the drain pan portion or the air outlet portions.
- As foamed polyethylene is used for the indoor unit, take care when handling the indoor unit. Applying an excessive force to the unit may cause a breakage.

8.1.2 Handling of indoor unit

CAUTION

- *Do not hold the resin covers when holding or lifting the indoor unit.*
- *To avoid damage to the resin covers, put a cloth on them before lifting or moving the indoor unit.*

NOTE

When lifting or moving the indoor unit, use appropriate slings to avoid damage and be careful not to damage the insulation material on units surface.

9 INDOOR UNIT INSTALLATION

DANGER

- ***The refrigerant used in each unit is identified on the specification label and manuals of the unit. Hitachi shall not be held liable for any failure, trouble, malfunction or accident caused by units illegally charged with refrigerants other than the specified one.***
- ***Do not mix refrigerant R410A and refrigerant R32.***
- ***Do not install the indoor units outdoors. If installed outdoors, an electric hazard or electric leakage will occur.***
- ***Consider the air distribution from each indoor unit to the space of the room, and select a suitable location so that uniform air temperature in the room can be obtained.***
- ***Avoid obstacles which may hamper the air intake or the air discharge flow.***
- ***Pay attention to the following points when the indoor units are installed in a hospital or other places where there are electronic waves from medical equipment, etc.:***
  - ***Do not install the indoor units where electromagnetic wave is directly radiated to the electrical box, remote control cable or remote control switch.***
  - ***Prepare a steel box and install the remote control switch in it. Prepare a steel conduit tube and wire the remote control cable in it. Then connect the ground wire with the box and tube.***
  - ***Install a noise filter when the power supply emits harmful noises.***
  - ***Do not install the indoor units, outdoor unit, remote control switch and cable within approximately 3 meters of strong electromagnetic wave radiators such as medical equipment.***
- ***This unit is exclusive non electrical heater type indoor unit. It is prohibited to install an electrical heater in the field.***
- ***Do not put any foreign material into the indoor unit and check to ensure that none exist in the indoor unit before the installation and test running. Otherwise a fire or failure, etc., may occur.***
- ***Do not perform installation work, refrigerant piping work, drain pumping, drain piping and electrical wiring connecting work without referring to the installation manual. If the instructions are not followed, it may result in a water leakage, an electric shock, a fire and an injury.***
- ***Mount suspension bolts using M10 (W3/8) as size, as shown below:***

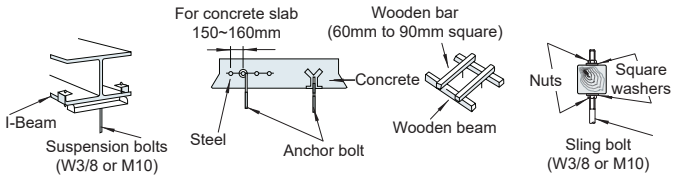

CAUTION

- *Do not install the indoor units in a flammable environment to avoid a fire or an explosion.*
- *Check to ensure that the ceiling slab is strong enough. If not strong enough, the indoor unit may fall down on you.*
- *Do not install the indoor units in a machinery shop or kitchen where vapour from oil or mist flows to the indoor units. The oil will deposit on the heat exchanger, thereby reducing the indoor unit performance, and may deform. In the worst case, the oil damages the plastic parts of the indoor unit.*
- *To avoid any corrosive action to the heat exchangers, do not install the indoor units in an acid or alkaline environment.*
- *When lifting or moving the indoor unit, use appropriate slings to avoid damage and be careful not to damage the insulation material on units surface.*

9.1 FACTORY-SUPPLIED ACCESSORIES

Check to ensure that the following accessories are packed with the indoor unit.

The hose band, screws, washers and plastic bands are put in the pipe insulation.

Accessory		Qty.	Purpose
Checking scale (cut and take out it from the carton board)		1	For adjusting space of false ceiling opening and position of the unit
Cross recessed head screws (M5)	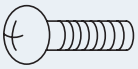	4	For fitting paper pattern
Washer with insulation material (M10)		4	For unit installation
Washer (M10)		4	
Drain hose		1	For drain hose connection
Hose clamp		1	
Insulation (5Tx50x200)	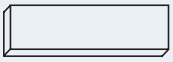	1	For covering wiring connection
Insulation (5Tx100x500)	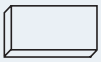	1	For covering drain connection
Insulation (5Tx25x500)		1	For covering drain connection

NOTE

- *If any of these accessories are not packed with the unit, please contact your contractor.*
- *The air panel, remote control switch and branch pipes are optional accessories and so are not included.*

9.2 INITIAL CHECK

- Install the indoor unit with a proper clearance around it paying careful attention of installation direction for the piping, wiring and maintenance working space, as shown below.
- The electrical box is located to the side surface of the unit body. When installing the indoor unit, set up a service access door at the electrical box side for servicing. For servicing of the electrical box, make sure not to install the refrigerant and drain piping in front of the electrical box.
- When equipping the duct adapter (optional), setup a service access door at the duct adapter side in order to install the duct adapter. Refer to the installation manual of the duct adapter for details.

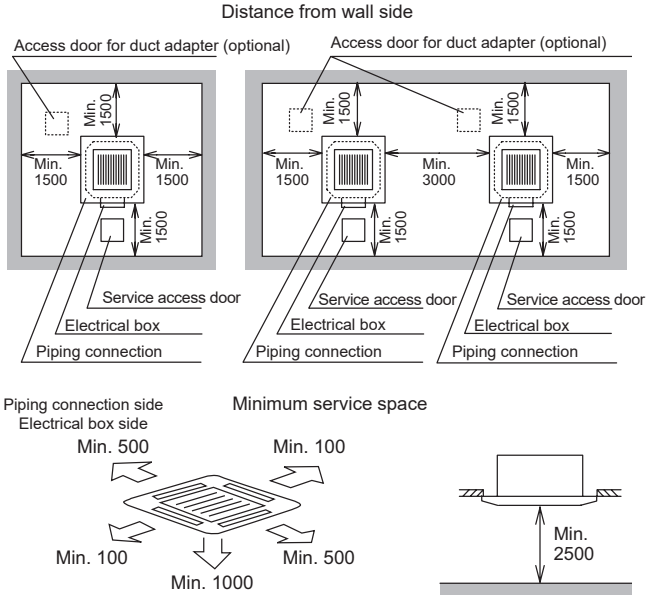

- Check space between ceiling and false ceiling is enough as indicated below.

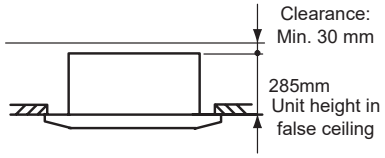

- The drain piping shall be installed on a downward slope of 1/25 to 1/100 as shown in the figure below. Refer to the Chapter *"11 Drain piping"* for details.

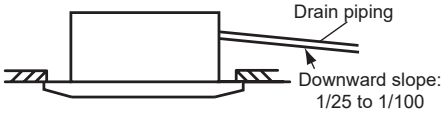

- Check that the ceiling surface is flat and suitable for the air panel installation. If the ceiling is not flat, drain water could not flow smoothly.

NOTE

In the case installing the indoor unit to a grid ceiling, do not touch the unit body, the electrical wiring and refrigerant piping to a suspension bolt of a grid. Check the location of suspension bolts of a grid ceiling and indoor unit mounting position before installing of the indoor unit.

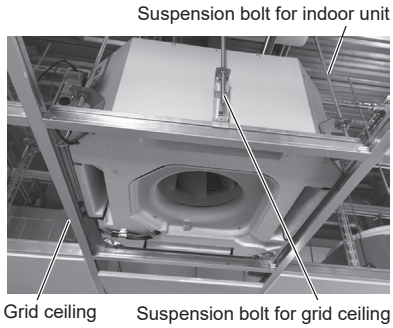

- Select a suitable installation location, considering the air distribution from each indoor unit to the whole room so that room temperature will be uniform.
- Install the unit where there is no obstacles which may hamper the suction air and discharged air.
- Do not install the unit near a door or a window where the indoor unit may contact humid outside air. Otherwise, dew condensation may occur.
- In case temperature and humidity inside the ceiling exceeds 30ºC/RH (Relative Humidity) 80%, apply additional insulation materials to the external surface of the indoor unit to avoid dew condensation.
- If installing the indoor unit to a high ceiling, the warmed air may stay around the ceiling during heating operation. Thus, the parallel installing of a circulator is recommended.
- Do not install the indoor unit where the airflow from the air outlet blows directly to the temperature detecting devices such an alarm device or a control device. It may cause a failure of an alarm device or a control device.
- Multiple Combinations. For simultaneous operation of multiple units (twin, triple and quad combination), the units must be installed in the same room and be operated under the same conditions. If the room is partitioned by a wall, furniture or a curtain, etc., it may cause an operation failure. Take care when rearranging furniture or remodelling the room after installation as well.
- When installing the receiver kit (optional) or the motion sensor (optional), refer to their respective Installation manuals.
- The installation height of the indoor units can be increased when using High and High 2 fan speeds, as shown in the table below.

Ceiling height			Fan speed
0.4 and 0.8 HP	1.0 and 1.5 HP	2.0 and 2.5 HP	
≤ 2.4 m	≤ 2.6 m	≤ 2.7 m	High
≤ 2.8 m	≤ 3.2 m	≤ 3.5 m	High 2

9.3 INSTALLATION

◆ Opening of false ceiling and location of suspension bolts

- Determine the final location and installation direction of the indoor unit paying attention to the space for the piping, wiring and maintenance.
- Then cut out the false ceiling for the indoor unit installation and install suspension bolts, as shown below:

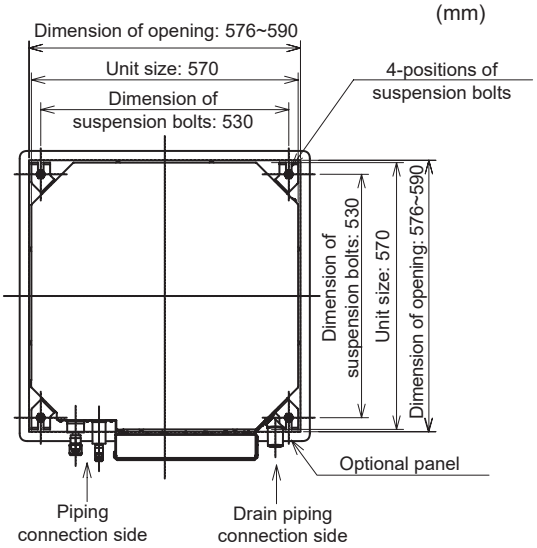

NOTE

- *Ceiling work differs depending on the building structure. Consult with a building constructor or an interior finish worker for more information.*
- *Do not install electric light and the indoor unit to the same furring of the ceiling. Otherwise, electric lights may flicker or vibrate due to indoor unit operation.*

◆ Mounting of suspension bolts

- Strengthen the opening parts of the false ceiling. Using a steel C-profile makes the work easier.
- Mount suspension bolts, as shown.
- Strengthen suspension bolts with support plates as required in preparation for an earthquake. Suspension bolts and support plates shall be M10 (field-supplied).

For concrete slab:

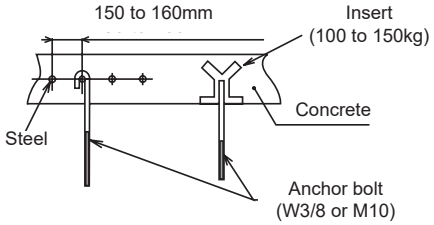

For steel beam:

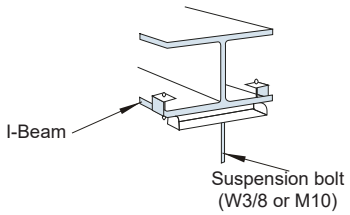

For wooden beam:

Install the indoor unit to the tie beam (for single-storied building) or to the second floor girder (for two-storied building), and use sufficiently strong squared timber shown below.

Interval between beams	Squared timber
≤ 90 cm	6 square
≤ 180 cm	9 square

◆ Mounting indoor unit

1 Pattern board for installation and scale for dimension of opening

a. For installation work, the pattern board is required. The pattern board for installation and the checking scale are printed on the back side of the packing.

b. Cut off the checking scale for dimension of opening from the packing. The usage is shown in the item (5).

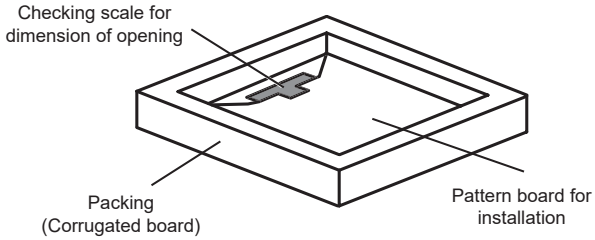

2 Mounting position of the indoor unit

a. Check the mounting position of the indoor unit shown in figure below:

NOTE

The air panel (optional) may be deformed if the levelness of the indoor unit and the position of the suspension brackets are incorrect, and dew condensation may occur due to air leakage from the gap between the indoor unit and the air panel.

b. The positional relation between the indoor unit and the air panel (optional) is shown in figure below:

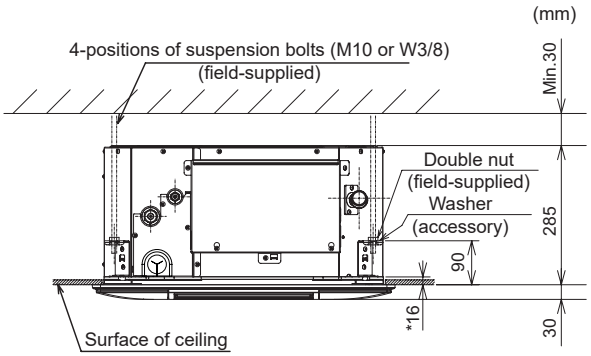

** Dimension between bottom side of unit and ceiling surface*

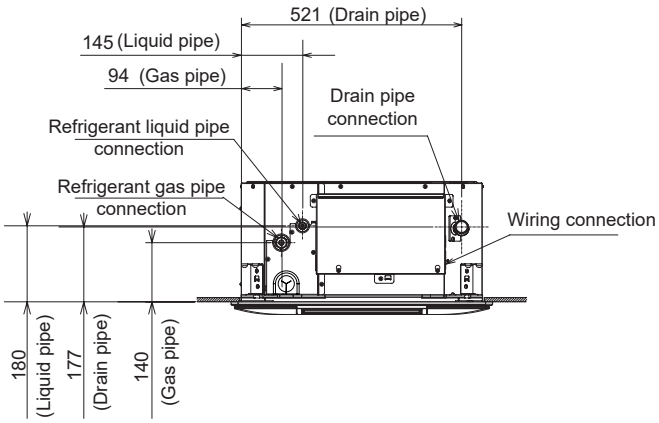

3 Mounting nuts and washers

Screw nuts and washers on the suspension bolts before mounting the indoor unit.

NOTE

Make sure to use washers (accessories) for fixing the suspension bolts to the suspension brackets. The washer with insulation must be fitted with the insulation side downward to facilitate hanging work.

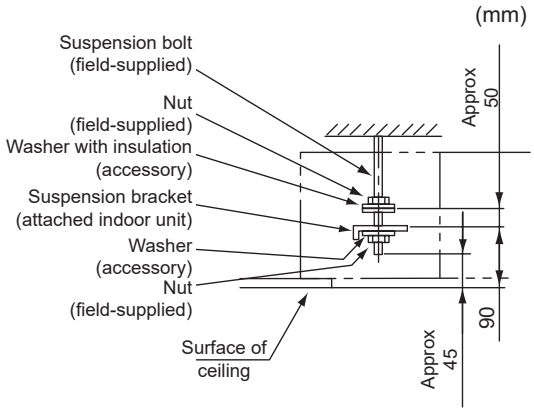

4 Mounting indoor unit

a. Lift up the indoor unit by a hoist, and do not apply any force to the drain pan (the air outlet portions and the drain pan portion).

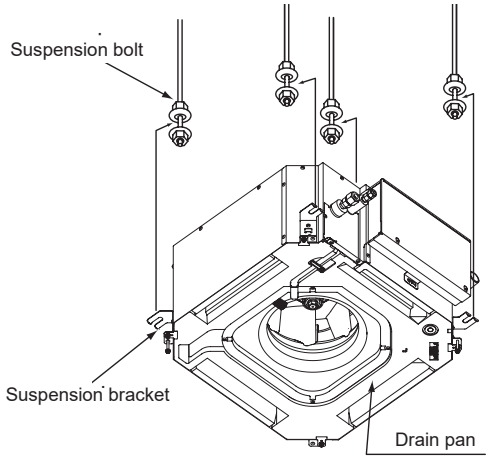

NOTE

For the grid ceiling, incline the unit and then mount the unit from the refrigerant pipe side as shown in the figure below.

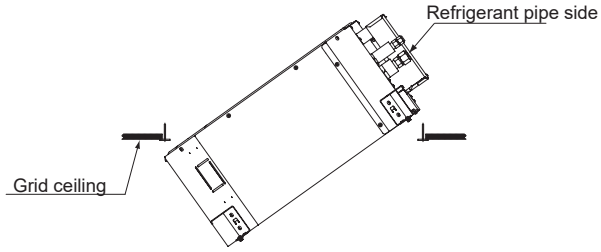

b. Insert the suspension bolts into the notches of the suspension brackets to hook the indoor unit.

c. Secure the indoor unit using nuts and washers. Then check that the washers serve as stoppers at the rising parts of the suspension brackets.

NOTE

After hooking up the indoor unit, piping and wiring work inside the ceiling are required. Thus, especially if the false ceiling has already been installed, determine the pipe direction and complete the rest of the piping and wiring work before hooking the indoor unit.

5 Adjusting indoor unit position

Adjust the position of the indoor unit with the checking scale as required.

a. For false ceiling with opening.

When installing the indoor unit to the false ceiling with an opening, check the dimension of opening and adjust the clearance between the indoor unit and the opening.

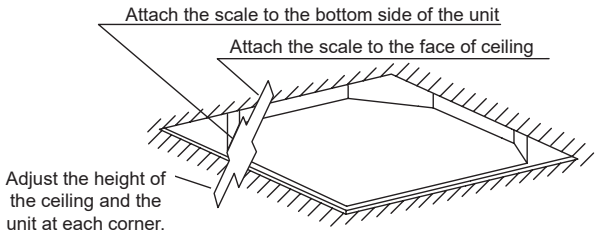

b. For false ceiling without opening

If there is no opening in the existing false ceiling, provide an opening in it before mounting the indoor unit. Cut out the false ceiling. After hooking up the indoor unit, adjust the position according to the procedure (a).

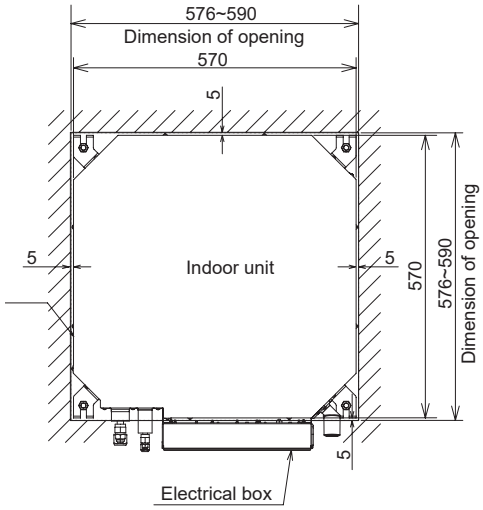

6 Tighten two nuts of each suspension bolt after the adjustment is completed. Apply LOCK-TIGHT paint to the suspension bolts and nuts in order to prevent them from loosening. Adjust the indoor unit to the correct position, using the checking scale.

NOTE

While adjusting the space between the indoor unit and the ceiling surface, keep the indoor unit level. Otherwise, it may cause a malfunction of the float switch. Check the levelness of the unit with a level.

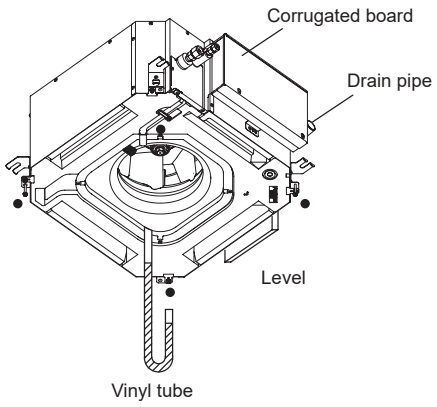

Check the levelness at each corner (•) of the unit with a level or by pouring water to the clear vinyl tube as shown in the figure. Make the corner at the drain pipe side 1 to 3mm lower.

7 The upper surface of the unit is protected by corrugated cardboard to prevent the unit from being damaged by spatter, etc. When mounting the air panel (optional), check to ensure that welding around the unit has been finished before removing the corrugated cardboard.

◆ Installation of air panel

Refer to *"13 Installation of optional air panel"*.

1 Check the distance between the indoor unit and the false ceiling. It is 16 $^{+3}_{0}$ mm as shown in the figure. If not, adjust the distance by using the checking scale with maintaining the levelness of the indoor unit.

2 Check that the fixing screws for the panel are tightened. Tighten the fixing screws for the panel until touching the stopper to the suspension bracket.

NOTE

Pay attention to the distance between the indoor unit and the false ceiling. If it is 19mm or more, it may cause dew condensation by leaking air from the seal packing (Field-Supplied).

3 Check the indoor unit height from the false ceiling surface.

For air panel P-AP56NAM

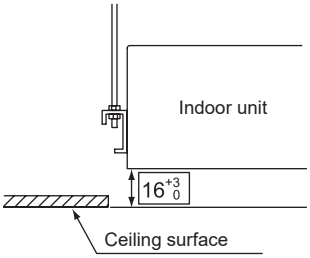

◆ Installation of remote control switch

For details on installation of the remote control switch, refer to Installation and Operation Manual of the product.

10 REFRIGERANT PIPING

Before refrigerant piping work, drain piping work and insulation are required. Refer to the *"11 Drain piping"* for details.

DANGER

- ***Do not perform refrigerant piping work, drain pumping, and refrigerant charge without referring to Installation and Operation Manual of the outdoor unit..***

10.1 PIPING POSITION

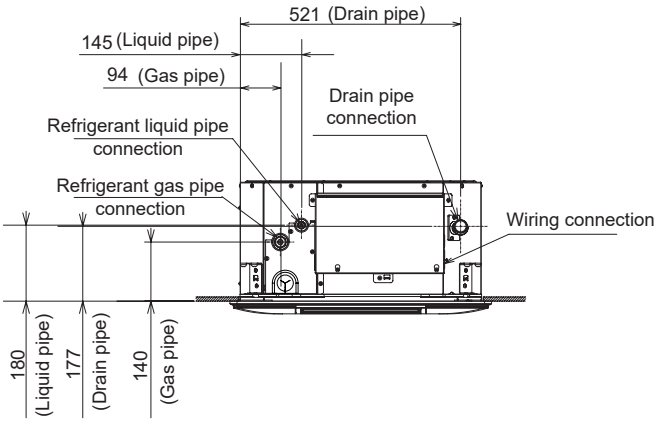

10.2 PIPING CONNECTION SIZE

1 Prepare locally-supplied copper pipes.

2 Select the appropriate pipe size according to the table below:

mm (in.)

Model	Gas Pipe	Liquid Pipe
RCIM-0.4FSRE RCIM-0.6FSRE RCIM-0.8FSRE RCIM-1.0FSRE RCIM-1.5FSRE RCIM-2.0FSRE	Ø12.7 (1/2)	Ø6.35 (1/4)
RCIM-2.5FSRE	Ø15.88 (5/8)	Ø9.52 (3/8)

3 Select clean copper pipes. Make sure there is no dust and water inside. Use a pipe cutter when cutting the pipes, to avoid a grind swarf generation. Do not use a saw or a grind stone to cut pipes. Blow the inside of the pipes with nitrogen or dry air, to remove any dust or foreign materials before connecting pipes.

NOTE

- *Refer to Installation and Operation Manual of the outdoor unit for detail on allowable pipe length.*
- *Notice for refrigerant pipe ends.*
- *Attach a cap or put a plastic bag over the pipe end.*

In case of getting the pipe through a hole in the wall.

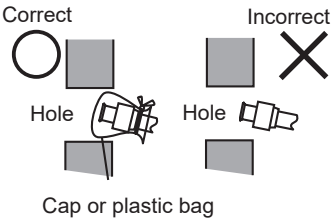

Do not place the pipe directly on the ground.

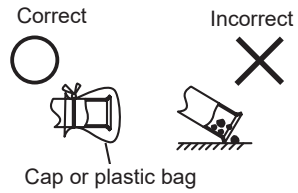

In case of rain

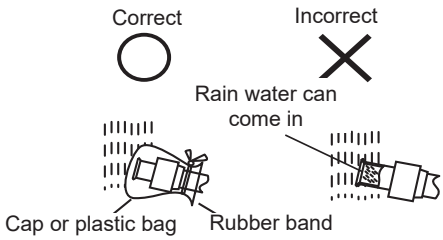

- *Due to the change of refrigerant oil, the refrigerant cycle is more subject to the entrance of foreign matters such as moisture, oxide film and grease. Be careful that these substances do not enter the refrigerant cycle during installation work. Otherwise, they may be trapped into such parts as the expansion valve, hindering the operation.*

10.3 PIPING CONNECTION SIZE

Perform flaring work according to the figures and tables below:

◆ Flare pipe dimensions

mm (in.)

Diameter (∅ d)	A +0 -0.4
6.35 (1/4)	9.1
9.52 (3/8)	13.2
12.7 (1/2)	16.6
15.88 (5/8)	19.7

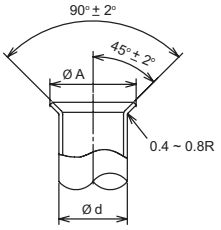

◆ Thickness of copper pipes

mm (in.)

Diameter (∅ d)	Thickness
6.35 (1/4)	0.8
9.52 (3/8)	0.8
12.7 (1/2)	0.8
15.88 (5/8)	1.0

◆ Flare nut dimensions

mm (in.)

Diameter (∅ d)	B
6.35 (1/4)	17
9.52 (3/8)	22
12.7 (1/2)	26
15.88 (5/8)	29

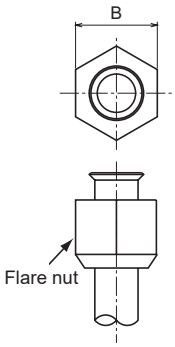

Check that there are no scratches, adhered grinding swarf, deformation or surface unevenness at the flaring part.

Before tightening the flare nut, apply the refrigerant oil (field-supplied) in thin layer over the flaring part. Do not apply the oil on other portions. Tighten the flare nut for the liquid pipe to the specified torque with two spanners. Then, tighten the flare nut for the gas pipe in the same way. After tightening work, check that there is no refrigerant leakage.

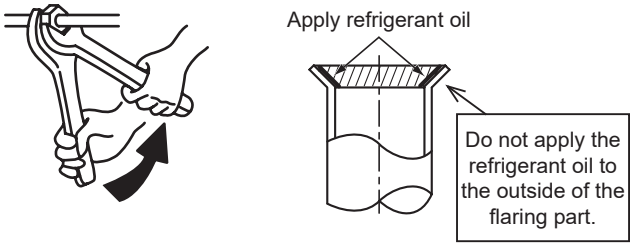

Required tightening torque

Pipe Size	Tightening Torque
Ø6.35 mm (1/4)	14 - 18 (N-m)
Ø9.52 mm (3/8)	34 - 42 (N-m)
Ø12.7 mm (1/2)	49 - 61 (N-m)
Ø15.88 mm (5/8)	68 - 82 (N-m)

NOTE

- *Refrigerant oil is field-supplied. [Ethereal Oil FVC50K, FVC68D (Idemitsu Kousan Co. Ltd.)].*
- *If the refrigerant oil contacts the air panel, it may cause a crack. Be careful that the refrigerant oil does not contact the air panel.*

CAUTION

Tighten the flare nuts according to the specified torque. If an excessive force is applied, the flare nuts may crack due to aging degradation, causing refrigerant leakage.

If temperature and humidity inside the ceiling exceed 27ºC/ RH80%, dew condensation occurs on the surface of the accessory insulation. Wrap additional insulation (approx. 5~ 10mm thickness) around the accessory insulation of the refrigerant pipe as a preventive measure.

For buried pipe with joints such as an elbow or a socket, provide service access doors to facilitate the check for connection.

The pipes must be reinforced by an earthquake resistant support so that they will not be damaged by an external force.

Do not clamp the refrigerant pipe tightly when supporting them for prevention of heat stress.

When connecting indoor/outdoor units with refrigerant pipes, fix the pipes as required so that the pipes may not to contact weak portions of the wall, ceiling, etc. Failure to take this measure may lead to an abnormal sound caused by the vibration of the pipe.

Perform the air tight test according to Installation and Operation Manual of the outdoor unit.

Insulate each flare connection without gap with field-supplied insulations to prevent dew condensation. Then insulate each refrigerant pipe as well.

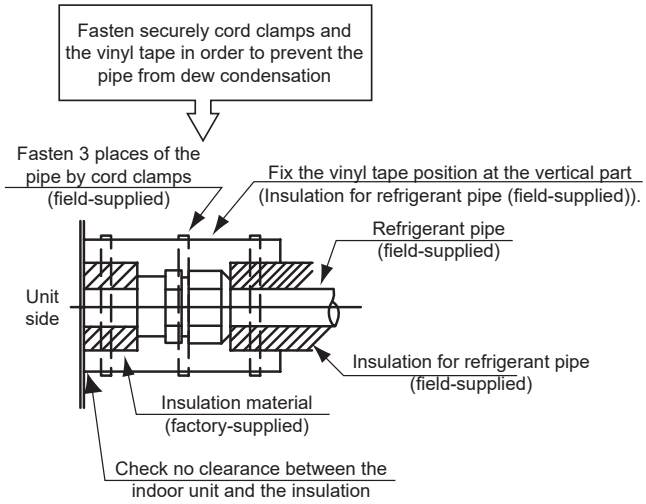

If coating the optional air panel with a forming agent (recommended Gupoflex) after installation, make sure that the forming agent does not contact it. Otherwise, it could cause a breakage of the panel, resulting in the panel falling. If the forming agent contacts the air panel, completely wipe it off.

11 DRAIN PIPING

11.1 GENERAL INFORMATION

CAUTION

- *Do not put the drain pipe for the indoor unit into the drainage trench where corrosive gases occur. Otherwise, poisonous gases flow into the room, which may cause poisoning.*
- *Do not create an upper-slope or rise for the drain piping, since drain water will flow back to the unit and leakage to the room will occur when the unit operation is stopped.*
- *Do not connect the drain pipe with sanitary or sewage piping or any other drainage piping.*
- *When the common drain piping is connected with other indoor units, the connected position of each indoor unit must be higher than the common piping. The pipe size of the common drain pipe must be large enough according to the unit size and number of units.*
- *Drain piping will require insulating if the drain is installed in a location where condensation forming on the outside of drain pipe may drop and cause damage. The insulation for the drain pipe must be selected to insure vapour sealing and prevent condensation forming.*
- *Drain trap should be installed next to indoor unit. This trap must be designed to good practice and be checked with water (charged) and tested for correct flow. Do not tie or clamp the drain pipe and refrigerant pipe together.*

NOTE

- *Install drainage in accordance with national and local codes.*
- *Pay attention to the thickness of the insulation when the left side piping is performed. If it is too thick, piping can not be installed in the unit.*

11.2 DRAIN PIPE CONNECTION

1 The position of the drain pipe connection is shown below.

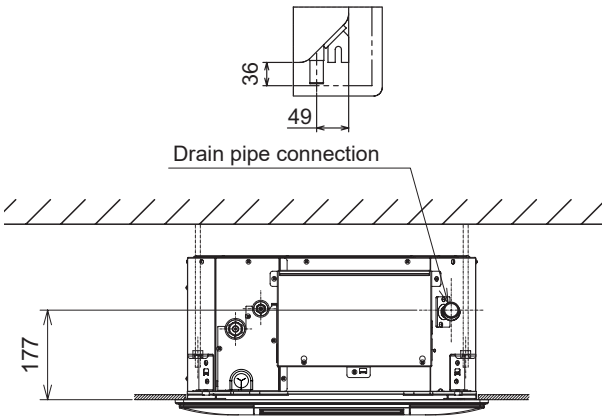

2 Prepare a polyvinyl chloride pipe with a 32mm outer diameter (VP25).

3 Fasten the tubing to the drain hose with an adhesive and the factory-supplied clamp. The drain piping must be performed with a down-slope pitch of 1/25 to 1/100.

4 Do not apply excessive force to the drain pipe connection. It could cause a damage.

5 Connect the factory-supplied drain hose to the drain pipe connection with the polyvinyl chloride adhesive. When cleaning the connection surface, applying the adhesive, inserting, retaining and curing the pipe, refer to information given by the adhesive manufacturer.

6 Insert the drain hose completely. If it is not inserted properly, or if it is twisted, water leakage may occur.

CORRECT

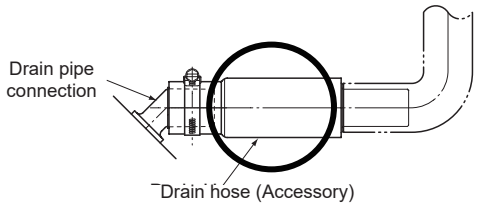

INCORRECT

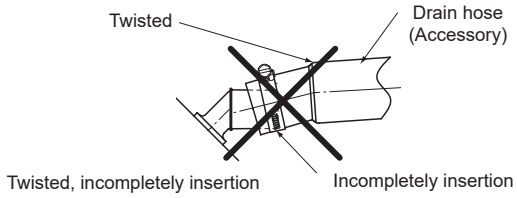

7 In case of raising the drain pipe, install it according to the dimension shown in the figure below. The total drain piping length of a+b+c shall be within 1100mm.

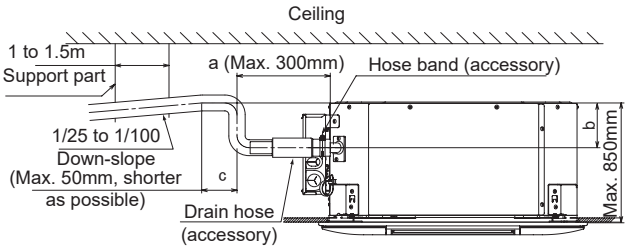

8 Attach the factory-supplied hose clamp to the vinyl tape (gray) attached to the drain hose. The hose clamp shall be 20mm away from the end face of the drain hose. Then tighten the hose clamp to make sure that it is approximately 28mm in length from the screw to the edge of the hose clamp as shown:

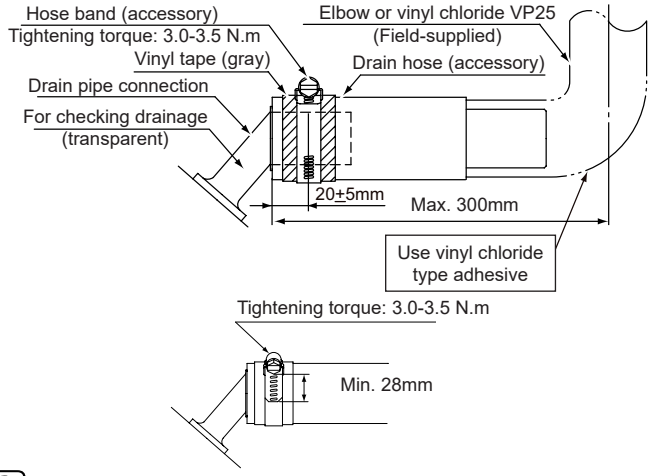

NOTE

- *If connecting the factory-supplied drain hose to the drain pipe connection without adhesive, for future relocation, follow the procedure (6) and (8).*
- *Use the factory-supplied drain hose and the hose clamp. Others may cause water leakage.*
- *Do not bend or twist the factory supplied drain hose. It will cause water leakage.*
- *Do not apply an excessive force to the drain pipe connection. It could cause a damage.*

◆ On-site drain piping work

- Connect the factory-supplied drain hose to the drain pipe connection using the polyvinyl chloride adhesive.
- When cleaning the connection surface, applying the adhesive, inserting, retaining and curing the drain pipe, refer to information given by the adhesive manufacturer.
- Install the support parts at an interval of 1m to 1.5m in order not to bend the drain pipe.
- Install the drain hose horizontally or slightly on an upward slope to prevent air pockets from forming inside it. If air pockets form, the drain water will flow back into the unit, which could cause an abnormal noise and leakage to the room when the unit operation is stopped.

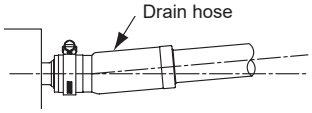

Install the drain hose horizontally or with an upward slope.

◆ Installing common drain pipe

- Install the common drain pipe on a downward slope to make sure that it is lower than each rising part of the drain pipe from the indoor unit.
- The pipe size of the common drain pipe must be larger than VP30 (nominal diameter 30mm, outer diameter 38mm) according to the number of the connected indoor units.

Example

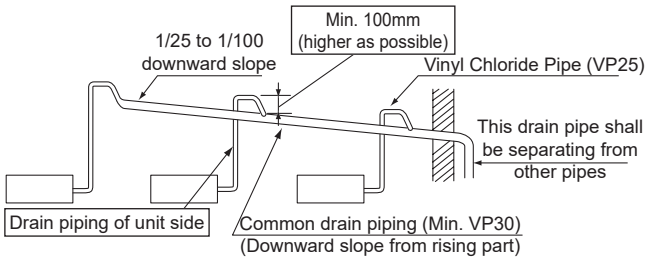

NOTE

- *Do not provide an upward slope or a rising part for the drain pipe. Otherwise, the drain water will flow back into the unit and it may cause the water leakage when the unit operation is stopped.*

Incorrect installation of drain piping

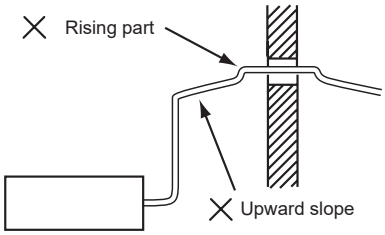

- *Do not connect the drain pipe with sanitary or sewage pipe or any other drainage pipe.*

◆ Drainage and water leakage check

After performing drain piping work and the electrical wiring and before installing the air panel, check to ensure that water flows smoothly according to the following procedure.

- Drainage operation by float switch

  The following is regular procedure to check the float switch operation.

  a. Turn ON the power supply.

  b. Pour 1500cc to 2000cc of water gradually into the drain pan.

  c. Check to ensure that the water flows smoothly inside the transparent drain pipe and drained at the pipe end, and that no water leakage occurs.

  d. If the end of the drain pipe cannot be checked visually, pour another 1500 ~ 2000cc of water to the drain pan. If the water overflows from the drain pan, there might be some failure inside the drain pipe. Recheck the drain pipe.

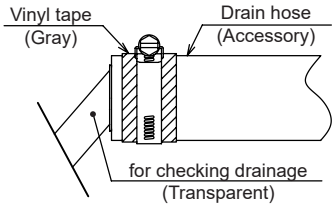

Position for checking drainage

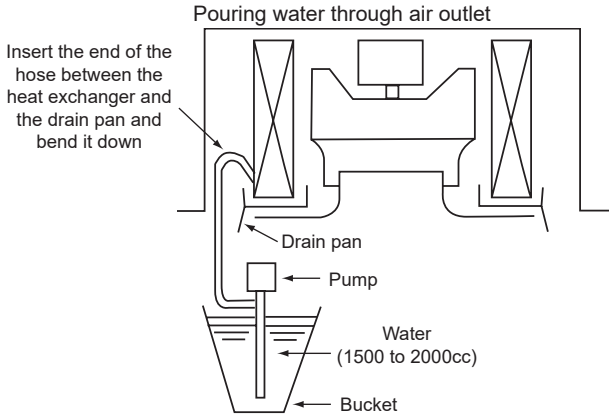

⚠ CAUTION

Be careful that water does not splash on the electrical parts such as the fan motor, float switch or thermistors.

◆ Simplified Operation of Drain-up Mechanism

The following is the simplified operation procedure of the drain-up mechanism.

a. Turn OFF the power supply.

b. Disconnect the service connector (marked with green).

c. Turn ON the power supply and start the simplified operation of the drain-up mechanism.

d. Turn OFF the power supply.

e. Reconnect the service connector.

NOTE

Make sure to hold the connector part. Do not take out and plug in the connector frequently (more than 2 or 3 times).

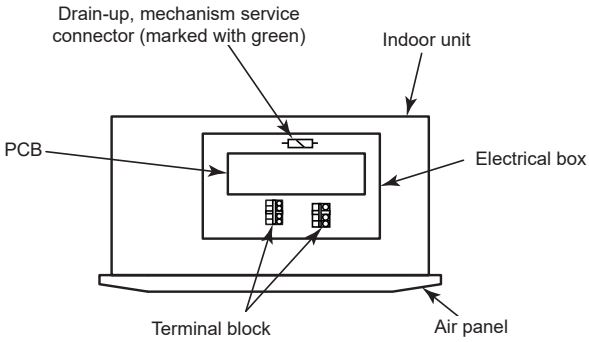

⚠ CAUTION

Turn OFF the power supply when handling the service connector. Otherwise, it may cause an electric shock.

Insulate the drain pipe after connecting the drain hose. Do not use adhesive between the drain pipe connection and the drain hose.

(mm)

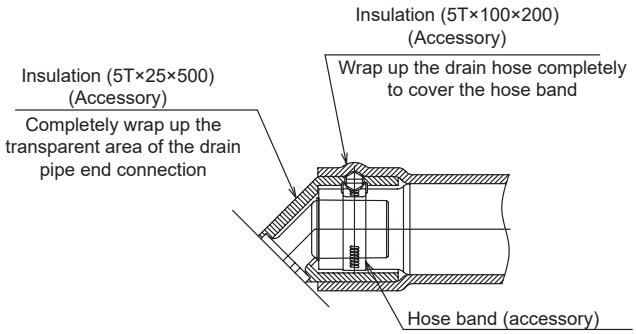

NOTE

If there is excessive clearance between the drain pipe connection and the drain hose, add a sealing material between both parts in order to fit and not deform the drain hose.

12 ELECTRICAL WIRING

12.1 GENERAL INFORMATION

DANGER

- ***Turn off the main power switch to the indoor unit and the outdoor unit before electrical wiring work or a periodical check is performed.***
- ***Check to ensure that the indoor fan and the outdoor fan have stopped before electrical wiring work or a periodical check is performed.***
- ***Protect the wires, drain pipe, electrical parts, etc. from rats or other small animals. If not protected, rats may gnaw at unprotected parts and at the worst, a fire will occur.***
- ***Electrical wiring work must be performed by authorized installers. Incorrect installation by a non-authorized installer may cause an electric shock or a fire.***
- ***Perform electrical work according to this Installation Manual and all the relevant regulations and standards. Failing to follow these instructions can cause capacity shortage and performance degradation, resulting in an electric shock and a fire.***
- ***Use specified cables between units. Selecting incorrect cables may cause an electric shock or a fire.***
- ***Tighten screws according to the following torque:***
  - ***M3.5: 1.2 N-m***
  - ***M4: 1.0 to 1.3 N-m***

CAUTION

- *Use twisted shielded pair cable or shield pair cable for transmission wires between the indoor and the outdoor units, for the control cable between indoor units and for the cable of remote control switch, and connect the shielded part to the earth screw in the electrical box of the indoor unit.*
- *Wrap the field supplied insulation around the wires, and plug the wiring connection hole with the seal material to protect the product from any condensate water or insects.*
- *Tightly secure the wires with the cord clamp near the electrical box.*
- *Lead the wires through the knockout hole in the side cover when using conduit.*
- *Secure the cable of the remote control switch using the cord clamp inside the electrical box.*

◆ General check

1. Make sure that the field-selected electrical components (main power switches, circuit breakers, wires, conduit connectors and wire terminals) have been properly selected. Make sure that the components comply with National Electrical Code (NEC).
2. Check to ensure that the power supply voltage is within +10% of the rated voltage.
3. Check the capacity of the electrical wires. If the power source capacity is too low, the system cannot be started due to the voltage drop.
4. Check to ensure that the ground wire is connected.

12.2 ELECTRICAL WIRING CONNECTION FOR INDOOR UNIT

1. The electrical wiring connection for the indoor unit is shown below.

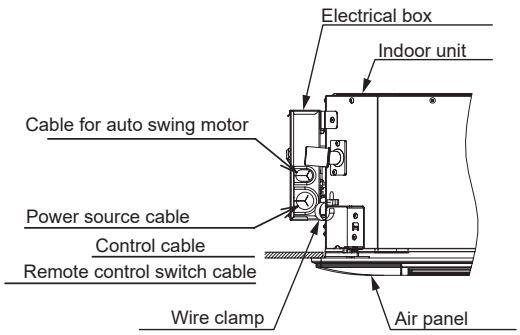

NOTE

Fix the wires with the cord clamps. Be careful that the wires does not contact the edges of the cover for the electrical components.

2. When installing the optional air panel, connect the connector for the auto swing motor and the connector for the indoor unit. Refer to the section *"13 Installation of optional air panel"* for details.

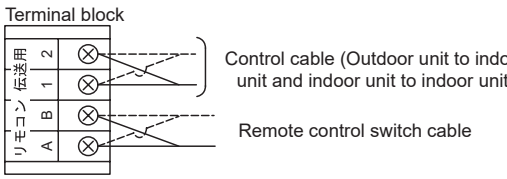

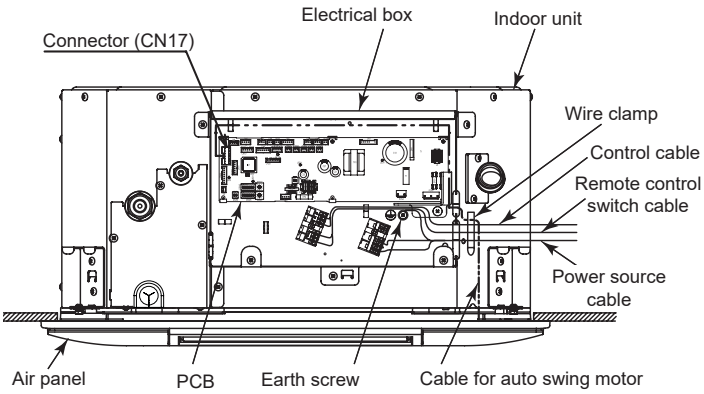

NOTE

Fix the wires by wire clamp. Be careful that the wires does not contact the edges of the cover for the electrical components the edges of the suspension bracket and drain pipe.

12.3 POSITION OF ELECTRICAL WIRING CONNECTION

CAUTION

- *Ensure that the wiring terminals are tightened securely with the specified torques. Loose terminals may cause heat generation at the terminal connection part, a fire or an electric shock.*
- *Fix the cables securely. External forces from the cables applied on the terminals could lead to heat generation and a fire.*
- *Make sure that the wires are securely fixed in order not to apply an external force to the terminal connections of the wirings. If fixing is not completed, heat generation or a fire will occur.*

Refer to *"13.5 Electrical Wiring"* chapter for details of the intermediate connection between the indoor unit and the air panel.

The connections at the terminal board for the indoor unit are shown in the figure below. Check the outdoor unit to be combined before wiring work. The tightening torque for terminals is shown in the table below.

Tightening Torque for terminals:

Screw Size		Tightening Torque
TB1	M4	1.0 - 1.3 (N-m)
TB2	M3.5	1.2 (N-m)

Terminal board for power source cable TB1 (black)

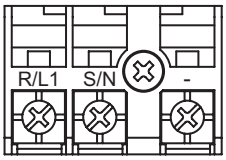

Terminal board for control cable TB2 (white)

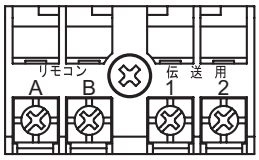

NOTE

When using the stranded wire for field-wiring connection, M4 crimping terminal is required. When using the single wire, make it into the shape shown in the figure below before connecting it in order to tighten the washer uniformly.

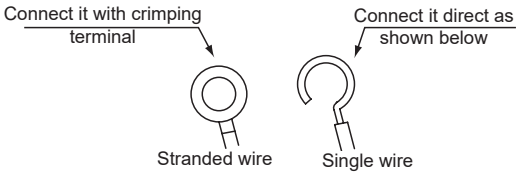

Connect the cable for the optional remote control switch or the optional extension cable to the terminals inside the electrical box through the connecting hole in the cabinet.

Connect the power supply and the earth wires to the terminals in the electrical box.

Connect the wires between the indoor unit and the outdoor unit to the terminals in the electrical box.

Tie the wires together with the cord clamp inside the electrical box.

Perform wiring work for the indoor unit according to the electrical wiring diagram and Installation and Operation Manual of the outdoor unit.

NOTE

- *Connect the cables correctly according to the marks and numbers on terminal board.*
- *Install the transition wiring between indoor units connected to the same outdoor unit.*
- *Do not connect the main power source cables to the control line (Terminals A, B, 1 and 2 of TB2). If it is connected, the printed circuit board (PCB) will be broken.*
- *Comply with the following points when connecting wires to the terminal board.*
  - *(A) Attach an insulation tape or a sleeve to each terminal.*
  - *(B) Make sure that the terminals are not too close to the electrical box, to prevent a short circuit.*
  - *(C) Make sure that the terminals are not too close to each other. Attach an insulation tape or a sleeve to each terminal.*

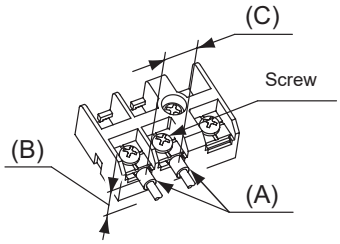

12.4 ELECTRICAL WIRING CAPACITY

12.4.1 Field minimum wire sizes for power source

- Use an ELB (Earth Leakage Breaker). If not used, it will cause an electric shock or a fire.
- Do not operate the system until all the check points have been cleared:
  - Check to ensure that the electrical resistance is more than 1 megohm, by measuring the resistance between ground and the terminal of the electrical parts. If it is less than 1 megohm, do not operate the system until the electrical leakage is found and repaired.
  - Check to ensure that the stop valves of the outdoor unit are fully opened, and then start the system.
  - Check to ensure that the switch on the main power source has been ON for more than 12 hours, to warm the compressor oil by the crankcase heater.
- Do not touch any of the parts by hand at the discharge gas side, since the compressor chamber and the pipes at the discharge side are heated higher than 90ºC.

Model	Power source	Maximum current	Power source cable size IEC 60335-1	Transmitting cable size IEC 60335-1
RCIM-0.4FSRE RCIM-0.6FSRE RCIM-0.8FSRE RCIM-1.0FSRE RCIM-1.5FSRE RCIM-2.0FSRE RCIM-2.5FSRE	1~ 230V 50Hz	5A	0.75mm²	0.75mm²

NOTE

- *Follow the local codes and regulations when selecting field wires.*
- *The wire sizes in the table are selected at the maximum current of the unit according to the European Standard, IEC 60335-1. Use the wires which are not lighter than the ordinary tough rubber sheathed flexible cord (code designation 60245 IEC 57) or ordinary polychloroprene sheathed flexible cord (code designation 60245 IEC 57).*
- *Use a shielded cable for the transmitting circuit and connect it to ground.*
- *In the case that power cables are connected in series, add maximum current to each unit and select wires below.*

Selection according to IEC 60335-1	
Current i (A)	Wire size (mm²)
i ≤ 6	0.75
6 < i ≤ 10	1
10 < i ≤ 16	1.5
16 < i ≤ 25	2.5
25 < i ≤ 32	4
32 < i ≤ 40	6
40 < i ≤ 63	10
63 < i	*3

*3: In the case that current exceeds 63A do not connect cables in series.

12.5 SETTINGS OF DIP SWITCHES

◆ Quantity and position of dip switches

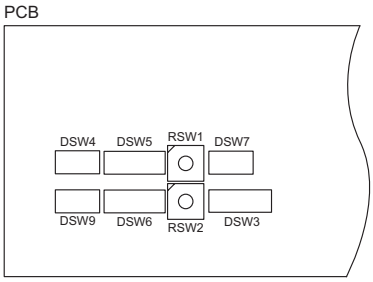

CAUTION

Before setting dips switches, firstly turn off power source and set the position of the dips switches. If the switches are set without turning off the power source, the contents of the setting are invalid.

◆ DSW6 and RSW2: Unit number setting

The indoor unit number of all indoor units are not required. The indoor unit number are set by the auto-address function. If the indoor unit number setting is required, set the unit number of all indoor units respectively and serially by following setting position. It is recommended to assign a number to each indoor unit from “1”. Though maximum 64 indoor units per refrigerant cycle can be connected to H-LINK II System, available numbers range from 0 to 63. Therefore, the applicable number for the 64th indoor unit shall be “0”.

For the centralized control, this setting is required.

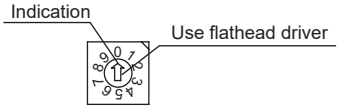

DSW6 (tens digit)	RSW2 (units digit)
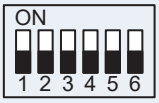	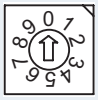
Before shipment, DSW6 and RSW2 are set at "0". In case of using H-LINK II: Max. 64 cycles (Number 0~63) In case of using H-LINK I: Max. 16 cycles (Number 0~15)	

Example setting number 16	
DSW6	RSW2

◆ DSW3: Capacity code setting

No setting is required, due to setting before shipment. This switch is utilized for setting the capacity code which corresponds to the horse power of the indoor unit.

HP	0.4	0.6	
Setting position			
HP	0.8	1.0	
Setting position			
HP	1.5	2.0	2.5
Setting position		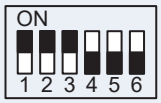	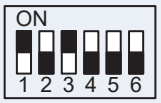

◆ DSW4: Unit model code setting

No setting is required. This switch is utilized for setting the model code which corresponds to the indoor unit type.

Indoor unit model	DSW4 setting
RCIM	

◆ DSW5 and RSW1: Refrigerant cycle number setting

Setting is required. Setting position before shipment is all OFF.

DSW5 (tens digit)	RSW1 (units digit)
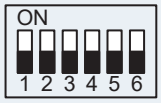	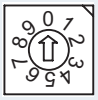
Before shipment, DSW5 and RSW1 are set at "0". In case of using H-LINK II: Max. 64 cycles (Number 0~63) In case of using H-LINK I: Max. 16 cycles (Number 0~15)	

Example setting number 5	
DSW5	RSW1
 All pins are OFF	 Fix to 5

◆ DSW7: Fuse Recover

No setting is required, due to setting before shipment. Setting position before shipment is all OFF.

In case of applying high voltage to the terminal 1 and 2 of TB2, the fuse (0.5A) on the PCB is cut. In such a case, firstly reconnect the wirings correctly to TB2 and then turn on number 1 pin.	

◆ DSW9: Optional function setting

No setting is required. Setting positions before shipment are all OFF	

NOTE

- *The mark " ■" indicates position of dips switches. Figures show setting before shipment or after selection.*
- *Turn OFF all the power supply of the indoor unit and the outdoor unit before dip switch setting. If not, the setting is invalid.*

◆ Recording unit number and refrigerant cycle number

After unit number setting (DSW6 & RSW2) and refrigerant cycle number setting (DSW5 & RSW1), make sure to record each setting on the label attached to the electrical box cover. Recording these information is useful for maintenance.

13 INSTALLATION OF OPTIONAL AIR PANEL

13.1 APPLICABLE MODEL

This air panel is applicable to the following indoor unit model:

Air panel	Indoor unit model
P-AP56NAM	RCIM-(0.4- 2.5)FSRE
P-AP56NAMS	
P-AP56NAMR	

The supplementary information about the purchased products is supplied in a CD-ROM, which can be found bundled with the outdoor unit.

13.2 TRANSPORTATION AND HANDLING

1 Transport the air panel without unpacking as close to the installation location.

2 Mount the air panel as soon as possible after unpacking.

3 When the air panel is placed on the floor after unpacking, place it with the rear side downward (the surface to fit the indoor unit body) on an insulation material, etc. However, do not leave the air panel on the floor for long time. It may cause air leakage due to scratch the seal packing.

In addition, if the air panel is placed with the surface downward, the louver mechanism may be damaged due to touch the louver to the floor, etc.

4 Do not move the louver by hand. If moved, the louver mechanism will be damaged.

13.3 BEFORE INSTALLATION

1 Check to ensure that the following accessories are packed with the air panel.

Name	Quantity	Purpose
Long Screw (M5 Cross Screw)	4	For fixing air panel

If any of these accessories are not packed in the packing, please contact your contractor.

13.4 INSTALLATION

⚠ CAUTION

Pay attention to perform the installation work at high-place using a stepladder, etc.

NOTE

- *Do not move the louver by hand.*
- *If moved, the louver mechanism will be damaged.*
- *In addition, do not apply an excessive force to the air outlet part to prevent the breakage.*

1 The suspension height of the indoor unit should be referred to “Installation & Maintenance Manual” of the indoor unit.

2 Do not touch the louver during the installation work.

3 Remove the air inlet grille from the air panel.

While pushing both ends of knobs at the air inlet grille toward the arrow direction, open the air inlet grille until the angle of approximately 45° from the air panel surface. After lifting the air inlet grille keeping it inclined, draw the air inlet grille forward.

(Remove the filament tape (4 portions) fixing the air filter.)

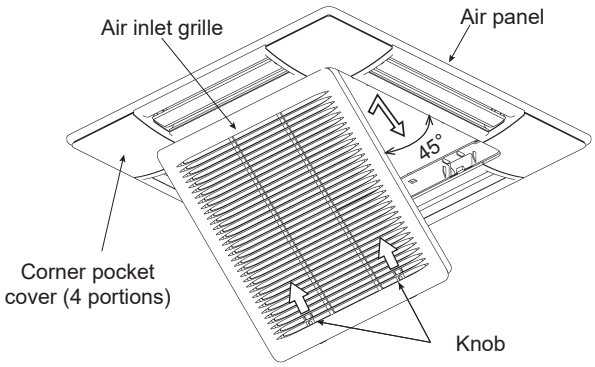

NOTE

Although the air inlet grille can be opened until the angle of 90° from the air panel surface, it can not be removed from the air panel.

4 Remove the corner pocket covers.

The corner pocket covers can be removed pulling Ⓐ part toward the arrow direction in the figure below.

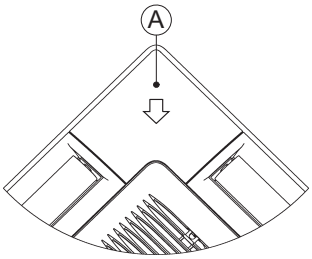

5 Check to ensure that the distance between the indoor unit undersurface and the false ceiling undersurface is 16 $^{+3}_{0}$ mm as shown in the figure below.

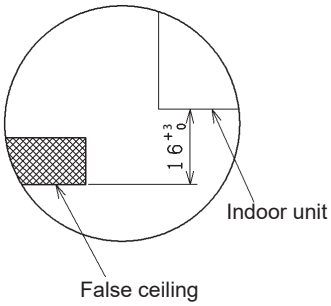

6 Fix the screw “A” to the mounting seat of the unit leaving the screw thread approx. 33mm.

NOTE

Adjust the mark "PIPE SIDE" of the air panel and the piping connection side of the unit when mounting the air panel. If not, it may cause air leakage.

7 Temporarily fix the air panel as following procedure. Hang the air panel through the panel hole to the fixing screw of “A” (2 portions).

Fix the panel to the fixing screw “A” by rotating it.

8 Fix the air panel by the four fixing screws “A” and “B” (each 2 portions) securely as shown in the figure.

Do not use the impact driver or big torque tools using panel mounting work.

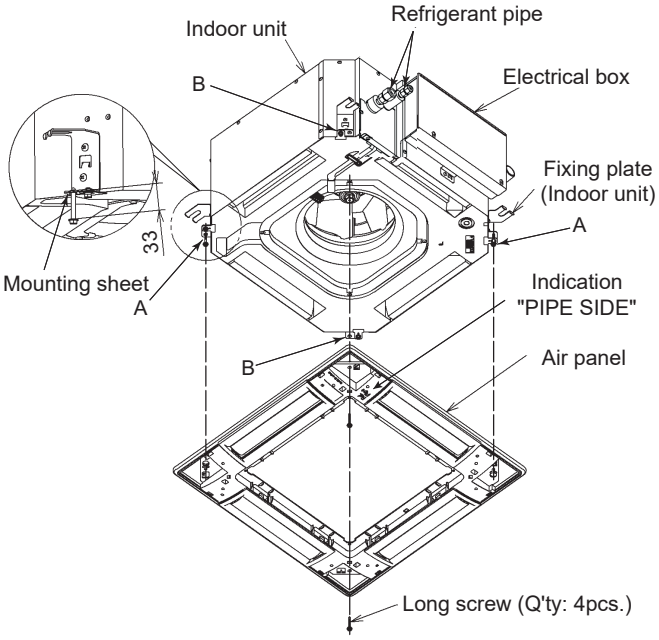

9 Tighten the long screws until touching the stopper to the fixing plate.

When tightening the long screws to prevent air leakage and to be no gap between the false ceiling surface and the indoor unit, the inner circumference of the air panel (the position to attach the air inlet grille) may be slightly deformed.

However, it is not abnormality.

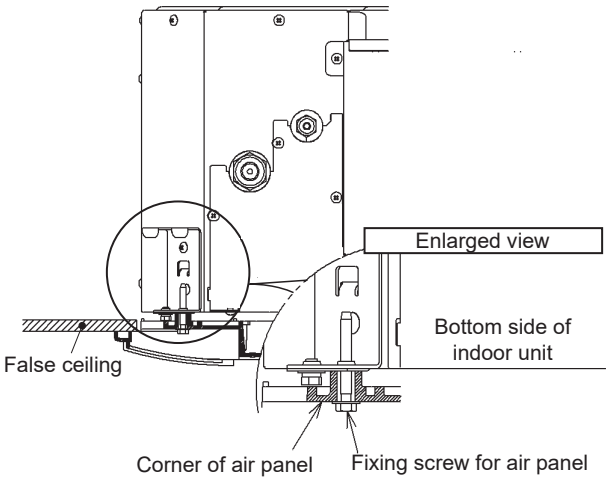

NOTE

The standard installation dimension between the indoor unit under surface and the false ceiling surface is 16 $^{+3}_{0}$ mm. If the position and the levelness of the indoor unit are not correct, the air panel can not be installed correctly.

NOTE

- *Firmly tighten the long screws. If the long screws are tightened insufficiently, it may cause the following failures.*

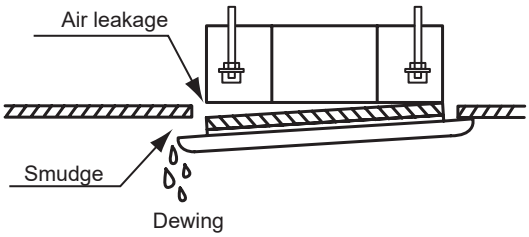

- *When there is still the gap even after tightening firmly the long screws sufficiently, readjust the height of the indoor unit.*

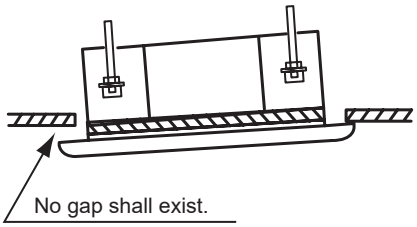

- *The indoor unit height is adjustable from the corner hole if the levelness of the indoor unit, the drain piping, etc. are not affected by the adjustment.*

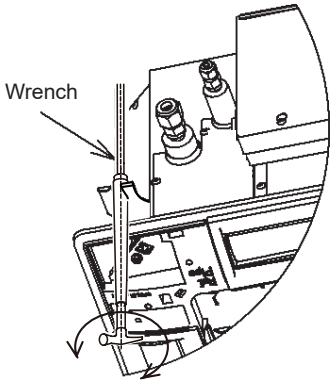

NOTE

The significant height adjustment will cause water leakage from the drain pan.

CAUTION

- *If using a forming agent after installing the air panel, avoid touching the forming agent to the air panel.*
- *If the forming agent is touched to the air panel, it may cause the breakage and the falling down the air panel. In this case, completely wipe off the touched forming agent.*

10 Attachment of corner pocket cover

Attach the corner pocket covers (4 portions) after the air panel is mounted completely.

a. Catch the band at the rear side of the corner pocket cover onto the projection at the air panel as shown in the figure below.

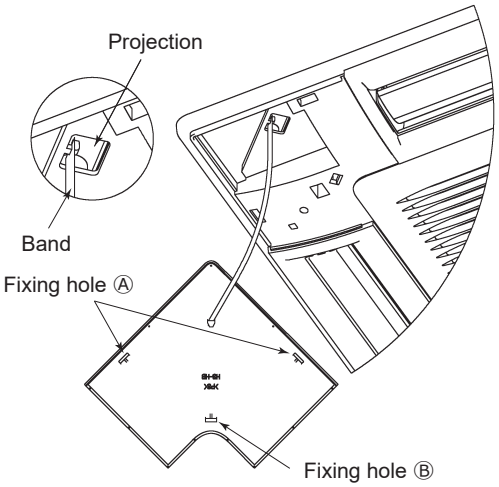

NOTE

Catch securely the strap onto the projection. If not, the corner pocket cover may fall down when removing it so that may cause injury.

b. Insert the fixing hooks (2 portions) at Ⓐ to the air panel and insert the fixing hook (1 portion) at Ⓑ to the air panel.

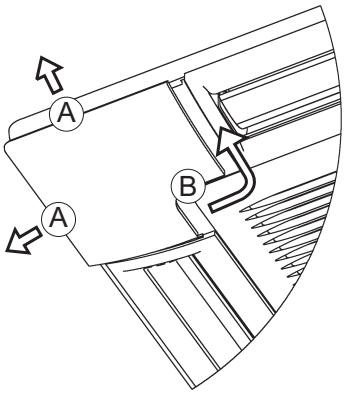

NOTE

Catch securely the fixing hooks of the corner pocket cover to the air panel.

13.5 ELECTRICAL WIRING

CAUTION

- *Perform securely the electrical wiring work. If the electrical work is not completed, heat generation at the connection, a fire or an electric shock may occur.*
- *Make sure that the wires are securely fixed in order not to apply an external force to the terminal connections of the wirings. If fixing is not completed, heat generation or a fire will occur.*

1 The following connectors are used in the air panel. Remove the tape fixing the wiring connectors on the air panel and pull out them as shown in the figure below. Connect them with the wiring connectors to CN17 in the electrical box as the following figure.

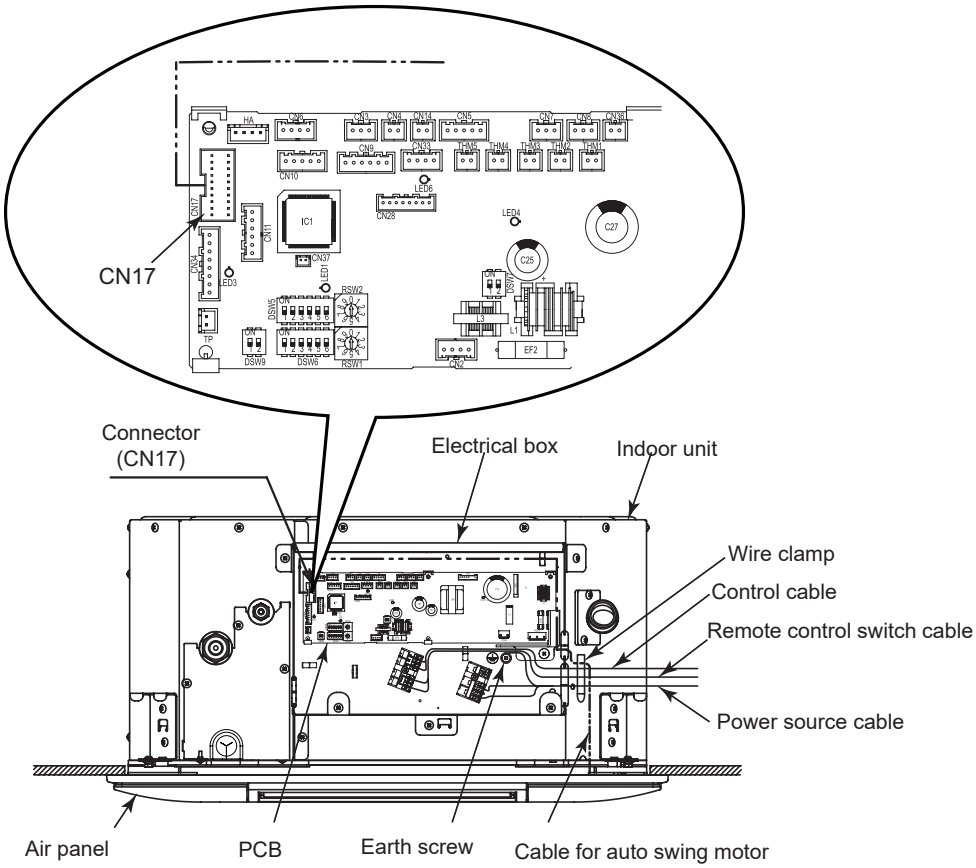

NOTE

Before the electrical wiring work, turn OFF the power source. If the connectors are connected without turning OFF the power source, the auto swing louver can not activate.

2 After completing the wiring connection of the air panel, attach the air inlet grille. Perform the attaching work in the reverse procedure of removing. Refer to item 3 of the section *"13.4 Installation".* Hook the swivel of the supporting string at Ⓐ to the hole at the air panel. The air inlet grille can be attached from any 4 directions by rotating it. When multiple indoor units are installed or requested from a user, the air intake grille direction can be selected freely.

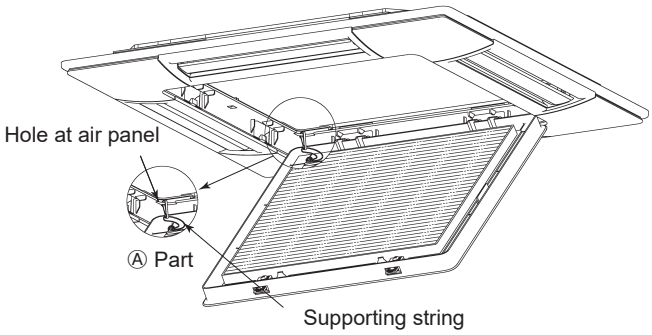

13.6 TEST RUN

1 After completing the installation of the air panel, the test run should be performed according to “Installation & Maintenance Manual” of the indoor unit.

2 Perform the checking work for the louver during the test run. Do not move the louver by hand. If moved, the auto-swing mechanism will be damaged.

a. Press “⏻” (run / stop), and the operation is started. Select the air flow direction by “◁“ or “▷”.

b. The louver angle is changed by pressing “△” or “▽”.

LCD Indication

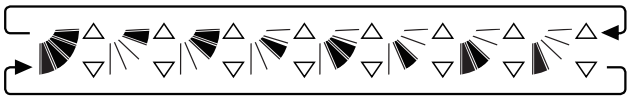

The auto swing operation will be started to select “” (auto swing). At this time, LCD indication displays the swing repeatedly.

13.7 ADJUSTING LOUVERS

Procedures for Adjusting Louvers and Air Flow Direction

Step 1

Switch ON the main power source.

Step 2

Start the fan operation by pressing “⏻” (run/stop) on the remote control switch.

Step 3

Press “△” or “▽” and select “” (auto swing).

The auto swing operation is started, and is stopped by pressing this switch again.

Step 4

LCD indication shows the position of the swing louvers.

< Auto swing operation >

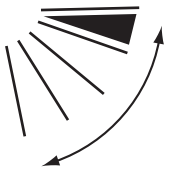

The mark "" moves continuously.

< Fixed louver angle >

The mark "" indicates the position of louvers.

NOTE

- *The adequate air flow direction may differ depending on the conditions (air conditioner’s installation position, room structure or furniture layout, etc.) If the cooling or the heating is not well, adjust the air flow direction.*
- *The position of the louvers may not coincide with the louver position indicator on LCD during the auto swing operation. When fixing the louver angle, set it according to the louver position on LCD.*
- *Even if “△” or “▽” is pressed to stop the auto swing, the louver may not be stopped soon.*
- *If the cooling operation is performed under the condition with over 80% humidity, dew condensation may occur at the air panel or the louver.*

CAUTION

Do not move the louver by hand. If moved, the louver mechanism will be damaged. In addition, do not apply an excessive force to the air outlet part to prevent the breakage.

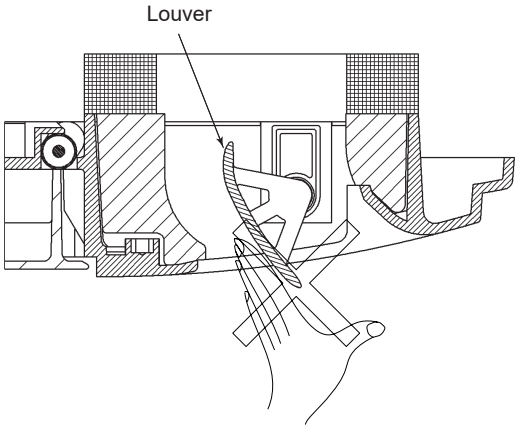

14 SAFETY AND CONTROL DEVICE SETTING

Model			RCIM-(0.4-2.5)FSRE
For Evaporator Fan Motor			Automatic Reset, Non-Adjustable (Chip Ceramic PTC)
Internal Thermostat	Cut-Out	ºC	100^{+4}
	Cut-In		
For Control Circuit Fuse Capacity		A	5
Freeze Protection Thermostat	Cut-Out	ºC	0
	Cut-In	ºC	14
Thermostat Differential		ºC	2

1 ОБЩАЯ ИНФОРМАЦИЯ

1.1 ОБЩИЕ ЗАМЕЧАНИЯ

Никакая часть данной публикации не может быть воспроизведена, скопирована, занесена в файл или передана в какой бы то ни было форме без предварительного разрешения Johnson Controls-Hitachi Air Conditioning Spain, S.A.U.

В связи с непрерывным совершенствованием продукции, компания Johnson Controls-Hitachi Air Conditioning Spain, S.A.U. сохраняет за собой право в любой момент изменять свои изделия, без предварительного уведомления и без обязательств модифицировать ранее проданные продукты. Поэтому на протяжении срока службы изделия в данный документ могут вноситься поправки.

Hitachi постоянно принимает все необходимые меры для предоставления точной и актуальной информации. Тем не менее, при публикации возможны ошибки, которые Hitachi не может контролировать, и за которые не несет ответственности.

В результате, некоторые изображения или данные, приведенные в настоящем документе, могут не соответствовать указанным моделям. Компания не принимает никаких претензий, основанных на данных, иллюстрациях и описаниях, содержащихся в данном руководстве.

Запрещается вносить какие-либо изменения в оборудование без предварительного письменного разрешения производителя.

1.2 КРАТКОЕ ОПИСАНИЕ ИЗДЕЛИЯ

1.2.1 Предварительная проверка

ПРИМЕЧАНИЕ

Проверьте в этом руководстве по эксплуатации, в зависимости от названия модели, тип системы кондиционирования воздуха, сокращенный код и ссылку. Данное Руководство по установке и эксплуатации относится только к блокам RCIM-(0.4-2.5)FSRE.

Убедитесь, что в руководствах по установке и эксплуатации, прилагаемых к наружным и внутренним блокам, содержится вся информация, необходимая для правильной установки системы. Если это не так, обратитесь к своему дистрибьютору.

1.2.2 Классификация моделей внутренних блоков

Тип блока (внутренний блок): RCIM
Дефис - разделитель позиций (обязательный элемент)
Производительность (л.с.): (0,4-2,5)
FS: SYSTEM FREE
R: Хладагент R32/R410A
E: Изготовлено в Европе

XXX	–	XX	FS	R	E

2 БЕЗОПАСНОСТЬ

2.1 ИСПОЛЬЗУЕМЫЕ СИМВОЛЫ

Во время нормальной работы системы кондиционирования воздуха или установки устройства возникают ситуации, которым следует уделять особое внимание во избежание получения травм и нанесения материального ущерба.

В данном руководстве приводится описание подобных ситуаций и связанных с ними соответствующих мер безопасности.

Для обозначения этих ситуаций используются специальные символы.

Обратите особое внимание на эти символы и сопровождающий их текст, т.к. от этого зависит ваша собственная безопасность и безопасность других людей.

ОПАСНО

- ***Сообщение, которое сопровождается этим символом, содержит информацию, от которой напрямую зависит ваша безопасность.***
- ***Несоблюдение этих инструкций может привести к тяжелым травмам или гибели людей, которые находятся вблизи устройства.***

В тексте, сопровождающем символ "Опасно", приведены сведения о безопасной процедуре монтажа агрегата.

ВНИМАНИЕ

- *Сообщение, которое сопровождается этим символом, содержит информацию, от которой напрямую зависит ваша безопасность.*
- *Несоблюдение этих инструкций может стать причиной легких травм людей, которые находятся вблизи блока.*
- *Несоблюдение этих инструкций может привести к повреждению блока.*

В тексте, сопровождающем символ «Внимание», приведены сведения о безопасной процедуре монтажа блока.

ПРИМЕЧАНИЕ

- *Сообщение, которое сопровождается этим символом, содержит информацию или указания, которые могут быть полезными или которые требуют последующего объяснения.*
- *Этим символом также могут обозначаться инструкции по проверке компонентов или систем блока.*

2.2 ДОПОЛНИТЕЛЬНАЯ ИНФОРМАЦИЯ О БЕЗОПАСНОСТИ

ОПАСНО

- ***Hitachi не может предвидеть все возможные обстоятельства, которые могут привести к потенциальной опасности.***
- ***Не проливайте воду на внутренние или на наружные блоки. Эти продукты содержат электрические детали. Про контакте электрических деталей с водой возникает опасный разряд электрического тока.***
- ***Не манипулируйте и не регулируйте защитные устройства внутренних и наружных блоков. Это можете привести к серьезной аварии.***
- ***Не открывайте служебную крышку или панель доступа к внутренним и наружным блокам без отключения основного источника питания.***
- ***В случае пожара выключите электросеть, немедленно погасите огонь и обратитесь к поставщику услуг.***
- ***Убедитесь, что кабель заземления правильно подключен.***
- ***Подключите блок к автоматическому выключателю указанной емкости.***

ВНИМАНИЕ

- *Утечки хладагента могут препятствовать дыханию, поскольку газ вытесняет воздух в помещении. Предполагается, что данный кондиционер с тепловым насосом будет использоваться и обслуживаться англоговорящими людьми. Если это не так, то клиент должен установить сигналы безопасности, предосторожности и информацию о работе на родном языке персонала.*
- *Установите внутренний блок, наружный блок, пульт дистанционного управления и кабель на расстоянии не менее 3 метров от источников сильного излучения электромагнитных волн, например, таких как медицинское оборудование.*
- *Не используйте спреи, такие как инсектициды, лаки или эмали или любой другой горючий газ на расстоянии метра от системы.*
- *Если автоматический выключатель или предохранитель питания блока часто включаются, остановите систему и обратитесь к поставщику услуг.*
- *Не выполняйте техническое обслуживание или осмотр самостоятельно. Эта работа должна проводиться квалифицированным персоналом с соответствующими инструментами и ресурсами для работы.*
- *Не помещайте посторонние предметы (ветви, палки и т. д.) в воздухозаборник или на выходе блока. Эти блоки оснащены высокоскоростными вентиляторами, и контакт их с любым объектом является опасным.*
- *Это устройство должно использоваться только взрослыми людьми, которые получили соответствующую техническую информацию или инструкции по правильному и безопасному обращению.*
- *Следите, чтобы дети не играли с устройством.*
- *Этот блок должен быть установлен в месте с ограниченным доступом для широкого круга лиц.*

ПРИМЕЧАНИЕ

- *Воздух в комнате должен обновляться, а помещение вентилироваться каждые 3 или 4 часа.*
- *Системный слесарь и специалист должны обеспечить защиту от утечек в соответствии с местными правилами.*
- *Установщик и системный специалист должны обеспечить безопасность и предотвратить утечку хладагента в соответствии с местными правилами или стандартами. В отсутствии местных правил применяются следующие. Международная организация по стандартизации, ISO5149 или Европейский стандарт EN378 или Японский стандарт KHKS0010.*
- *Электромонтажные работы должны проводиться с соблюдением национальных и местных правил. Свяжитесь с местными властями в отношении стандартов, правил, норм и т.д.*

3 ВАЖНОЕ ЗАМЕЧАНИЕ

Этот кондиционер предназначен для стандартного кондиционирования воздуха в помещениях для людей. Для использования с другой целью обращайтесь к вашему дилеру или сервисному подрядчику Hitachi.

Система кондиционирования должна устанавливаться только квалифицированным персоналом с необходимыми ресурсами, инструментами и оборудованием, который знаком с процедурами безопасности, необходимыми для успешного проведения установки.

Дополнительная информация о приобретенных продуктах поставляется на компакт-диске, который можно найти в комплекте с наружным блоком. Если компакт-диск отсутствует или он не читается, обратитесь к дилеру или дистрибьютору Hitachi.

ВНИМАТЕЛЬНО ПРОЧИТАЙТЕ РУКОВОДСТВО И ФАЙЛЫ НА CD-ROM ПЕРЕД НАЧАЛОМ РАБОТЫ ПО УСТАНОВКЕ СИСТЕМЫ КОНДИЦИОНИРОВАНИЯ ВОЗДУХА.

Несоблюдение инструкций по установке, применению и эксплуатации, описанных в этом руководстве, может привести к сбоям в работе, включая потенциально серьезные неисправности или даже повреждение системы кондиционирования.

Предполагается, что система кондиционирования воздуха будет установлена и обслуживаться ответственным персоналом, подготовленным для этой цели. Если это не так, то клиент должен установить сигналы безопасности, предосторожности и информацию о работе на родном языке персонала.

Не устанавливайте блоки в следующих местах, так как это может привести к пожару, деформациям, ржавлению или неисправностям:

- Места, где присутствует масло (включая масло для машин).
- Места с высокой концентрацией сернистого газа, такие как курорты с минеральными источниками.
- Места, где могут образоваться или циркулировать легковоспламеняющиеся газы.
- Места с хлоридом натрия, кислой или щелочной атмосферой.

Не устанавливайте блоки в местах наличия силиконового газа. Любой силиконовый газ, осажденный на поверхности теплообменника, будет отталкивать воду. В результате конденсатная вода выплескивается из сборного лотка и в электрическую коробку. В конечном итоге могут возникнуть утечки воды или электрические неисправности.

Не устанавливайте блоки в месте, где ток вытесненного воздуха непосредственно воздействует на животных или растения, поскольку они могут быть подвержены неблагоприятному воздействию.

Подробная информация об установке блока, служебном пространстве, электрических схемах, электрическом подключении и заправке хладагента содержится в соответствующей главе, пожалуйста, внимательно прочтите соответствующую главу перед началом работ по установке.

4 ПЕРЕД ЭКСПЛУАТАЦИЕЙ

ВНИМАНИЕ

- *После длительного выключения осуществите подачу электроэнергии в систему примерно за 12 часов до запуска. Не запускайте систему сразу после подачи питания, это может вызвать отказ компрессора, так как компрессор не нагревается.*
- *Убедитесь, что наружный блок не покрыт снегом или льдом. Если крышка не открывается, полейте ее горячей водой (приблизительно 50ºC). Если температура воды будет выше 50ºC, это может привести к повреждению пластиковых деталей.*
- *Когда система запускается после выключения дольше, чем на приблизительно 3 месяца, рекомендуется, чтобы система была проверена вашим подрядчиком по обслуживанию.*
- *Выключите главный выключатель, если система будет нерабочей в течение длительного периода времени. Если главный выключатель не выключен, потребляется электроэнергия, так как масляный нагреватель остается включенным даже во время остановки компрессора.*

4.1 ЭФФЕКТИВНОЕ ИСПОЛЬЗОВАНИЕ ВНУТРЕННЕГО БЛОКА

- Не оставляйте окно или дверь открытой.

  Эффективность работы будет снижена.

  Это может привести к конденсации влаги во внутреннем блоке. (Обеспечьте достаточную вентиляцию комнаты).
- Повесьте на окно штору или занавеску.

  Эффективность охлаждения увеличится благодаря защите от прямого солнечного света.
- В режиме охлаждения ограничьте, насколько это возможно, использование нагревательных приборов.

  Эффективность охлаждения будет снижена. Это может привести к образованию конденсата.
- Используйте циркулятор, если теплый воздух остается у потолка.

  Это повысит комфортность. Для получения подробной информации свяжитесь с вашим дистрибьютором или дилером.
- Измените направление потока воздуха вниз, если поверхность потолка загрязнена.

  Рекомендуется изменить направление воздушного потока, отклонив его прибл. на 30º вниз.
- Отключайте основной источник питания, когда внутренний блок не используется в течение длительного периода времени.

  В противном случае, вы будете продолжать оплачивать расходы на электроэнергию, несмотря на неработающий внутренний блок.

4.2 ЭФФЕКТИВНОЕ ИСПОЛЬЗОВАНИЕ ОХЛАЖДЕНИЯ И НАГРЕВА

ОХЛАЖДЕНИЕ

1 Направление потока воздуха: соответствующий угол выхода воздуха составляет около 35º. Если охлаждение является недостаточным, измените направление воздушного потока. Обратите внимание на образование конденсата, который может образоваться в результате продолжительной работы в режиме охлаждения с низким углом заслонки.

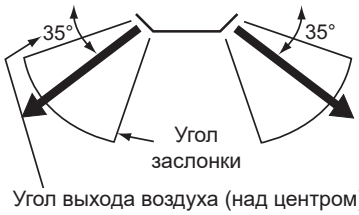

2 Поток воздуха: Обычно следует использовать «AUTO».

3 Температура: рекомендуемая температура составляет от 27 до 29ºC. Если охлаждение является недостаточным, установите более низкую температуру.

НАГРЕВ

1 Направление потока воздуха: соответствующий угол выхода воздуха составляет около 60º. Если нагрев является недостаточным, измените направление потока воздуха.

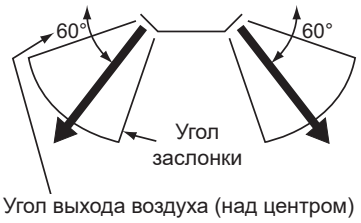

2 Поток воздуха: Обычно следует использовать «AUTO».

3 Температура: рекомендуемая температура составляет от 18 до 20ºC. Если нагрев является недостаточным, установите более высокую температуру.

ПРИМЕЧАНИЕ

О системе Multi-Split

Когда изменяется количество внутренних блоков или режим работы, температура воздуха на выходе может измениться, что приведет и к изменению температуры в помещении. В этом случае выполните следующие действия.

- *Во время охлаждения: немного понизьте настройку температуры.*
- *Во время нагрева: немного повысьте настройку температуры.*
- *См. соответствующее руководство по установке и эксплуатации пульта дистанционного управления*

5 РАБОТА ПУЛЬТА ДИСТАНЦИОННОГО УПРАВЛЕНИЯ

Для получения дополнительной информации см. руководство по установке и эксплуатации пульта дистанционного управления.

6 ТЕХНИЧЕСКОЕ ОБСЛУЖИВАНИЕ

ОПАСНО

- ***Отключите подачу питания перед проведением работ по техобслуживанию. В противном случае, это может привести к поражению электрическим током.***
- ***Работы по техническому обслуживанию следует проводить, расположившись на устойчивой опоре. В противном случае, это может привести к падениям и травмам.***

ВНИМАНИЕ

Придерживайте руками воздушный фильтр и воздухозаборную решетку при их открывании, закрывании, прикреплении или удалении. В противном случае это может привести к их падению и возможным травмам.

ПРИМЕЧАНИЕ

Не проводите запуск системы без воздушного фильтра, чтобы предотвратить засорение теплообменника внутреннего блока.

6.1 ЕЖЕДНЕВНОЕ ТЕХНИЧЕСКОЕ ОБСЛУЖИВАНИЕ

6.1.1 Очистка воздушного фильтра

Очистка воздушного фильтра проводится после включения сигнала фильтра.

(на примере PC-ARFP1E)

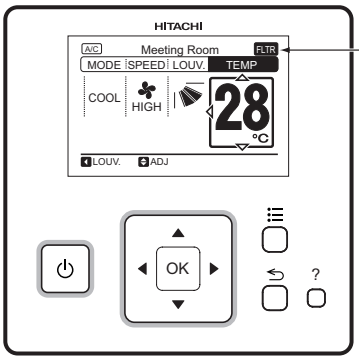

1 Откройте воздухозаборную решетку.

Для этого передвиньте края защелок, расположенных с обеих сторон воздухозаборной решетки, в направлении, указанном стрелкой.

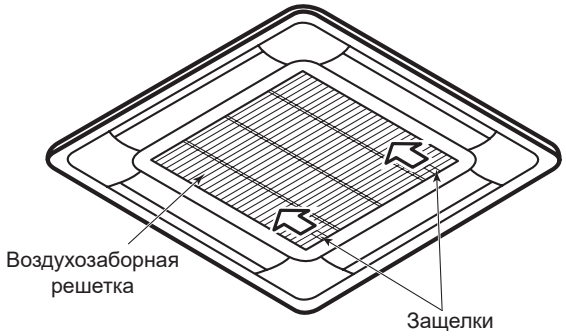

2 Извлеките воздушный фильтр.

Для этого, придерживая нижнюю сторону воздухозаборной решетки, отпустите фиксатор фильтра. Перемещая воздушный фильтр в направлении стрелки отпустите 4 захвата с обеих сторон, чтобы снять его с решетки.

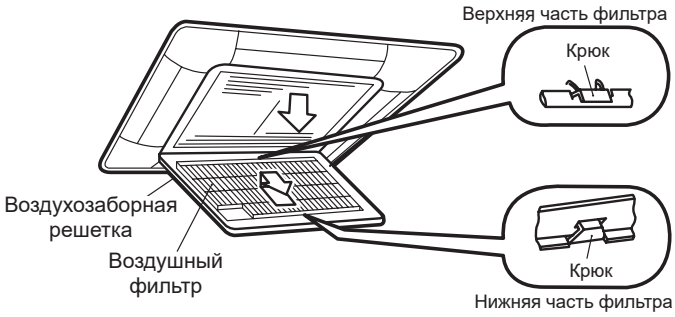

3 Очистите воздушный фильтр.

- Продуйте воздушный фильтр пылесосом или промойте водой и нейтральным моющим средством.
- Высушите воздушный фильтр в тени.

ПРИМЕЧАНИЕ

- *Не используйте воду, температура которой превышает 50°C. Горячая вода может деформировать воздушный фильтр.*
- *Не сушите воздушный фильтр над огнем, обогревателем или с помощью фена. Высокие температуры приведут к его деформации.*

4 Установите воздушный фильтр.

Когда воздушный фильтр высохнет, установите его в воздухозаборную решетку.

5 Закройте воздухозаборную решетку.

ПРИМЕЧАНИЕ

- *Проверьте правильность установки воздушного фильтра. Работа блока без фильтра может привести к неполадкам.*
- *Убедитесь, что воздухозаборная решетка надежно закреплена с помощью защелок. Если она не заблокирована должным образом, то может внезапно открыться и упасть.*

6 Сброс сигнала фильтра (на примере PC-ARFP1E).

ПРИМЕЧАНИЕ

Если общее рабочее время меньше, чем установлено сигналом фильтра, загорится индикатор «⌧», и на экране появится сообщение «Setting Disabled» (Настройки отключены).

- Нажмите «☰» (меню). Выберите «Filter sign reset» (Сброс сигнала фильтра) в меню и нажмите «OK».

Появится экран подтверждения.

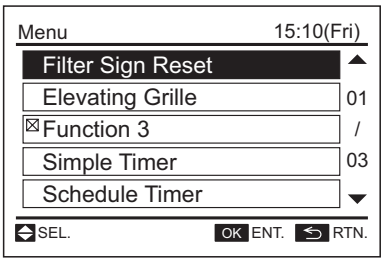

- Выберите «Yes» (Да), нажимая «◁» или «▷», и нажмите «OK». Индикатор «FLTR» погаснет, и экран вернется в нормальный режим.

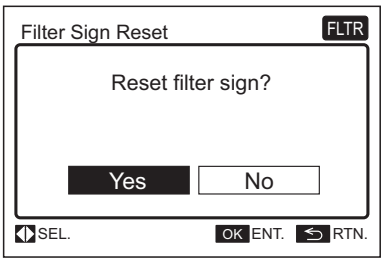

6.1.2 Снятие, установка и очистка воздухозаборной решетки

ПРИМЕЧАНИЕ

- *Протрите воздухозаборную решетку мягкой тканью, смоченной в теплой воде и выжатой.*
- *Используйте мягкую ткань для очистки воздухозаборной решетки и воздушной панели. При использовании для очистки бензина, растворителей или моющих средств (с сурфактантами), полимерные детали могут обесцветиться или деформироваться. Кроме этого, детали, расположенные вокруг выхода воздуха (заслонка, направляющая и т.д.), могут быть повреждены при оказании сильного давления.*

Воздухозаборную решетку можно снять для очистки.

1 Откройте воздухозаборную решетку.

Для этого передвиньте края защелок, расположенных с обеих сторон воздухозаборной решетки, в направлении, указанном стрелкой.

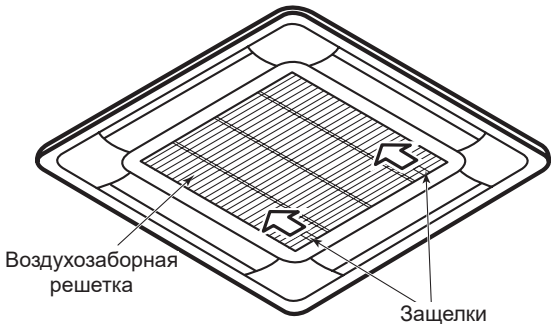

2 Снимите воздухозаборную решетку.

- Снимите цепочку, поддерживающую панель.

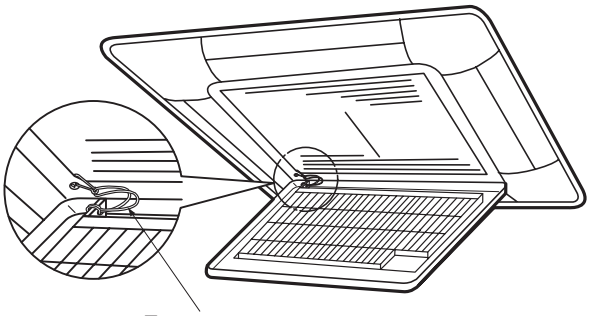

- Откройте воздухозаборную решетку под углом около 45° по отношению к поверхности воздушной панели.
- Наклоните воздухозаборную решетку и приподнимите, чтобы снять.

ПРИМЕЧАНИЕ

Хотя воздухозаборную решетку можно открыть до 90°, ее нельзя снять с воздушной панели под углом. Для снятия наклоните ее под углом 45°.

Наклоните воздухозаборную решетку и приподнимите, чтобы снять

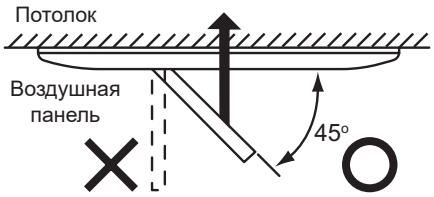

3 Очистите воздухозаборную решетку.

4 Установите воздухозаборную решетку.

Для установки решетки повторите процесс в обратном порядке.

6.2 ТЕХНИЧЕСКОЕ ОБСЛУЖИВАНИЕ ПЕРЕД И ПОСЛЕ ИСПОЛЬЗОВАНИЯ

Перед использованием

- Убедитесь, что нет помех, которые перекрывают поток рядом с воздухозаборной решеткой наружного и внутреннего блока.
- Убедитесь, что воздушный фильтр не засорен пылью и грязью.

После использования

- Очистите воздушный фильтр, воздухозаборную решетку и воздушную панель.

7 НАЗВАНИЕ ДЕТАЛИ

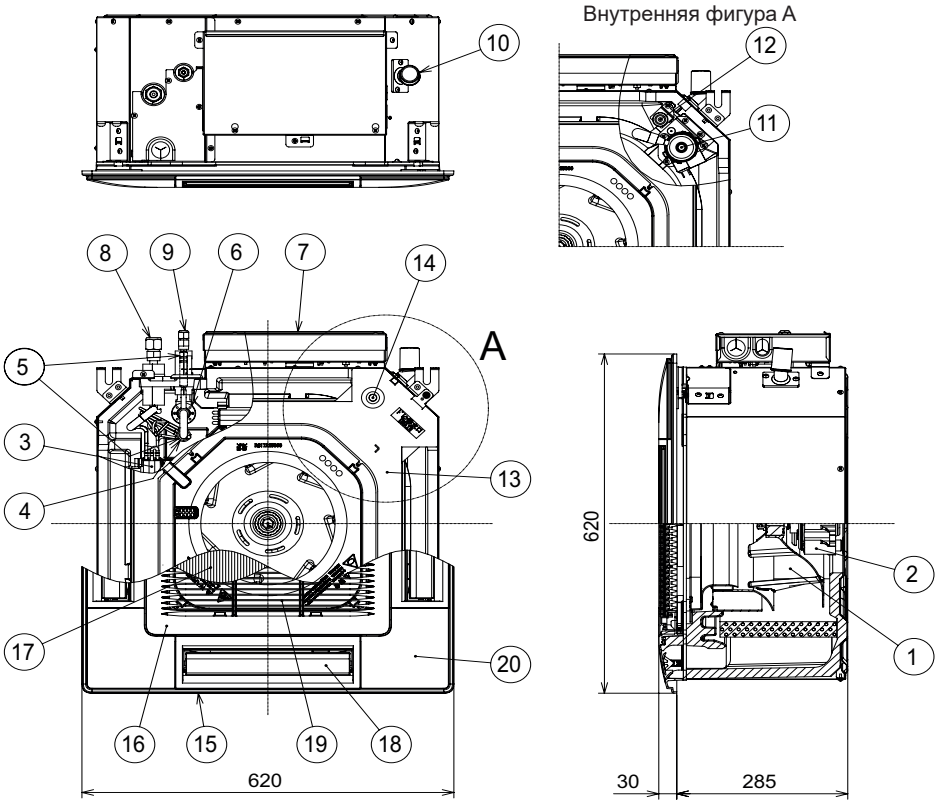

№	Название детали
1	Вентилятор
2	Двигатель вентилятора (DC)
3	Теплообменник
4	Распределитель
5	Фильтр
6	Расширительный клапан, управляемый микрокомпьютером
7	Электрическая коробка управления
8	Подключение газовой трубы хладагента (с конусной гайкой Øa)
9	Подключение жидкостной трубы хладагента (с конусной гайкой Øb)
10	Подключение дренажной трубы (VP25)
11	Сливной механизм
12	Поплавковый выключатель
13	Дренажный поддон
14	Резиновая втулка
15	Воздушная панель: P-AP56NAM (опционально)
16	Воздухозаборная решетка
17	Воздушный фильтр
18	Выход воздуха
19	Вход воздуха
20	Покрытие для угловой крышки

(мм)

Модель	a	b
RCIM-0.4FSRE	12,7	6,35
RCIM-0.6FSRE	12,7	6,35
RCIM-0.8FSRE	12,7	6,35
RCIM-1.0FSRE	12,7	6,35
RCIM-1.5FSRE	12,7	6,35
RCIM-2.0FSRE	12,7	6,35
RCIM-2.5FSRE	15,88	9,52

ПРИМЕЧАНИЕ

Для рисунков и диаграмм холодильного цикла, см. Технический каталог.

8 ПЕРЕД МОНТАЖОМ

8.1 ТРАНСПОРТИРОВКА И ОБРАЩЕНИЕ

ВНИМАНИЕ

Не становитесь сверху на продукт.

8.1.1 Транспортировка внутреннего блока

- Перед распаковкой переместите продукт как можно ближе к месту установки.
- Не кладите никакие материалы на внутренний блок.
- Внутренний блок упакован вверх дном, и поэтому дренажный поддон из пенополиэтилена расположен сверху. НЕ располагайте внутренний блок с направленным вниз дренажным поддоном на протяжении всего процесса от распаковки до подвешивания устройства к потолку. Кроме этого, НЕ захватывайте внутренний блок со стороны дренажного поддона или мест выхода воздуха.
- Аккуратно обращайтесь с внутренним блоком, оснащенным дренажным поддоном из пенополиэтилена. Применение чрезмерного усилия может привести к поломке блока.

8.1.2 Обращение с внутренним блоком

ВНИМАНИЕ

- *Не удерживайте полимерные крышки, придерживая или поднимая внутренний блок.*
- *Во избежание повреждения полимерных крышек, покройте их тканью перед поднятием или перемещением внутреннего блока.*

ПРИМЕЧАНИЕ

При подъеме или перемещении внутреннего блока используйте соответствующие стропы во избежание повреждений и будьте осторожны, чтобы не повредить изоляционный материал на поверхности блоков.

9 УСТАНОВКА ВНУТРЕННЕГО БЛОКА

ОПАСНО

- ***Хладагент, используемый в каждом блоке, указан на этикетке спецификации и в руководствах пользователя. Hitachi не несет ответственности за любой сбой, неполадки в работе, неисправность или несчастный случай, вызванные блоками, незаконно заправленными хладагентами, отличными от указанного.***
- ***Не смешивайте хладагенты R410A и R32.***
- ***Не устанавливайте внутренние блоки на открытом воздухе. Существует электрический риск и вероятность утечки тока.***
- ***Принимайте во внимание распределение воздуха от каждого внутреннего блока по помещению, и выберите соответствующее место для получения равномерной температуры.***
- ***Избегайте препятствий, которые могут препятствовать входу или выходу воздуха.***
- ***При установке внутренних блоков в больницах или других объектах учитывайте воздействие на них электромагнитных волн, исходящих от медицинского оборудования и других устройств:***
  - ***Не устанавливайте внутренние блоки в местах, где облучение электромагнитными волнами может прямо повлиять на работу электрической коробки, кабеля или пульта дистанционного управления.***
  - ***Подготовьте стальную коробку и установите в нее пульт дистанционного управления. Поместите кабель дистанционного управления в установленный для него стальной канал. Затем подсоедините кабель заземления к коробке и каналу.***
  - ***Установите шумовой фильтр, если источник питания издаст вредные шумы.***
  - ***Не устанавливайте внутренние блоки, наружный блок, пульт дистанционного управления и кабель ближе чем в 3 метрах от радиаторов электромагнитных волн (например, от медицинского оборудования).***
- ***Этот блок является эксклюзивным внутренним блоком с нагревателем неэлектрического типа. Запрещается устанавливать электрический нагреватель в месте размещения блока.***
- ***Не кладите посторонние материалы на внутренний блок. Перед установкой и пробным пуском убедитесь, что в блок не попали посторонние предметы. В противном случае может произойти поломка или возгорание блока.***
- ***Перед выполнением монтажных работ, работ по подключению трубопровода хладагента, дренажных насосов, труб и электропроводки, в обязательном порядке ознакомьтесь с руководствами по установке. Несоблюдение инструкций может привести к утечке воды, поражению электрическим током, пожарам и травмам.***
- ***Установите подвесные болты размера M10 (W3/8), как показано ниже:***

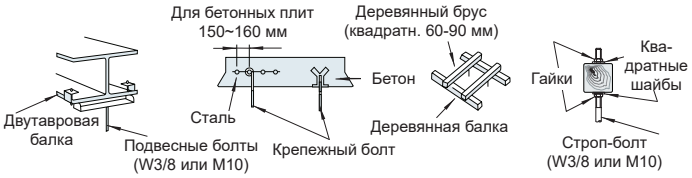

ВНИМАНИЕ

- *Не устанавливайте внутренние блоки в огнеопасной среде, чтобы избежать пожаров или взрывов.*
- *Убедитесь, что потолок является достаточно надежным. В противном случае, внутренний блок может упасть.*
- *Не устанавливайте внутренние блоки в кухне или механическом цеху, где в аппараты может попасть водяной пар или масляный туман. Масло будет оседать в теплообменнике, что может снизить производительность внутреннего блока и вызвать деформацию, а в худшем случае — привести к повреждению пластиковых деталей.*
- *Во избежание коррозии теплообменников не устанавливайте внутренние блоки в кислотных или щелочных средах.*
- *При подъеме или перемещении внутреннего блока используйте соответствующие стропы во избежание повреждений и будьте осторожны, чтобы не повредить изоляционный материал на поверхности блоков.*

9.1 ДЕТАЛИ ЗАВОДСКОЙ ПОСТАВКИ

Убедитесь, что к внутреннему блоку прилагаются следующие аксессуары.

Ленточные шланги, шайбы и пластиковые ленты размещаются в изоляции труб.

Аксессуары		Кол-во	Назначение
Трафарет (вырезать и вынуть из картонного листа)		1	Для определения места выреза отверстия в подвесном потолке и положения блока
Крестовые винты с утопленной головкой (M5)	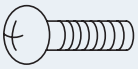	4	Для трафарета
Шайба с изоляцией (M10)		4	Для установки блока
Шайба (M10)		4	
Дренажная труба		1	Для подсоединения сливного шланга
Хомут для шланга		1	
Изоляция (5Tx50x200)	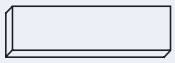	1	Для покрытия места подключения проводки
Изоляция (5Tx100x500)	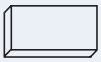	1	Для покрытия места подключения дренажа
Изоляция (5Tx25x500)		1	Для покрытия места подключения дренажа

ПРИМЕЧАНИЕ

- *Если какие-либо из этих аксессуаров не были получены вместе с блоком, обратитесь к дилеру.*
- *Воздушная панель, пульт дистанционного управления и отводы труб являются дополнительными аксессуарами и поэтому не включены.*

9.2 ПЕРВОНАЧАЛЬНАЯ ПРОВЕРКА

- При установке оставьте вокруг блока достаточное расстояние для эксплуатации и обслуживания, уделяя особое внимание направлению установки для создания рабочего пространства для трубопроводов, проводки и технического обслуживания, как показано ниже.
- Электрическая коробка расположена на боковой поверхности корпуса блока. При установке внутреннего блока установите служебную дверцу со стороны электрической коробки. Для удобства обслуживания электрической коробки не устанавливайте перед ней трубопроводы хладагента и дренажа.
- При установке адаптера воздуховода (опционально) расположите служебную дверцу для доступа к воздуховоду на стороне адаптера. Для получения дополнительной информации см. руководство по установке адаптера воздуховода.

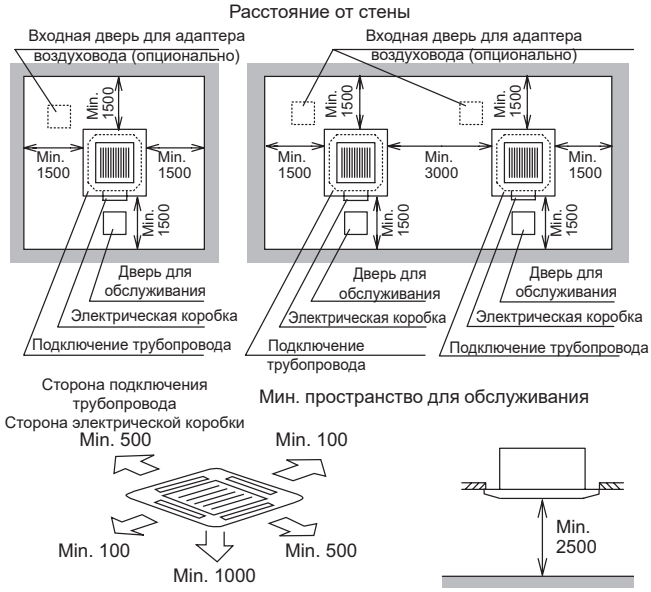

- Убедитесь в достаточном пространстве, оставленном между потолком и подвесным потолком, как указано ниже.

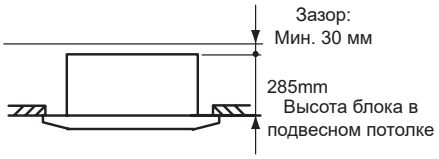

- Дренажный трубопровод должен быть установлен с наклоном вниз от 1% до 4%, как показано на рисунке ниже. Подробнее см. в главе *"11 Дренажные трубы"*.

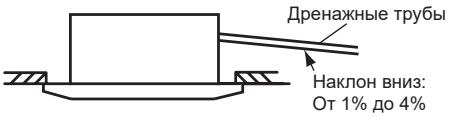

- Убедитесь, что поверхность потолка является плоской и подходит для установки воздушной панели. Неплоская поверхность потолка затрудняет течение дренажной воды.

ПРИМЕЧАНИЕ

В случае установки внутреннего блока на решетчатый потолок, корпус блока, электропроводка и трубопровод хладагента не должны прикасаться к подвесным болтам решетки. Перед установкой внутреннего блока проверьте положение подвесных болтов решетчатого потолка и монтажное положение внутреннего блока.

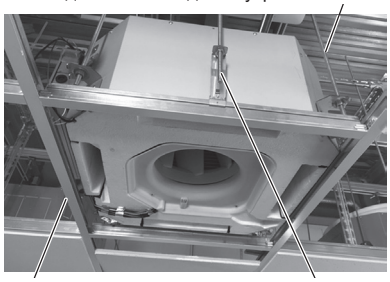

- Учитывая распределение воздуха от каждого внутреннего блока по помещению, выберите соответствующее место их установки для получения равномерной температуры.
- Установите блок там, где нет помех, которые перекрывают поток рядом с входом и выходом воздуха.
- Не устанавливайте внутренние блоки возле дверей или окон, где они могут оказаться под воздействием внешнего воздуха повышенной влажности. Это может вызвать образование конденсации.
- В случае, если температура и влажность внутри потолка превышают 30ºC / RH (относительная влажность) 80%, нанесите дополнительные изоляционные материалы на внешнюю поверхность внутреннего блока, чтобы избежать конденсации влаги.
- При установке внутреннего блока на высокий потолок, при работе в режиме обогрева нагретый воздух может задерживаться возле потолка. В этих случаях рекомендуется параллельная установка циркулятора.
- Не устанавливайте внутренний блок там, где воздушный поток от воздуховыпускного отверстия дует непосредственно на устройства, которые определяют температуру, например, аварийная сигнализация или контролирующие устройства. Это может привести к неправильной работе этих устройств.
- Многокомпонентные комбинации. Для одновременной работы нескольких блоков (двух-, трех- и четырехкомпонентная комбинация), они должны быть установлены в одном и том же помещении в одних и тех же условиях. В случаях если внутренние блоки разделены стеной, мебелью или шторами, могут наблюдаться неполадки в их работе. Поэтому после установки блоков следует провести перепланировку помещения или перестановку мебели.
- Для установки комплекта приемника (опционально) или датчика движения (опционально) см. соответствующие руководства.
- Высота установки внутренних блоков может быть увеличена при использовании скоростей вентилятора «Высокая» и «Высокая 2», как показано в таблице ниже.

Высота потолка			Скорость вентилятора
0,4 - 0,8 л.с.	1,0 - 1,5 л.с.	2,0 - 2,5 л.с.	
≤ 2,4 м	≤ 2,6 м	≤ 2,7 м	Высокая
≤ 2,8 м	≤ 3,2 м	≤ 3,5 м	Высокая 2

9.3 УСТАНОВКА

◆ Открытие подвесного потолка и расположение подвесных болтов

- Определите конечное местоположение и направление установки внутреннего блока, обращая внимание на пространство для трубопроводов, проводки и обслуживания.
- Затем вырежете часть подвесного потолка для установки внутреннего блока и установите подвесные болты, как показано ниже:

ПРИМЕЧАНИЕ

- *Потолочные работы могут отличаться в зависимости от конструкции здания. Для получения дополнительной информации обратитесь к конструктору здания или сотруднику отдела отделки интерьера.*
- *Не устанавливайте электрическое освещение и внутренний блок в одних и тех же панелях потолка. Это приведет к тому, что электрическим лампы будут мерцать или вибрировать при работе внутреннего блока.*

◆ Монтаж подвесных болтов

- Укрепите открывающиеся части подвесного потолка. Использование стального С-профиля упрощает работу.
- Установите подвесные болты, как показано на рисунке.
- Укрепите подвесные болты опорными плитами, как требуется при защите от землетрясений. Подвесные болты и опорные плиты должны быть М10 (поставляется на месте).

Для бетонных плит:

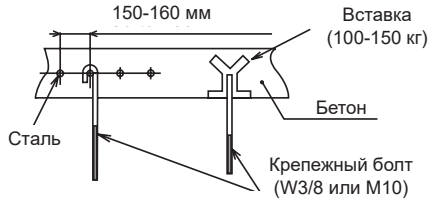

Для стальных балок:

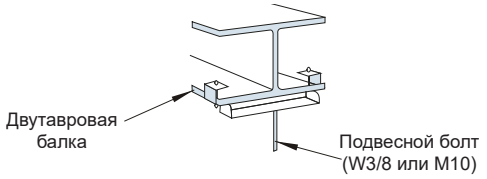

Для деревянных балок:

Установите внутренний блок на балку перекрытия (для одноэтажного здания) или на главную балку второго этажа (для двухэтажного здания) и используйте достаточно прочный четырехкантный брус, как показано ниже.

Расстояние между балками	Деревянный брус
≤ 90 см	6 кантов
≤ 180 см	9 кантов

◆ Монтаж внутреннего блока

1 Шаблон для установки и масштабирования размеров отверстия

a. Для монтажных работ потребуется шаблон. Шаблон для монтажа и трафарет напечатаны на обратной стороне упаковки.

b. Вырежьте трафарет для определения размеров установочного отверстия. Метод использования показан в пункте (5).

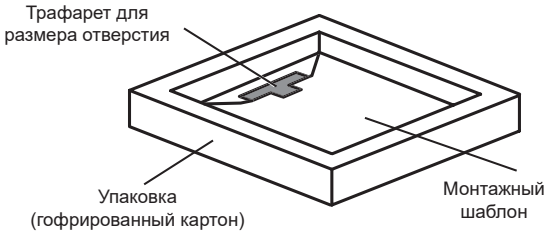

2 Положение внутреннего блока для монтажа

a. Проверьте положение внутреннего блока для монтажа, как показано на рисунке ниже:

ПРИМЕЧАНИЕ

Нарушение горизонтальности внутреннего блока и положения подвесных кронштейнов может привести к деформации воздушной панели (опция). Кроме этого утечка воздуха из зазора между внутренним блоком и воздушной панелью может вызвать образование конденсата.

b. Позиционная связь между внутренним блоком и воздушной панелью (опция) показана на рисунке ниже:

** Размер между нижней стороной блока и поверхностью потолка*

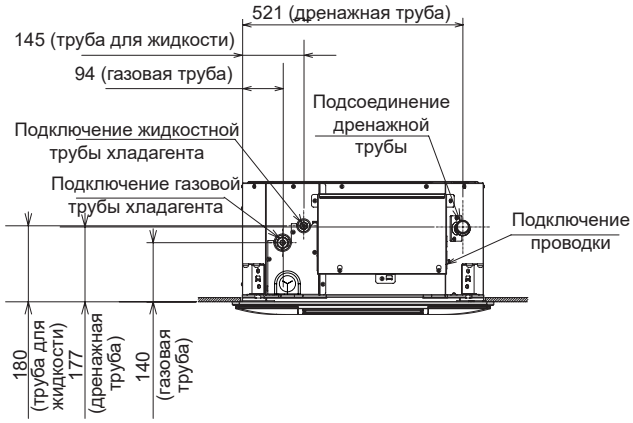

3 Монтажные гайки и шайбы

Перед установкой внутреннего блока наденьте гайки и шайбы на подвесные болты.

ПРИМЕЧАНИЕ

Обязательно используйте шайбы (аксессуары) для закрепления подвесных болтов в подвесных кронштейнах. Шайба с изоляцией должна быть установлена изоляционной стороной вниз, чтобы упростить процесс подвешивания.

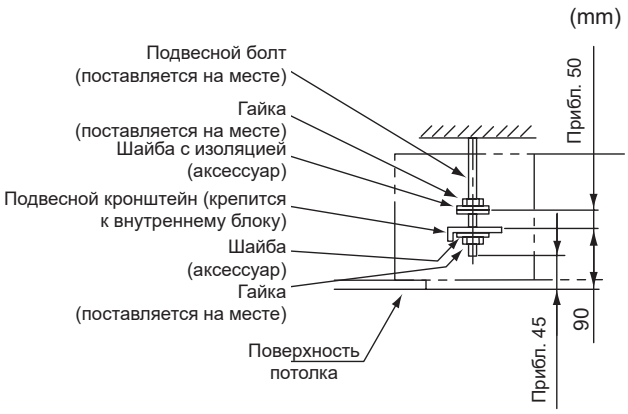

4 Монтаж внутреннего блока

a. Поднимите внутренний блок с помощью подъемника и не прилагайте никаких усилий к дренажному поддону (часть для выпуска воздуха и часть дренажного поддона).

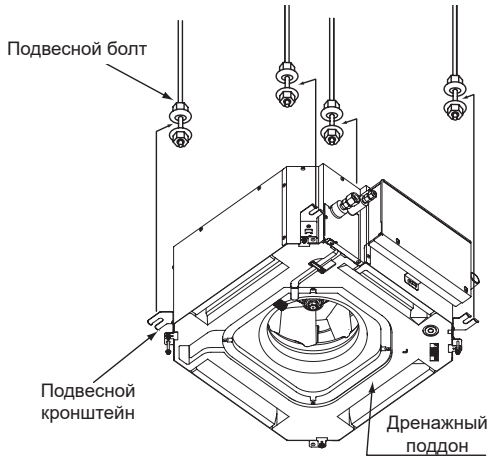

ПРИМЕЧАНИЕ

Для решетчатых потолков, вначале наклоните блок и затем установите его со стороны трубопровода хладагента, как показано на рисунке ниже.

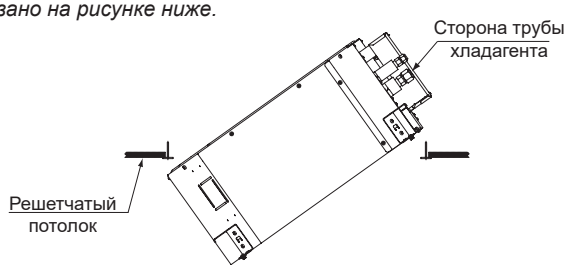

b. Введите подвесные болты в щелевые отверстия подвесных кронштейнов, чтобы закрепить внутренний блок.

c. Закрепите внутренний блок с помощью гаек и шайб. Затем убедитесь, что шайбы служат в качестве заглушек в подъемных частях подвесных кронштейнов.

ПРИМЕЧАНИЕ

Перед закреплением внутреннего блока необходимо провести работы по установке трубопроводов и проводки. Поэтому, если подвесной потолок уже установлен, определите направление трубопровода и завершите работы по установке трубопроводов и проводки перед подвешиванием внутреннего блока.

5 Регулировка положения внутреннего блока

При необходимости отрегулируйте положение внутреннего блока с помощью трафарета.

a. Для подвесного потолка с отверстием.

При монтаже внутреннего блока на подвесной потолок с отверстием проверьте размер отверстия и отрегулируйте зазор между внутренним блоком и отверстием.

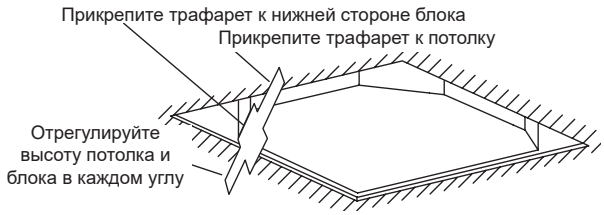

b. Для подвесного потолка без отверстия

Если в подвесном потолке нет отверстия, вырежете его перед установкой внутреннего блока. Вырежьте отверстие в подвесном потолке После подвешивания внутреннего блока отрегулируйте его положение в соответствии с процедурой (a).

6 После регулировки затяните 2 гайки каждого подвесного болта. Нанесите закрепляющую краску на болты и гайки подвесных болтов, чтобы предотвратить их ослабление. Отрегулируйте положение внутреннего блока, используя трафарет.

ПРИМЕЧАНИЕ

При регулировке пространства между внутренним блоком и потолочной поверхностью поддерживайте уровень внутреннего блока. Нарушение уровня может привести к неисправности поплавкового выключателя. Проверьте уровень блока с помощью ватерпаса.

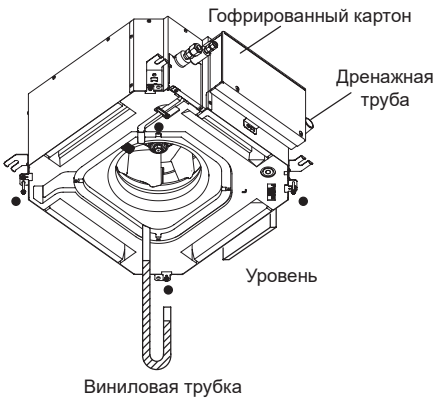

Проверьте уровень в каждом углу (•) блока, используя ватерпас, или путем заливки воды в прозрачную виниловую трубку, как показано на рисунке. Угол блока на стороне дренажной трубы должен быть на 1-3 мм ниже.

7 Верхняя поверхность блока покрыта гофрированным картоном, чтобы защитить ее от попадания брызг и т. д. При монтаже воздушной панели (опционально) убедитесь, что сварочные работы над блоком была закончена перед удалением гофрированного картона.

◆ Монтаж воздушной панели

См. *"13 Монтаж дополнительной воздушной панели"*.

1 Проверьте расстояние между внутренним блоком и подвесным потолком. Оно должно равняться 16 $^{+3}_{0}$ мм, как показано на рисунке. Если нет, отрегулируйте расстояние, используя трафарет и поддерживая уровень внутреннего блока.

2 Убедитесь, что крепежные винты панели затянуты. Затяните крепежные винты до момента касания заглушкой подвесного кронштейна.

ПРИМЕЧАНИЕ

Обратите внимание на расстояние между внутренним блоком и подвесным потолком. Если оно равняется 19 мм или более, то это может привести к образованию конденсата из-за утечки воздуха из герметизирующего уплотнения (поставляется на месте).

3 Проверьте высоту внутреннего блока от поверхности подвесного потолка.

Для воздушной панели P-AP56NAM

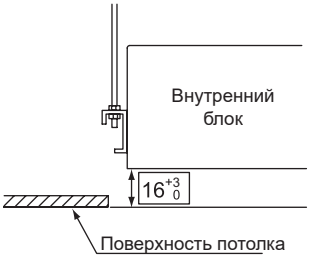

◆ Установка пульта дистанционного управления

Подробнее об установке пульта дистанционного управления см. Руководство по установке и эксплуатации.

10 ТРУБОПРОВОД ХЛАДАГЕНТА

Перед началом установки трубопровода хладагента необходимо провести дренажные и изоляционные работы. Подробнее см. в главе *"11 Дренажные трубы"*.

ОПАСНО

- ***Для установки трубопровода хладагента, дренажного насоса и заряда хладагента необходимо ознакомиться с руководством по установке и эксплуатации наружного блока.***

10.1 ПОЛОЖЕНИЕ ТРУБОПРОВОДА

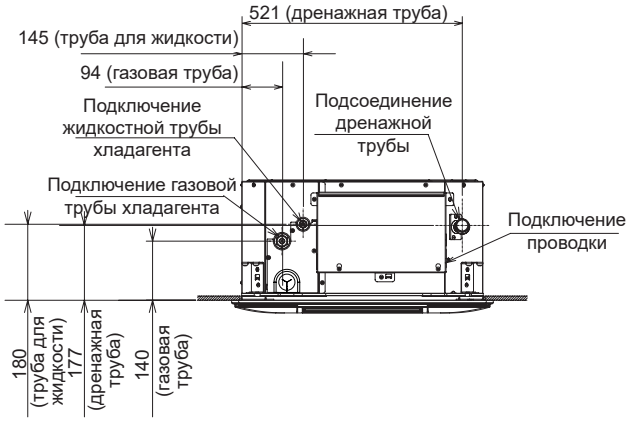

10.2 РАЗМЕР СОЕДИНЕНИЯ ТРУБ

1 Подготовьте медные трубы, поставляемые на месте.

2 Выберите соответствующий размер труб, следуя расположенной ниже таблице:

мм (дюйм.)

Модель	Газовая труба	Жидкостная труба
RCIM-0.4FSRE RCIM-0.6FSRE RCIM-0.8FSRE RCIM-1.0FSRE RCIM-1.5FSRE RCIM-2.0FSRE	Ø12,7 (1/2)	Ø6,35 (1/4)
RCIM-2.5FSRE	Ø15,88 (5/8)	Ø9,52 (3/8)

3 Выберите чистые медные трубы. Удостоверьтесь, что на внутри нет пыли или воды. При резании труб используйте резак для труб, чтобы избежать образования стружки. Не используйте пилы или шлифовальные круги для резки труб. Прежде чем подключать трубы, продуйте их азотом или сухим воздухом для удаления пыли и частиц, которые могут быть внутри.

ПРИМЕЧАНИЕ

- *Для получения подробной информации о допустимой длине трубопровода, см. руководство по установке и эксплуатации наружного блока.*
- *Обратите внимание на концы трубы хладагента.*
- *Наденьте колпачок или полиэтиленовый пакет на конец трубы.*

В случае проведения трубы через отверстие в стене.

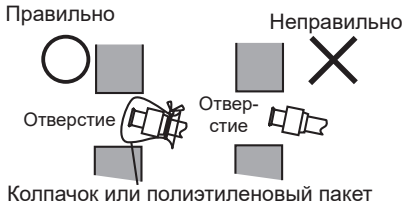

Не класть трубу прямо на пол.

В случае дождя

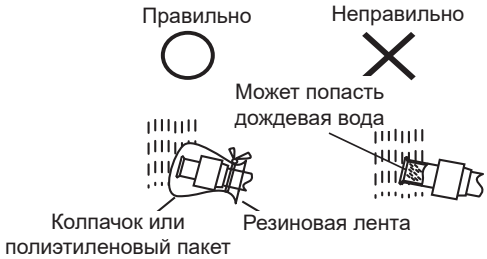

- *В процессе замены смеси хладагента с маслом может произойти попадание в трубопровод посторонних предметов, масла, формирование влажности или оксидной пленки. Будьте осторожны, чтобы эти вещества не попали в холодильный цикл во время монтажных работ. Иначе это может привести к повреждения расширительного клапана, препятствуя работе блока.*

10.3 РАЗМЕР СОЕДИНЕНИЯ ТРУБ

Выполняйте развальцовку согласно приведенным ниже рисункам и таблицам:

◆ Размеры трубы с раструбом

мм (дюйм.)

Диаметр (∅ d)	A +0 -0,4
6,35 (1/4)	9,1
9,52 (3/8)	13,2
12,7 (1/2)	16,6
15,88 (5/8)	19,7

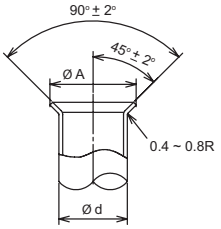

◆ Толщина медных труб

мм (дюйм.)

Диаметр (∅ d)	Толщина
6,35 (1/4)	0,8
9,52 (3/8)	0,8
12,7 (1/2)	0,8
15,88 (5/8)	1,0

◆ Размеры конусной гайки

мм (дюйм.)

Диаметр (∅ d)	B
6,35 (1/4)	17
9,52 (3/8)	22
12,7 (1/2)	26
15,88 (5/8)	29

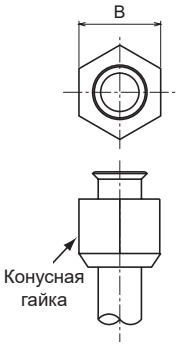

Убедитесь, что в месте развальцовки нет царапин, остатков шлифовальной стружки, деформации или неровностей на поверхности.

Перед затягиванием конусной гайки, нанесите тонкий слой масла хладагента (поставляется на месте) на коническую поверхность. Не наносите масло на другие части. Затяните конусную гайку для жидкостной трубы, применив указанный крутящий момент и два гаечных ключа. Затем, таким же образом затяните конусную гайку для газовой трубы. После затяжки проверьте, нет ли утечки хладагента.

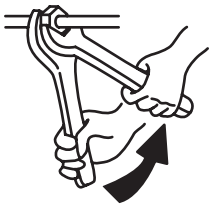

Рекомендуемый момент затяжки

Размер трубы	Момент затяжки
Ø6,35 мм (1/4)	14 - 18 (Н.м)
Ø9,52 мм (3/8)	34 - 42 (Н.м)
Ø12,7 мм (1/2)	49 - 61 (Н.м)
Ø15,88 мм (5/8)	68 - 82 (Н.м)

ПРИМЕЧАНИЕ

- *Смесь хладагента с маслом поставляется на месте. [Ethereal Oil FVC50K, FVC68D (Idemitsu Kousan Co. Ltd.)].*
- *Контакт масла хладагента с воздушной панелью может вызвать трещину. Будьте осторожны, чтобы масло хладагента не касалось воздушной панели.*

ВНИМАНИЕ

Затяните конусные гайки в соответствии с указанным моментом затяжки. Если применяется чрезмерное усилие, конусные гайки могут сломаться из-за быстрого износа и произойдет утечка хладагента.

В случае, если температура и влажность внутри потолка превышают 27ºC / RH (относительная влажность) 80%, то на поверхности вспомогательной изоляции образуется конденсат. В качестве превентивной меры оберните дополнительную изоляционную ленту (толщиной около 5~10мм) вокруг вспомогательной изоляции трубы хладагента.

Если установлены скрытые трубы с угловыми или коленными соединениями, установите дверцу для обслуживания, чтобы проверять состояние соединения.

Трубы должны быть укреплены в рамках защиты от землетрясений, во избежания повреждений.

Чтобы избежать стресса из-за разницы температур, не затягивайте чрезмерно трубу хладагента.

При подключении внутренних / наружных блоков к трубопроводам хладагента закрепите трубы таким образом, чтобы они не соприкасались с частями стены, потолка и т. д. Несоблюдение этой меры может привести к появлению аномальных звуков, вызванных вибрацией трубы.

Проведите испытание на герметичность в соответствии с Руководством по установке и эксплуатации наружного блока.

Изолируйте каждое место развальцовки без зазора с помощью поставляемого на месте материала, чтобы предотвратить образование конденсата. Затем изолируйте каждую трубу хладагента.

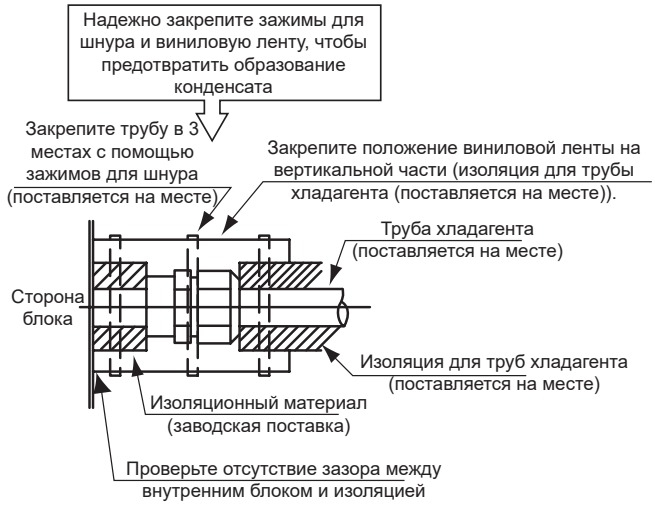

После установки опциональной воздушной панели с помощью формовочного материала (рекомендуется Guproflex), убедитесь, что материал не контактирует с панелью. Иначе это может привести к поломке панели и ее падению. Уберите остатки формовочного материала, который контактирует с панелью.

11 ДРЕНАЖНЫЕ ТРУБЫ

11.1 ОБЩАЯ ИНФОРМАЦИЯ

⚠ ВНИМАНИЕ

- *Не вставляйте дренажную трубу внутреннего блока в канал слива, в котором генерируются коррозионные газы. Они могут попасть в помещение и вызвать отравление.*
- *Не создавайте восходящий уклон или возвышение для дренажной трубы, так как сливная вода может вернуться к внутреннему блоку и вызвать утечку внутрь помещения при остановке системы.*
- *Не подключайте дренажную трубу к санитарным или канализационным трубам или к другим дренажным трубам.*
- *Когда общая дренажная труба подключена к другим внутренним блокам, место подключения в каждом блоке должно располагаться выше уровня общей трубы. Размер общей дренажной трубы рассчитывается с учетом размера блока и количества блоков.*
- *Требуется изолировать дренажную трубу, если слив установлен в месте, где конденсат, образующийся на поверхности дренажной трубы, может привести к ее повреждению. Изоляция для сливной трубы должна быть выбрана для обеспечения пароизоляции и предотвращения образования конденсата.*
- *Рядом с внутренним блоком должен быть установлен дренажный бачок. Этот бачок должен быть проверен с помощью воды (заряженной), чтобы гарантировать правильное направление потока. Не зажимайте или не соединяйте вместе дренажную трубу и трубу хладагента.*

ℹ ПРИМЕЧАНИЕ

- *Установка дренажной системы должна проводиться с соблюдением национальных и местных норм.*
- *Обратите внимание на толщину изоляции, при проведении работ с левой стороны. Слишком толстая изоляция может негативно повлиять на установку трубопровода.*

11.2 ПОДСОЕДИНЕНИЕ ДРЕНАЖНОЙ ТРУБЫ

1 Положение дренажной трубы показано ниже.

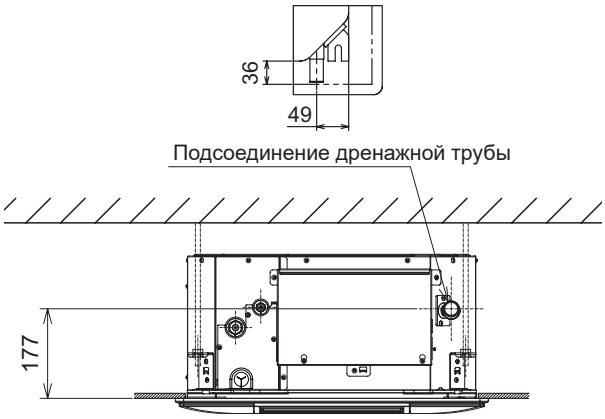

2 Подготовьте хлорвиниловую трубку с наружным диаметром 32 мм (VP25).

3 Закрепите трубу сливного шланга с помощью клея и зажима, поставляемого на заводе. Дренажный трубопровод должен быть установлен с наклоном вниз от 1% до 4%.

4 Не прилагайте чрезмерное усилие при подсоединении дренажной трубы. Это может привести к повреждению.

5 Подсоедините поставляемый на заводе сливной шланг к соединению дренажной трубы с помощью поливинилхлоридного клея. Для дополнительной информации об очистке поверхности соединения, нанесении клея, вставке, удержании и отверждении трубы, см. инструкции, предоставленные производителем клея.

6 Полностью вставьте сливной шланг. Если он вставлен неправильно или изогнут, может возникнуть утечка воды.

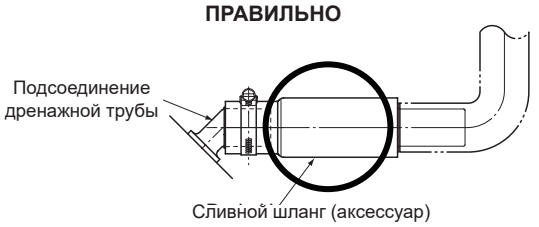

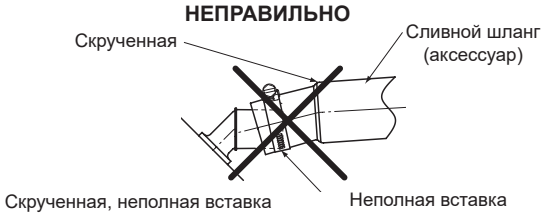

7 В случае подъема дренажной трубы установите ее в соответствии с размерами, указанными на рисунке ниже. Общая длина дренажного трубопровода a + b + c должна быть в пределах 1100 мм.

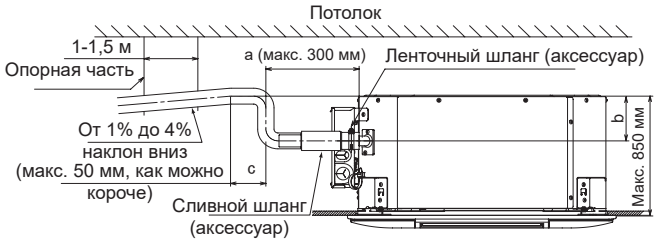

8 Прикрепите поставляемый на заводе хомут для шланга к виниловой ленте (серого цвета), прикрепленной к сливному шлангу. Хомут для шланга должен находиться на расстоянии 20 мм от торца сливного шланга. Затем затяните хомут для шланга и проверьте, что он имеет длину приблизительно 28 мм от винта до края хомута для шланга, как показано ниже:

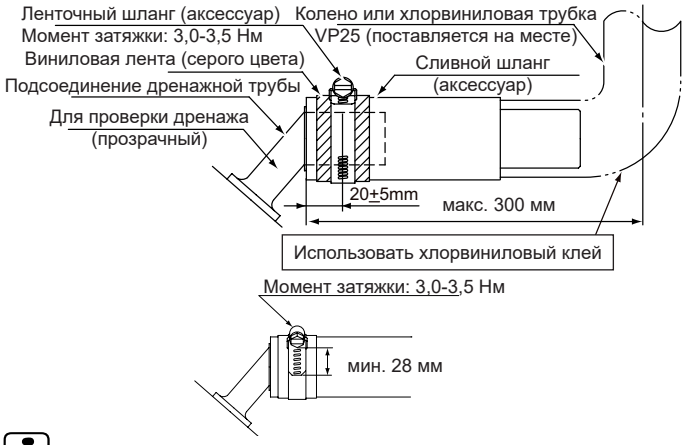

ПРИМЕЧАНИЕ

- *При подключении поставляемого на заводе сливного шланга к дренажной трубе без клея и для последующего перемещения, следуйте шагам (6) и (8).*
- *Используйте поставляемый на заводе сливной шланг и хомут для шланга. Другие аксессуары могут вызвать утечку воды.*
- *Не сгибайте и не скручивайте поставляемый на заводе сливной шланг. Это может вызвать утечку воды.*
- *Не прилагайте чрезмерное усилие при подсоединении дренажной трубы. Это может привести к повреждению.*

◆ Работы по установке дренажного трубопровода на объекте

- Подсоедините поставляемый на заводе сливной шланг к соединению дренажной трубы с помощью поливинилхлоридного клея.
- Для дополнительной информации об очистке поверхности соединения, нанесении клея, вставке, удержании и отверждении дренажной трубы, см. инструкции, предоставленные производителем клея.
- Установите опорные детали с интервалом от 1 до 1,5 м, чтобы не согнуть дренажную трубу.
- Установите сливной шланг горизонтально или под восходящим уклоном, чтобы предотвратить образование внутри него воздушных карманов. При образовании воздушных карманов сливная вода будет возвращаться обратно в блок, что может привести к аномальному шуму и утечке внутрь помещения при остановке системы.

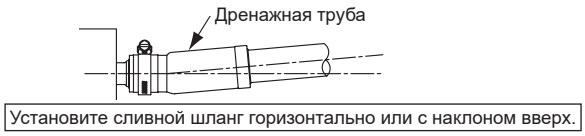

◆ Установка общей дренажной трубы

- Установите общую дренажную трубу под нисходящим уклоном, чтобы убедиться, что она ниже, чем часть дренажной трубы, ведущая от внутреннего блока.
- Размер общей дренажной трубы должен быть больше VP30 (номинальный диаметр 30 мм, наружный диаметр 38 мм), в соответствии с количеством подключенных внутренних блоков.

Пример

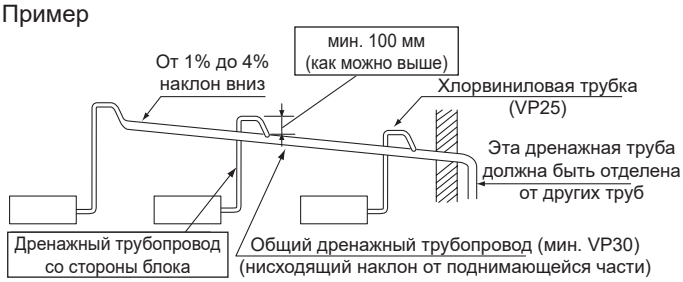

ПРИМЕЧАНИЕ

- *Не создавайте восходящий наклон или подъемную часть для дренажной трубы. Иначе сливная вода будет возвращаться обратно в блок, что может привести к утечке внутрь помещения при остановке системы.*

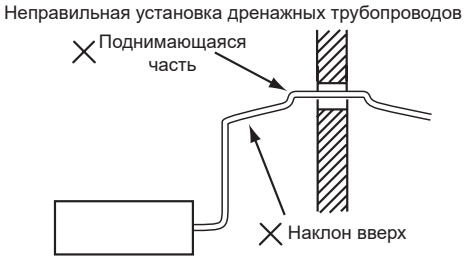

- *Не подключайте дренажную трубу к санитарным или канализационным трубам или к другим дренажным трубам.*

◆ Проверка дренажа и утечки воды

После монтажа дренажного трубопровода и электропроводки, и перед установкой воздушной панели убедитесь, что вода течет без каких-либо проблем, следуя процедуре, описанной ниже.

- Процесс дренажа с помощью поплавкового выключателя

  Ниже описывается регулярная процедура проверки работы поплавкового выключателя.

  a. Включите подачу электропитания.

  b. Постепенно налейте от 1500 до 2 000 см^3 воды в дренажный поддон.

  c. Убедитесь, что вода плавно протекает внутри прозрачной дренажной трубы и выливается из ее конца без утечек.

  d. Если конец дренажной трубы не может быть проверен визуально, налейте еще 1500 ~ 2000 см^3 воды в дренажный поддон. Если вода вытекает из дренажного поддона, то есть какая-то проблема внутри дренажной трубы. Повторно проверьте дренажную трубу.

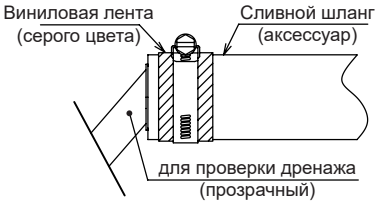

Положение для проверки дренажа

Выливание воды через воздуховыпускное отверстие

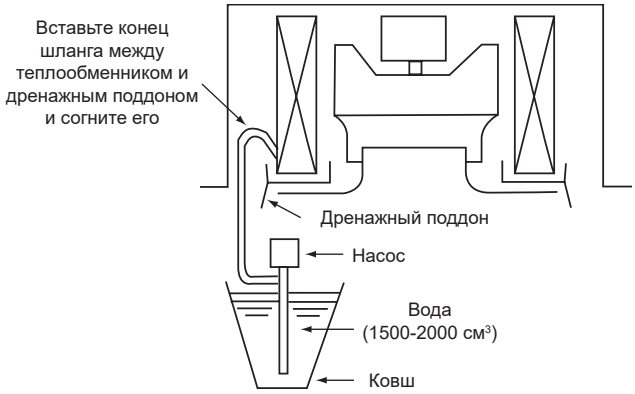

⚠ ВНИМАНИЕ

Защитите электрические части, такие как двигатель вентилятора, поплавковый выключатель или термисторы от попадания водяных брызг.

◆ Упрощенный процесс работы механизма слива

Ниже приведен упрощенный процесс работы механизма слива.

a. Отключите подачу электропитания.

b. Отсоедините сервисный соединитель (обозначен зеленым цветом).

c. Включите питание и начните упрощенный процесс механизма слива.

d. Отключите подачу электропитания.

e. Подключите сервисный соединитель.

ПРИМЕЧАНИЕ

Обязательно придерживайте часть соединителя. Не вынимайте и не подключайте соединитель часто (более 2 или 3 раз).

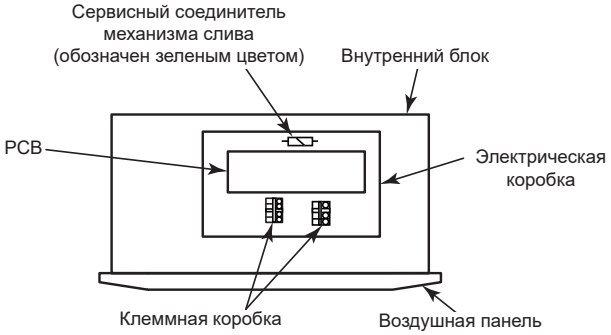

⚠ ВНИМАНИЕ

При обращении с сервисным соединителем выключите питание. В противном случае это может привести к поражению электрическим током.

Изолируйте дренажную трубку после подключения сливного шланга. Не используйте клей между соединением дренажной трубы и сливным шлангом.

(mm)

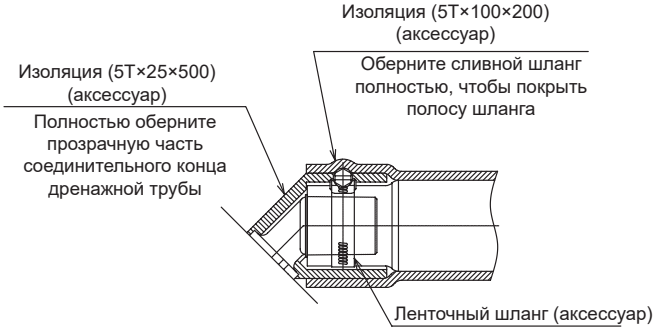

ПРИМЕЧАНИЕ

При наличии слишком большого зазора между соединением дренажной трубы и сливным шлангом, добавьте уплотнительный материал между обеими частями. Это поможет лучше закрепить и не деформировать дренажный шланг.

12 ЭЛЕКТРОПРОВОДКА

12.1 ОБЩАЯ ИНФОРМАЦИЯ

⚠ ОПАСНО

- ***Выключите главный выключатель подачи питания на внутренний и наружный блок перед проведением электромонтажных работ или при проведении периодической проверки.***
- ***Перед проведением электромонтажных работ или технического обслуживания, вентиляторы внутреннего и наружного блока должны быть остановлены.***
- ***Защитите провода, дренажные трубы и электрические части от крыс или других мелких животных. В противном случае, крысы могут повредить незащищенные части электрооборудования и вызвать пожар.***
- ***Электромонтажные работы должны проводиться квалифицированными специалистами. Неправильная установка неавторизованным установщиком может привести к поражению электрическим током или возгоранию.***
- ***Электромонтажные работы должны проводиться в соответствии с настоящим Руководством по установке и всеми соответствующими правилами и стандартами. Несоблюдение этих инструкций может привести к дефициту мощности и ухудшению производительности, поражению электрическим током и возгоранию.***
- ***Для блокового соединения следует использовать только указанные кабели. Неправильный выбор кабелей может привести к поражению электрическим током или возникновению пожара.***
- ***Зажмите винты в соответствии с указанным ниже моментом затяжки:***
  - ***M3.5: 1,2 Н.м***
  - ***M4: 1,0 - 1,3 Н.м***

⚠ ВНИМАНИЕ

- *Используйте экранированную витую пару или экранированную пару для проводов передачи между внутренним и наружным блоками, для кабеля управления между внутренними блоками и для кабеля пульта дистанционного управления. Подключите экранированную часть к штифту заземления в электрической коробке внутреннего блока.*
- *Оберните провода изоляционным материалом, поставляемым на месте, и закройте отверстие для проводки уплотнительным материалом, чтобы защитить ее от попадания конденсата и насекомых.*
- *Плотно закрепите силовой кабель, используя зажим шнура рядом с электрической коробкой.*
- *Введите кабели через отверстие в боковой крышке для использования изоляционной трубки.*
- *Закрепите кабель пульта дистанционного управления с помощью зажима шнура внутри электрической коробки.*

◆ Общая проверка

1. Убедитесь, что компоненты, поставляемые заказчиком: главные выключатели питания, автоматические выключатели, провода, проводные соединители и клеммы проводов выбраны соответствующим образом. Убедитесь, что компоненты соответствуют Национальному электрическому кодексу (NEC).
2. Убедитесь, что напряжение подачи электропитания находится в пределах +10% от номинального напряжения.
3. Проверьте напряжение электрических кабелей. Если мощность источника питания слишком низкая, запуск системы будет невозможен из-за падения напряжения.
4. Убедитесь, что провода заземления подключены.

12.2 ЭЛЕКТРИЧЕСКАЯ ПРОВОДКА ДЛЯ ВНУТРЕННЕГО БЛОКА

1. Ниже описан процесс подключения электропроводки для внутреннего блока.

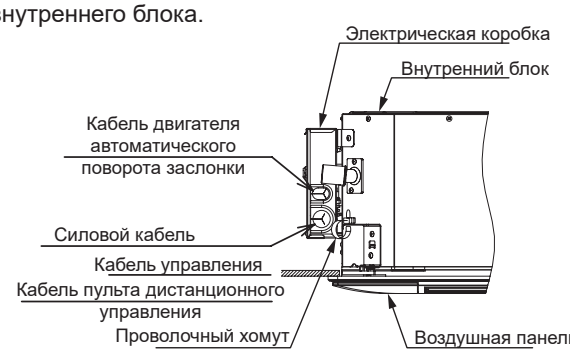

ℹ ПРИМЕЧАНИЕ

Закрепите провода с помощью зажима шнура. Будьте осторожны, чтобы провода не касались краев крышки электрических компонентов.

2. При установке дополнительной воздушной панели подключите разъем для двигателя автоматического разворота и разъем для внутреннего блока. Подробнее см. в главе *"13 Монтаж дополнительной воздушной панели"*.

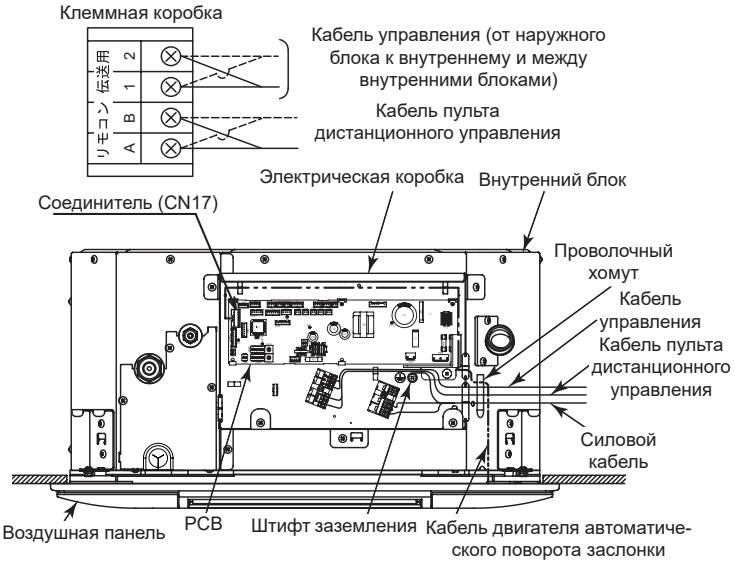

ℹ ПРИМЕЧАНИЕ

Закрепите провода с помощью проволочного хомута. Будьте осторожны, чтобы провода не касались краев крышки электрических компонентов, подвесного кронштейна и дренажной трубы.

12.3 ПОЛОЖЕНИЕ ПОДКЛЮЧЕНИЯ ЭЛЕКТРОПРОВОДКИ

ВНИМАНИЕ

- *Убедитесь, что клеммы электропроводки надежно закреплены с заданными моментом затяжки. Ослабленные клеммы могут привести к нагреванию клеммных соединений, пожару или поражению электрическим током.*
- *Надежно закрепите кабели. Чрезмерное усилие, прилагаемое к клеммам, может привести к выделению тепла и возгоранию.*
- *Убедитесь, что провода надежно закреплены, без приложения чрезмерного усилия к клеммным соединениям проводки. Если кабели закреплены неправильно, то это может вызвать образование тепла или возгорание.*

Подробную информацию о промежуточном соединении между внутренним блоком и воздушной панелью см. в главе *"13.5 Электропроводка"*.

Ниже, на рисунке показаны соединения на клеммной колодке для внутреннего блока. Перед подключением электропроводки убедитесь, что имеется соединение с наружным блоком. Момент затяжки для клемм показан в таблице ниже.

Момент затяжки для клемм:

Размер винта		Момент затяжки
TB1	M4	1,0 - 1,3 (Н.м)
TB2	M3.5	1,2 (Н.м)

Клеммная колодка для кабеля источника питания TB1 (черного цвета)

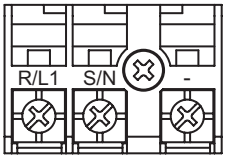

Клеммная колодка для кабеля управления TB2 (белого цвета)

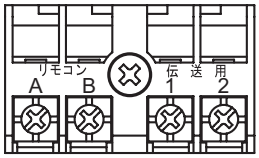

ПРИМЕЧАНИЕ

При использовании многожильного провода для подключения внешней электропроводки требуется обжимная клемма M4. При использовании одножильного провода подсоедините его, как показано на рисунке ниже. Затяните равномерно шайбу перед его подключением.

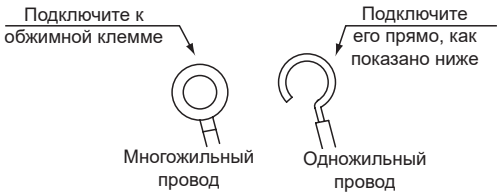

Подключите кабель для дополнительного пульта дистанционного управления или дополнительный удлинительный кабель к клеммам внутри электрической коробки через соединительное отверстие в шкафу.

Подключите провода источника питания и заземления к клеммам в электрической коробке.

Подключите провода между внутренним и наружным блоком к клеммам в электрической коробке.

Подсоедините провода к зажиму шнура внутри электрической коробки.

Электромонтажные работы для внутреннего блока должны проводиться в соответствии с электромонтажной схемой и Руководством по установке и эксплуатации наружного блока.

ПРИМЕЧАНИЕ

- *Правильно подключите кабели в соответствии с маркировкой и номерами на клеммной колодке.*
- *Установите переходную проводку между внутренними блоками, подключенными к одному и тому же наружному блоку.*
- *Не подключайте основные силовые кабели к линии управления (клеммы A, B, 1 и 2 TB2). Иначе печатная монтажная плата (PCB) будет повреждена.*
- *Принимайте во внимание следующие моменты при подключении проводов к клеммной колодке.*
  - *(A) Прикрепите изоляционную ленту или муфту на каждую клемму.*
  - *(B) Убедитесь, что клеммы не слишком приближены к электрической коробке, чтобы предотвратить короткое замыкание.*
  - *(C) Убедитесь, что клеммы не расположены слишком близко друг к другу. Прикрепите изоляционную ленту или муфту на каждую клемму.*

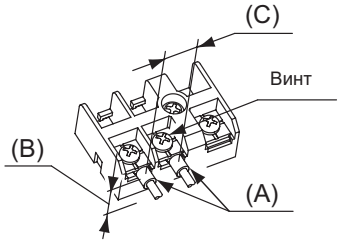

12.4 МОЩНОСТЬ ЭЛЕКТРОПРОВОДКИ

12.4.1 Минимальный размер кабелей питания

- Используйте ELB (выключатель утечки на землю). В противном случае, существует опасность поражения электрическим током или возникновения пожара.
- Не приступайте к работе с системой, пока не будут проверены все контрольные точки:
  - Измерьте сопротивление между заземлением и клеммой электрических компонентов и убедитесь, что оно не превышает 1 МОм. Если он меньше 1 МОм, не используйте систему до тех пор, пока не будет обнаружена и ликвидирована электрическая утечка.
  - Убедитесь, что запорные вентили на наружном блоке полностью открыты, и запустите систему.
  - Убедитесь, что переключатель на главном источнике питания включен в течение более 12 часов, чтобы картерный нагреватель мог нагреть масло компрессора.
- Не трогайте руками никакие детали, расположенные в зоне сброса газа, так как камера компрессора и трубы в этой зоне нагреваются до температуры, превышающей 90ºC.

Модель	Источник питания	Макс. ток	Размер силового кабеля IEC 60335-1	Размер передающего кабеля IEC 60335-1
RCIM-0.4FSRE RCIM-0.6FSRE RCIM-0.8FSRE RCIM-1.0FSRE RCIM-1.5FSRE RCIM-2.0FSRE RCIM-2.5FSRE	1~ 230 В 50 Гц	5A	0,75 мм^2	0,75 мм^2

ПРИМЕЧАНИЕ

- *Следуйте местным нормам и правилам при выборе установочных кабелей.*
- *Размеры кабелей, указанные в таблице, были установлены для максимального тока блока в соответствии с европейским стандартом IEC 60335-1. Используйте кабели не легче гибкого резинового кабеля (код 60245 IEC 57) или гибкого стандартного кабеля из полихлоропрена с оболочкой (код 60245 IEC 57).*
- *Используйте экранированный кабель для передающего контура и подключите его к земле.*
- *В случае серийного подключения силовых кабелей, добавьте к каждому блоку максимальный ток и выберите провода из перечисленных ниже.*

Выбор в соответствии с IEC 60335-1	
Ток i (A)	Размер кабеля (мм^2)
i ≤ 6	0,75
6 < i ≤ 10	1
10 < i ≤ 16	1,5
16 < i ≤ 25	2,5
25 < i ≤ 32	4
32 < i ≤ 40	6
40 < i ≤ 63	10
63 < i	*3

*3: В случае если ток превышает 63A не подключайте серийные кабели.

12.5 НАСТРОЙКА DIP-ПЕРЕКЛЮЧАТЕЛЕЙ

◆ Количество и положение DIP-переключателей

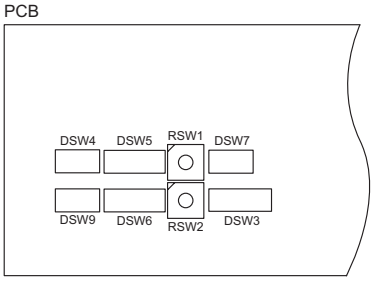

ВНИМАНИЕ

Перед установкой DIP-переключателей сначала отключите подачу питания и установите их положение. Если DIP-переключатели будут установлены без отключения подачи питания, то установке не будет действительной.

◆ DSW6 и RSW2: Настройка номера блока

Нет необходимости настраивать номера всех внутренних блоков. Номер внутреннего блока устанавливается с помощью функции автоматической адресации. Если необходимо отрегулировать номер внутреннего блока, отрегулируйте количество всех внутренних блоков последовательно и в соответствии с настройкой. Рекомендуется установить номер каждого внутреннего блока, начиная с «1». Хотя к системе H-LINK II можно подключить до 64 внутренних блоков для холодильного цикла, доступные номера варьируются от 0 до 63. Поэтому применимое число для 64-го внутреннего блока должно быть «0».

Эта настройка необходима для централизованного управления.

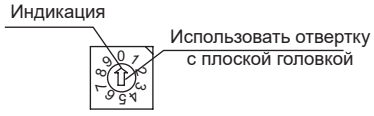

DSW6 (цифра десятков)	RSW2 (цифра разряда единиц)
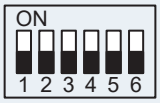	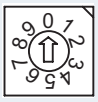
Перед отправкой DSW6 и RSW2 установлены на «0». При использовании H-LINK II: Макс. 64 циклов (номера 0~63) При использовании H-LINK I: Макс. 16 циклов (номера 0~15)	

Пример настройки №16	
DSW6	RSW2
	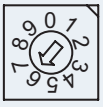

◆ DSW3: Настройка кода мощности

Не требуется проводить настройку, так как она выполняется на заводе. Этот переключатель используется для настройки кода мощности, соответствующего мощности внутреннего блока в л.с..

л.с.	0,4	0,6	
Положение настройки	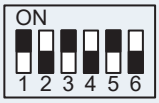	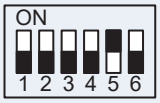	
л.с.	**0,8**	**1,0**	
Положение настройки		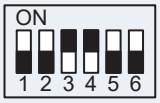	
л.с.	**1,5**	**2,0**	**2,5**
Положение настройки		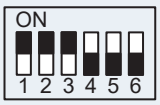	

◆ DSW4: Настройка кода модели блока

Не требуется настройка. Этот переключатель используется для настройки кода модели, соответствующего типу внутреннего блока.

Модель внутреннего блока	Настройки DSW4
RCIM	

◆ DSW5 и RSW1: Настройка номера цикла хладагента

Требуется настройка. Настройки положения полностью отключены перед отправкой.

DSW5 (цифра десятков)	RSW1 (цифра разряда единиц)
Перед отправкой DSW5 и RSW1 установлены на «0». При использовании H-LINK II: Макс. 64 циклов (номера 0~63) При использовании H-LINK I: Макс. 16 циклов (номера 0~15)	

Пример настройки №5	
DSW5	RSW1
Все контакты выключены	Установить на 5

◆ DSW7: Восстановление предохранителя

Не требуется проводить настройку, так как она выполняется на заводе. Настройки положения полностью отключены перед отправкой.

В случае применения высокого напряжения к клеммам 1 и 2 TB2, предохранитель (0,5 A) печатной платы отключается. В этом случае сначала подключите электропроводку к TB2, и затем установите контакт 1 в положение ВКЛ.	

◆ DSW9: Настройки опционной функции

Не требуется настройка. Настройки положения полностью отключены перед отправкой.	

ПРИМЕЧАНИЕ

- *Символ «■» указывает положение DIP-переключателей. На рисунке показаны настройки перед отправкой или после выбора.*
- *Перед настройкой DIP-переключателей отключите питание внутреннего и наружного блоков. В противном случае настройка будет недействительной.*

◆ Регистрация номера блока и холодильного цикла

После настройки номера блока (DSW6 и RSW2) и холодильного цикла (DSW5 и RSW1) обязательно зарегистрируйте каждую настройку на этикетке, прикрепленной к крышке электрической коробки. Регистрация этих данных помогает в обслуживании.

13 МОНТАЖ ДОПОЛНИТЕЛЬНОЙ ВОЗДУШНОЙ ПАНЕЛИ

13.1 ПРИМЕНИМАЯ МОДЕЛЬ

Эта воздушная панель применима к следующей модели внутреннего блока:

Воздушная панель	Модель внутреннего блока
P-AP56NAM	RCIM-(0.4- 2.5)FSRE
P-AP56NAMS	
P-AP56NAMR	

Дополнительная информация о приобретенных продуктах поставляется на компакт-диске, который можно найти в комплекте с наружным блоком.

13.2 ТРАНСПОРТИРОВКА И ОБРАЩЕНИЕ

1 Переместите воздушную панель без распаковки как можно ближе к месту монтажа.

2 Приступайте к монтажу сразу после распаковки.

3 Если после распаковки надо положить воздушную панель на пол, то расположите ее задней стороной вниз (поверхность, которая крепится к корпусу внутреннего блока) на изоляционный или другой материал. Не оставляйте воздушную панель на полу в течение длительного времени. Герметизирующее уплотнение может поцарапаться, что может привести к утечке воздуха после установки панели.

Кроме этого, когда панель лежит на полу основной поверхностью вниз, это может привести к повреждению механизма заслонки.

4 Не перемещайте заслонку вручную. Это может повредить механизм движения.

13.3 ПЕРЕД МОНТАЖОМ

1 Убедитесь, что к воздушной панели прилагаются следующие аксессуары.

Название	Количество	Назначение
Длинный винт (крестообразный винт M5)	4	Для закрепления воздушной панели

Если какие-либо из этих аксессуаров не были получены вместе с панелью, обратитесь к дилеру.

13.4 УСТАНОВКА

ВНИМАНИЕ

Для выполнения монтажных работ на высоте используйте лестницу-стремянку.

ПРИМЕЧАНИЕ

- *Не перемещайте заслонку вручную.*
- *Это может повредить механизм движения.*
- *Не прилагайте чрезмерное усилие к части выхода воздуха, чтобы предотвратить поломку.*

1 Высота подвеса внутреннего блока указана в Руководстве по установке и эксплуатации внутреннего блока.

2 Не прикасайтесь к заслонке в процессе монтажа.

3 Снимите воздухозаборную решетку с воздушной панели.

Нажимая на оба конца защелок воздухозаборной решетки в направлении стрелки, откройте ее до угла приблизительно в 45° по отношению к поверхности воздушной панели. Поднимите воздухозаборную решетку, и удерживая ее под наклоном, потяните вперед.

(Снимите ленту из волокон (4 части), фиксирующую воздушный фильтр)

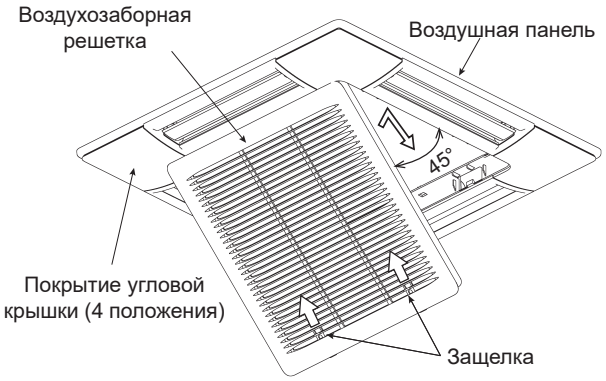

ПРИМЕЧАНИЕ

Хотя воздухозаборную решетку можно открыть до угла в 90° по отношению к поверхности воздушной панели, полностью снять ее нельзя.

4 Снимите покрытия угловых крышек.

Покрытия угловых крышек можно снять, потянув часть Ⓐ в направлении стрелки, как показано на рисунке ниже.

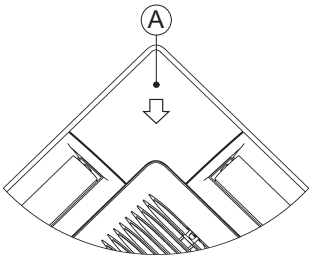

5 Убедитесь, что расстояние между нижней поверхностью внутреннего блока и нижней поверхностью подвесного потолка составляет 16^{+3}_{0} мм, как показано на рисунке ниже.

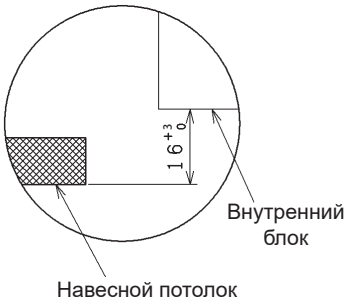

6 Закрепите винт «A» в монтажном гнезде блока, оставив крепежную резьбу длиной около 33 мм.

ПРИМЕЧАНИЕ

При монтаже воздушной панели отрегулируйте отметку «PIPE SIDE» на панели и стороне подключения трубопровода блока. Иначе это может стать причиной утечки воздуха.

7 Временно закрепите воздушную панель следующим образом. Подвесьте воздушную панель через отверстие панели к крепежному винту «A» (2 части).

Прикрепите панель к крепежному винту «A», поворачивая его.

8 Надежно закрепите воздушную панель четырьмя крепежными винтами «A» и «B» (каждые 2 части), как показано на рисунке.

Не применяйте для монтажа панели ударные или большие вращающиеся инструменты.

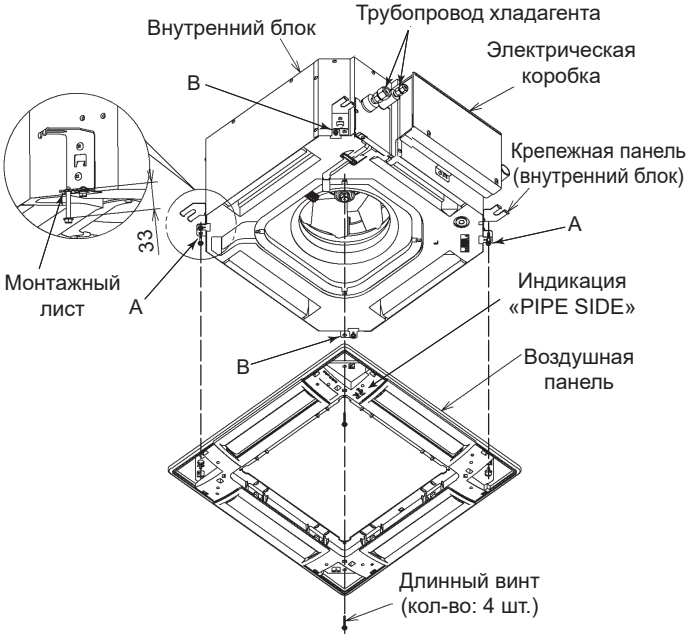

9 Затяните длинные винты до момента касания заглушкой крепежной панели.

При затягивании длинных винтов для предотвращения утечки воздуха и удаления зазора между поверхностью подвесного потолка и внутренним блоком, внутренняя окружность воздушной панели (положение для крепления воздухозаборной решетки) может слегка деформироваться.

Это не является проблемой.

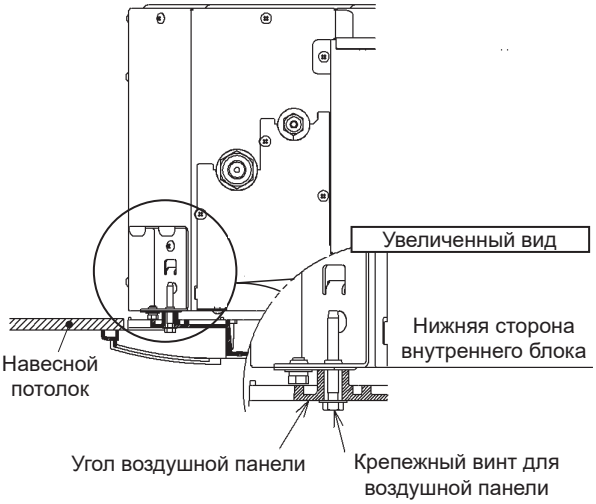

ПРИМЕЧАНИЕ

Стандартный монтажный размер между нижней поверхностью внутреннего блока и поверхностью подвесного потолка составляет 16^{+3}_{0} мм. При неправильном положении и выравнивании внутреннего блока, монтаж воздушной панели также не будет правильным.

ПРИМЕЧАНИЕ

- *Надежно затяните длинные винты. Если длинные винты недостаточно затянуты, это может привести к следующим неполадкам.*

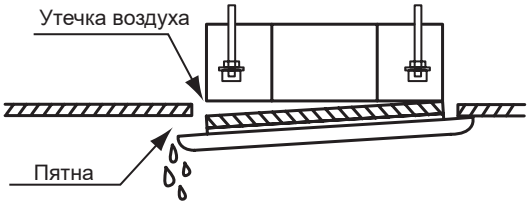

Образование конденсата

- *Когда даже после затягивания длинных винтов остается зазор, следует отрегулировать высоту внутреннего блока.*

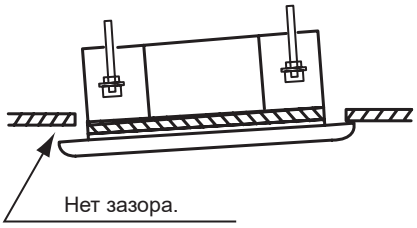

- *Регулировку высоты внутреннего блока можно выполнить со стороны углового отверстия, если эта регулировка не влияет на уровень внутреннего блока, дренажного трубопровода и т. д.*

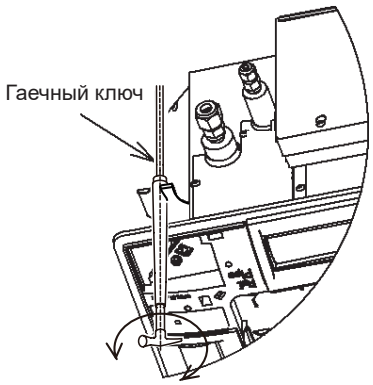

ПРИМЕЧАНИЕ

Значительная регулировка высоты может привести к утечке воды из дренажного поддона.

ВНИМАНИЕ

- *После установки воздушной панели с помощью формовочного материала, убедитесь, что материал не контактирует с панелью.*
- *Иначе это может привести к поломке панели и ее падению. Удалите полностью остатки формовочного материала.*

10 Прикрепление покрытия угловой крышки

Прикрепите покрытия угловых крышек (4 части) после полного монтажа воздушной панели.

a. Поместите ремень с задней стороны покрытия угловой крышки на выступ на воздушной панели, как показано на рисунке ниже.

ПРИМЕЧАНИЕ

Надежно закрепите ремень на выступе. Если не закрепить его должным образом, то крышка может упасть и нанести травму.

b. Вставьте 3 защелки Ⓐ и Ⓑ в воздушную панель.

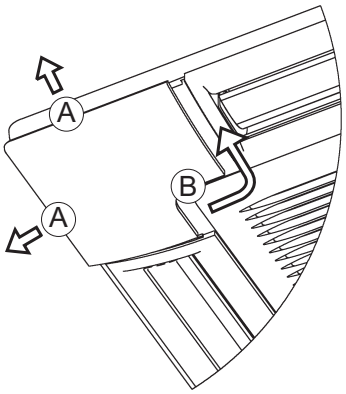

ПРИМЕЧАНИЕ

Надежно закрепите защелки покрытия угловой крышки на воздушной панели.

13.5 ЭЛЕКТРОПРОВОДКА

⚠ ВНИМАНИЕ

- *При выполнении электромонтажных работ следуйте нормам безопасности. Если электромонтажные работы не завершены, может произойти выработка тепла при подключении, пожар или поражение электрическим током.*
- *Убедитесь, что провода надежно закреплены, без приложения чрезмерного усилия к клеммным соединениям проводки. Если кабели закреплены неправильно, то это может вызвать образование тепла или возгорание.*

1 В воздушной панели используются следующие соединения. Удалите ленту, фиксирующую соединительные зажимы в воздушной панели, и извлеките их, как показано на рисунке ниже. Подключите их к разъемам электропроводки CN17 в электрической коробке, как показано на следующем рисунке.

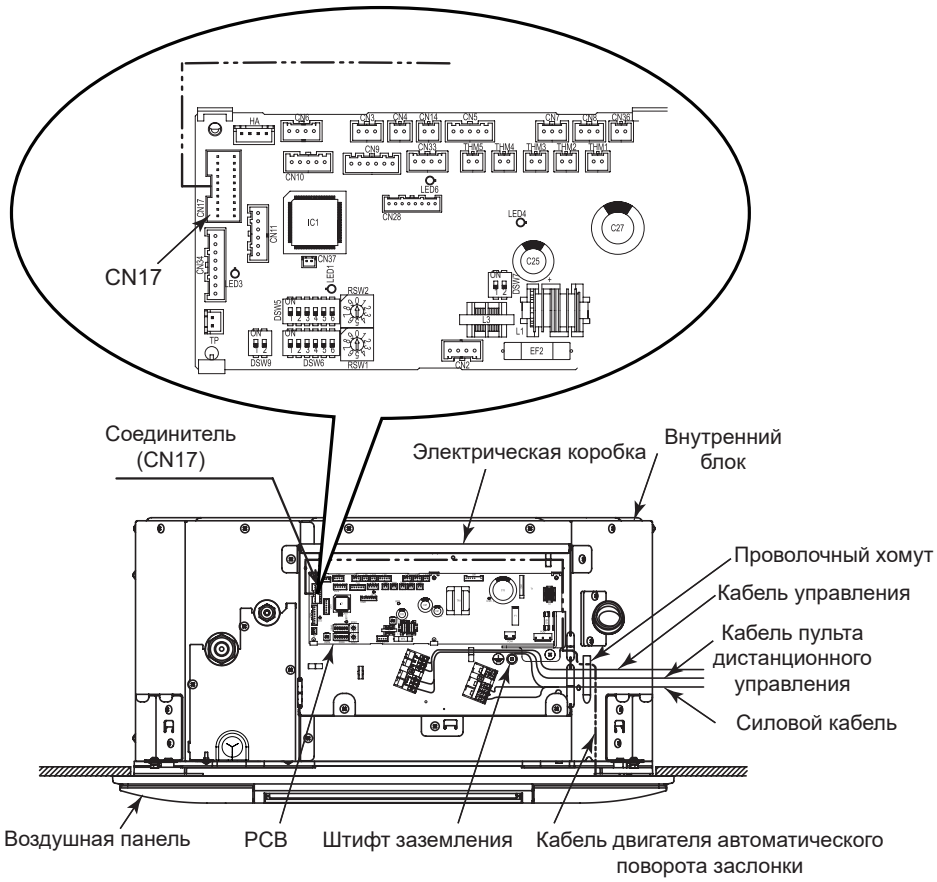

ПРИМЕЧАНИЕ

Перед проведением электромонтажных работ отключите источник питания. При подключении зажимов без выключения источника питания, автоматическая заслонка не будет работать.

2 После подключения электропроводки к воздушной панели, установите воздухозаборную решетку. Для снятия решетки повторите процесс в обратном порядке. См. пункт 3 главы *"13.4 Установка"*. Вставьте поворотную деталь подвесной цепочки Ⓐ в отверстие в воздушной панели. Поворачивая воздухозаборную решетку, ее можно удерживать в любом из 4 положений. При установки или запросе у пользователя нескольких блоков, можно выбрать любое направление для монтажа решетки.

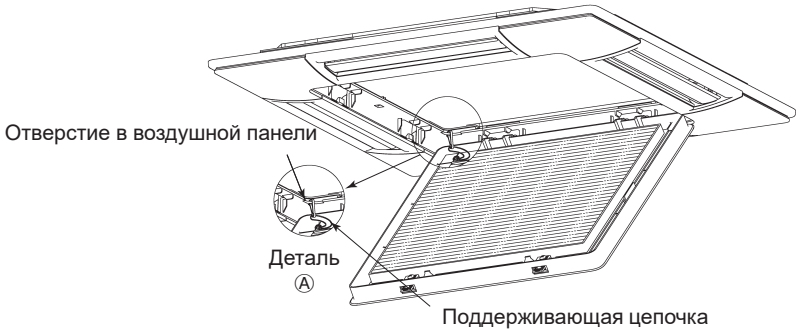

13.6 ПРОБНЫЙ ПУСК

1 После завершения монтажа воздушной панели необходимо выполнить пробный пуск в соответствии с руководством по монтажу и эксплуатации внутреннего блока.

2 Выполните проверку работы заслонки во время пробного пуска. Не перемещайте заслонку вручную. При перемещении механизм автоматического поворота будет поврежден.

a. Нажмите «⏻» (пуск / останов) для начала процесса. Выберите направление воздушного потока «◁» или «▷».

b. Угол направления заслонки изменится при нажатии «△» или «▽».

Индикация ЖК-экрана

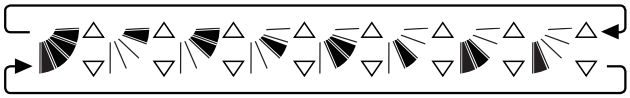

Для запуска режима автоматического поворота выберите «» (автоматический поворот). В это время на ЖК-дисплее постоянно отображается раскачивающаяся заслонка.

13.7 НАСТРОЙКА ЗАСЛОНКИ

Процесс настройки заслонки и направления потока воздуха

Шаг 1

Включите подачу питания.

Шаг 2

Запустите вентилятор, нажав на «⏻» (пуск / останов) на пульте дистанционного управления.

Шаг 3

Нажмите «△» или «▽» и выберите «» (автоматический поворот).

Автоматический поворот включается и выключается повторным нажатием этого переключателя.

Шаг 4

На ЖК-дисплее отображается раскачивающаяся заслонка.

< Работа автоматической поворотной заслонки >

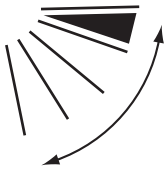

Знак « » постоянно двигается.

< Фиксированный угол заслонки >

Знак « » указывает положение заслонки.

ПРИМЕЧАНИЕ

- *Направление воздушного потока зависит от условий (положение установки кондиционера, структура помещения или расположение мебели и т. д.). Если охлаждение или нагрев не функционируют должным образом, отрегулируйте направление воздушного потока.*
- *Положение заслонки на ЖК-дисплее и ее фактическое положение могут не совпадать во время автоматического поворота. При фиксации угла заслонки установите его в соответствии с положением заслонки на ЖК-дисплее.*
- *Даже если для остановки автоматического качания нажата кнопка «△» или «▽» заслонка не может остановиться сразу.*
- *Если блок работает в режиме охлаждения, и влажность превышает 80%, то на воздушной панели или решетке может образоваться конденсат.*

ВНИМАНИЕ

Не перемещайте заслонку вручную. Это может повредить механизм движения. Не прилагайте чрезмерное усилие к части выхода воздуха, чтобы предотвратить поломку.

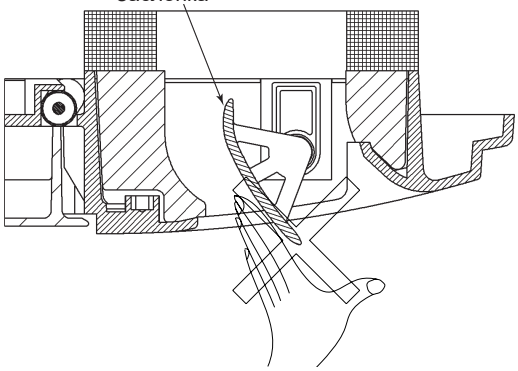

14 НАСТРОЙКА ЗАЩИТНЫХ И УПРАВЛЯЮЩИХ УСТРОЙСТВ

Модель			RCIM-(0.4-2.5)FSRE
Для двигателя вентилятора испарителя			Автоматическая перезагрузка, не требующая регулировки (Керамический чип PTC)
Внутренний термостат	Отключение	ºC	100^{+4}
	Включение		
Для контрольной схемы мощности предохранителя		A	5
Термостат защиты от замерзания	Отключение	ºC	0
	Включение	ºC	14
Дифференциальный термостат		ºC	2

HITACHI

00000

Cooling & Heating

Johnson Controls-Hitachi Air Conditioning Spain, S.A.U.
Ronda Shimizu, 1 - Políg. Ind. Can Torrella
08233 Vacarisses (Barcelona) Spain

© Copyright 2020 Johnson Controls-Hitachi Air Conditioning Spain, S.A.U. – All rights reserved.

PMML0550 rev.0 - 12/2020

Printed in Spain